INSTRUKCJA OBSŁUGI

PN-A20 PRZENOŚNY NAŚWIETLACZ LED
Z AKUMULATOREM

Ważne informacje dotyczące bezpieczeństwa:

• Nie przykrywaj ładowarki podczas ładowania.
• Nie używaj uszkodzonego akumulatora lub lampy roboczej. W przypadku uszkodzenia z akumulatora lub lampy roboczej może wyciekać płyn lub para i spowodować podrażnienia lub oparzenia. Należy zapewnić wentylację chroniącą przed oparami. Jeśli dojdzie do przypadkowego kontaktu, spłukać wodą. Jeśli ciecz dostanie się do oczu, należy natychmiast skontaktować się z lekarzem.
• Nie manipulować przy akumulatorze ani okablowaniu.
• Nie otwierać akumulatora. Uszkodzenie może spowodować zwarcie, pożar lub oparzenia.
• Nie wyrzucać akumulatora ani lampy roboczej do odpadów domowych. Należy przestrzegać uwag dotyczących utylizacji.
• Nie wkładać akumulatora ani lampy roboczej do wody lub ognia i chronić przed wysoką temperaturą, może spowodować pożar lub wybuch.
• Akumulator jest zabezpieczony przed przeładowaniem, głębokim rozładowaniem, zwarciem i nadmiernym prądem.
• Akumulator powinien być używany wyłącznie w temperaturze otoczenia od -10 do 40°C.
• W przypadku długotrwałego przechowywania akumulator należy naładować do połowy.
• Nie czyścić lampy roboczej rozpuszczalnikami. W razie potrzeby należy użyć łagodnego roztworu mydła i dokładnie osuszyć przed użyciem miękką, czystą i suchą szmatką.
• Przechowywać w czystym i suchym miejscu.

Specyfikacja:

• Rodzaj LED: 20W SMD LED.
• Źródło Zasilania: Akumulator Litowy 4400 mAh
• Materiał: Lampa z tworzywa sztucznego, stalowa podstawa.
• Stopień Ochrony: IP54.
• Tryb: WŁ/WYŁ, 100%/50% mocy.
• Jasność: 1600lm-100%, 800lm-50%.
• Czas Pracy: 2 godziny-100% mocy, 4 godziny-50% mocy.
• Czas Ładowania: 5-6 godzin.
• Wejście USB Ładowanie 5V 1A (Kabel USB-C 100 cm w zestawie, ładowarka nie jest dołączona)
• Składany hak do zawieszania.
• Wymiary: 131x210x120mm.

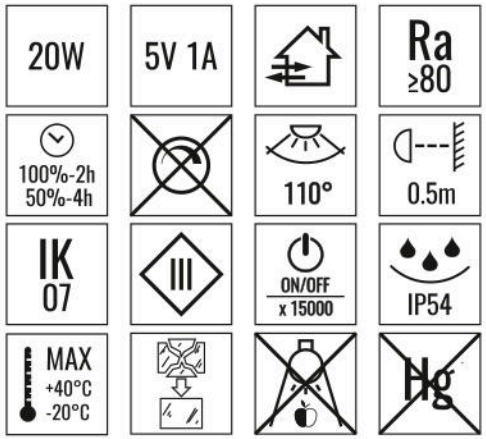

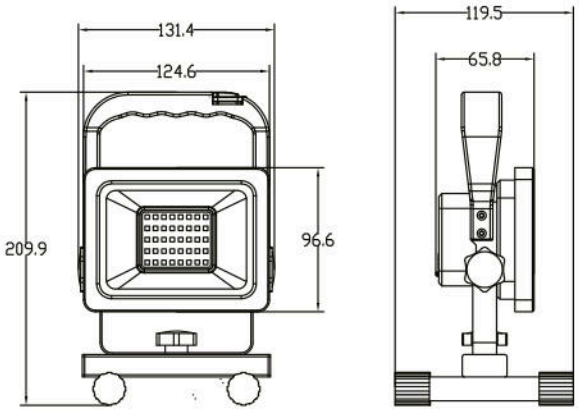

ecolight
lights & more

Instrukcje użytkowania:

• Jednokrotne naciśnięcie przycisku spowoduje włączenie lampki roboczej na 100% mocy.
• Drugie naciśnięcie przycisku spowoduje przełączenie lampy roboczej na 50% mocy.
• Naciśnięcie przycisku po raz trzeci spowoduje wyłączenie lampy roboczej.
• Lampa robocza nie będzie działać podczas ładowania.

Naświetlacz:

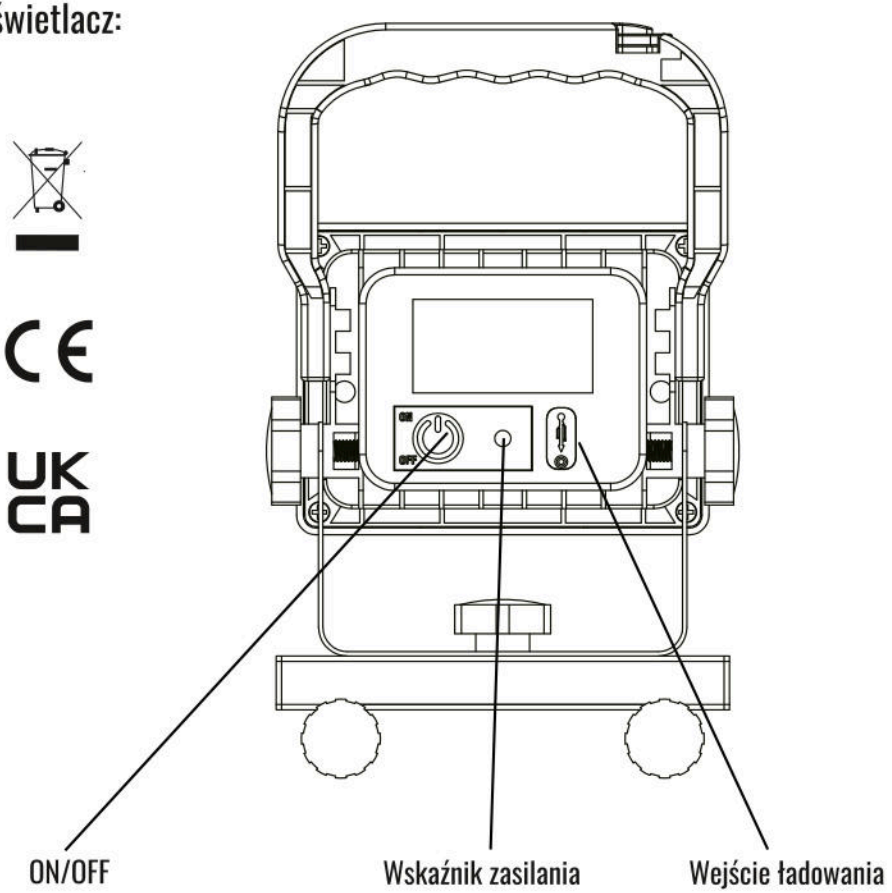

Utylizacja:

• Nie należy wyrzucać akumulatora ani lampy roboczej do odpadów domowych. Po zakończeniu okresu użytkowania akumulator i lampę roboczą należy oddać do utylizacji w lokalnej recyklingu sprzętu elektrycznego i elektronicznego.
• Akumulatory powinny być rozładowywane i poddawane recyklingowi lub utylizowane oddzielnie i w sposób przyjazny dla środowiska. W UE, uszkodzone lub zużyte baterie muszą być poddane recyklingowi zgodnie z wytycznymi 2006/66/EC.

ECO LIGHT Sp. z o.o. ul. Działkowa 2a, 62-872 Borek **ECOLIGHT.PL** Wyprodukowano w P.R.C.

USER INSTRUCTIONS

PN-A20 PORTABLE LED FLOODLIGHT
WITH BATTERY

Safety Information:

- Do not cover the charger while charging.
- Do not use a damaged battery or work light. If damaged, liquid or vapour may leak from the battery or work light and cause irritation or burns. Ventilate against fumes. If contact accidentally occurs, flush with water, If liquid contacts eyes, seek immediate medical help.
- Do not tamper with the battery pack or wiring.
- Do not open the battery pack. Damage may cause short-circuit, fire or burns.
- Do not put the battery or work light in household waste. Observe the notes for disposal.
- Do not put the battery or work light in water or fire and protect from intense heat or the battery or work light may cause burning or explode.
- The battery pack is protected against overcharging, deep discharging, short-circuit and over-current.
- The battery pack should only be charged in an ambient temperature of -10 to 40°C.
- Apply a half charge if storing for a long period.
- Do not clean the work light with solvents.Use a mild soap solution if necessary and thoroughly dry before use with a soft, clean, dry cloth.
- Store in a clean dry area.

Specifications:

- LED Type: 20W SMD LED
- Power Source: 4400 mAh Rechargeable Lithium Battery
- Material: Plastic lamp, steel stand
- IP Rating: IP54
- Mode: ON/OFF, 100%/50% power
- Brightness: 1600lm-100%, 800lm-50%
- Working Time: 2h-100% 4 h-50%
- Charging Time: 5-6h
- USB Input charging 5V 1A (100cm USB-C cable included,charger not included)
- Folded hanging hook.
- Dimensions: 131x210x120mm

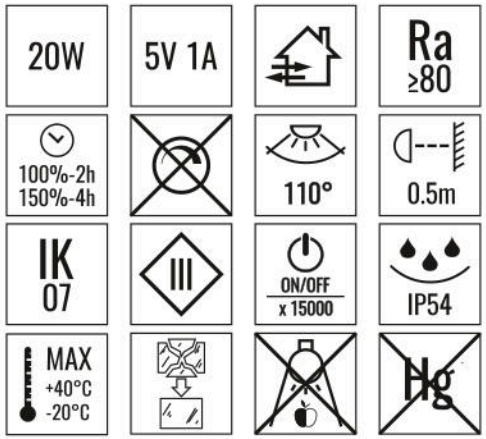

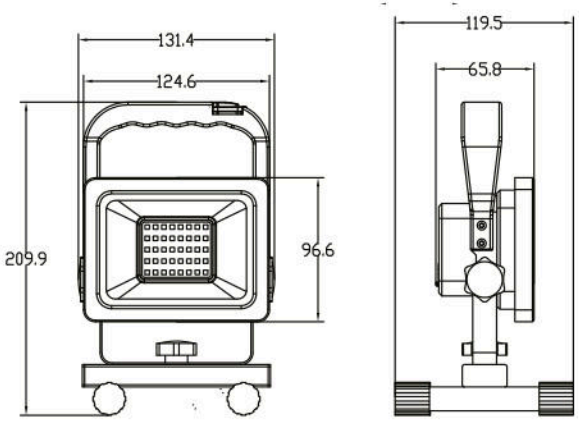

Instructions for use:

- Press the power switch button to one time, the work light switchon to 100% power.
- Press the power switch button to second time, the work light switchon to 50% power.
- Press the power switch button to third time, the work light swich off.
- The work light will not work while charging.

Floodlight:

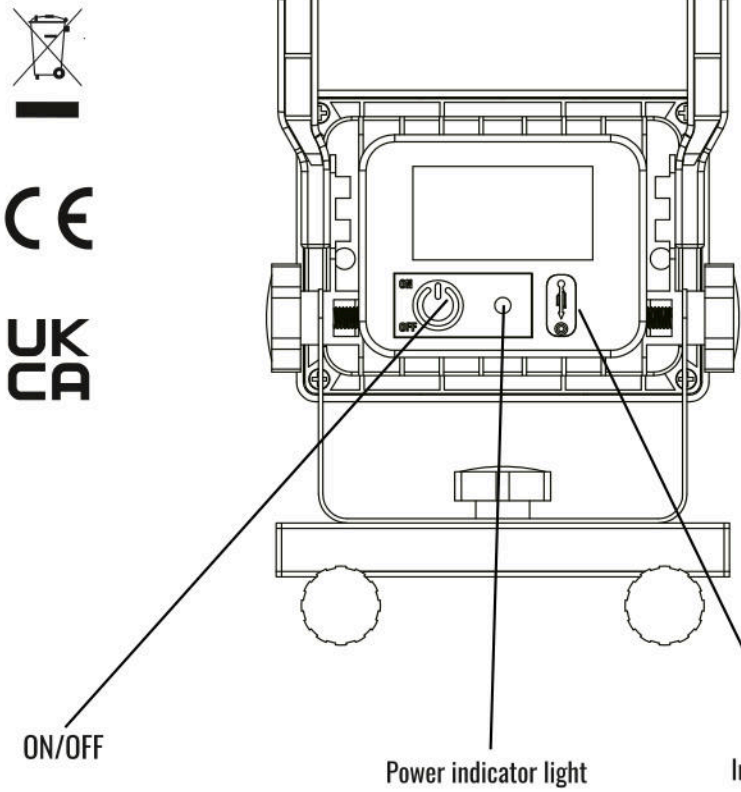

Disposal:

- Do not dispose of the battery pack or work light into household waste. At the end of its service life the battery pack and work light should be disposed of at a local collection point for the recycling of electrical and elecronic equipment.
- Battery packs should be discharged and recycled or disposed of separately and in an environmental-friendly manner. In the EU, defective or used batteries must be recycled according the guideline 2006/66/EC.

ECO LIGHT Sp. z o.o. Działkowa 2a, 62-872 Borek, Poland **ECOLIGHT.PL** Made in P.R.C.

[DE] Wichtige Sicherheitshinweise:
• Decken Sie das Ladegerät während des Ladevorgangs nicht ab.
• Verwenden Sie keine beschädigte Batterie oder Arbeitslampe. Falls die Batterie oder die Lampe beschädigt ist, können Flüssigkeit oder Dämpfe austreten, die Reizungen oder Verbrennungen verursachen können. Sorgen Sie für eine ausreichende Belüftung, um sich vor Dämpfen zu schützen. Bei versehentlichem Kontakt mit Wasser abspülen. Gelangt Flüssigkeit in die Augen, suchen Sie sofort einen Arzt auf.
• Manipulieren Sie nicht an der Batterie oder den Kabeln.
• Öffnen Sie die Batterie nicht. Eine Beschädigung kann einen Kurzschluss, Brand oder Verbrennungen verursachen.
• Entsorgen Sie die Batterie oder die Arbeitslampe nicht im Hausmüll. Beachten Sie die Entsorgungshinweise.
• Tauchen Sie die Batterie oder die Arbeitslampe nicht in Wasser und setzen Sie sie nicht Feuer oder hohen Temperaturen aus, da dies zu einem Brand oder einer Explosion führen kann.
• Die Batterie ist gegen Überladung, Tiefentladung, Kurzschluss und Überstrom geschützt.
• Die Batterie sollte nur bei einer Umgebungstemperatur von -10 bis 40°C verwendet werden.
• Bei längerer Lagerung sollte die Batterie auf halbe Kapazität geladen werden.
• Reinigen Sie die Arbeitslampe nicht mit Lösungsmitteln. Verwenden Sie bei Bedarf eine milde Seifenlösung und trocknen Sie sie gründlich mit einem weichen, sauberen und trockenen Tuch ab.
• An einem sauberen und trockenen Ort aufbewahren.
Technische Daten:
LED-Typ; Energiequelle: Lithium-Batterie 2200 mAh; Material: Kunststofflampe, Stahlfuß; Schutzklasse; Modus: EIN/AUS, 100%/50% Leistung; Helligkeit; Betriebsdauer; Ladezeit; USB-Eingang 5V 1A (USB-C-Kabel 100 cm im Lieferumfang enthalten, Ladegerät nicht enthalten); Klappbarer Aufhängehaken; Abmessungen.
Gebrauchsanweisung:
• Einmaliges Drücken der Taste schaltet die Arbeitslampe mit 100% Leistung ein.
• Zweimaliges Drücken der Taste reduziert die Leistung der Lampe auf 50%.
• Durch dreimaliges Drücken der Taste wird die Lampe ausgeschaltet.
• Die Arbeitslampe funktioniert nicht während des Ladevorgangs.
Strahler:
Ein-/Ausschalter; Ladeanzeige; Ladeeingang.
Entsorgung:
• Die Batterie und die Arbeitslampe dürfen nicht im Hausmüll entsorgt werden. Nach Ende der Nutzungsdauer müssen die Batterie und die Lampe an einer örtlichen Sammelstelle für Elektro- und Elektronikaltgeräte abgegeben werden.
• Batterien müssen entladen und umweltfreundlich recycelt oder entsorgt werden. In der EU müssen beschädigte oder verbrauchte Batterien gemäß der Richtlinie 2006/66/EG recycelt werden.

[FR] Informations importantes sur la sécurité :
• Ne couvrez pas le chargeur pendant la charge.
• N'utilisez pas de batterie ou de lampe de travail endommagée. En cas de dommage, du liquide ou de la vapeur peut s'échapper de la batterie ou de la lampe et provoquer des irritations ou des brûlures. Assurez une ventilation adéquate pour éviter les vapeurs. En cas de contact accidentel, rincez à l'eau. Si le liquide entre en contact avec les yeux, consultez immédiatement un médecin.
• Ne manipulez pas la batterie ni les câbles.
• N'ouvrez pas la batterie. Un dommage peut provoquer un court-circuit, un incendie ou des brûlures.
• Ne jetez pas la batterie ou la lampe de travail avec les déchets ménagers. Respectez les consignes de recyclage.
• Ne plongez pas la batterie ou la lampe de travail dans l'eau et ne les exposez pas au feu ou à des températures élevées, car cela pourrait provoquer un incendie ou une explosion.
• La batterie est protégée contre la surcharge, la décharge profonde, les courts-circuits et les surintensités.
• La batterie doit être utilisée uniquement à une température ambiante comprise entre -10 et 40°C.
• Pour un stockage prolongé, chargez la batterie à moitié.
• Ne nettoyez pas la lampe de travail avec des solvants. Si nécessaire, utilisez une solution savonneuse douce et séchez-la soigneusement avec un chiffon doux, propre et sec avant utilisation.
• Conservez dans un endroit propre et sec.
Caractéristiques :
Type de LED ; Source d'alimentation : batterie lithium 2200 mAh ; Matériau : lampe en plastique, base en acier ; Classe de protection ; Mode : ON/OFF, 100%/50% de puissance ; Luminosité ; Autonomie ; Temps de charge ; Entrée USB 5V 1A (câble USB-C 100 cm inclus, chargeur non fourni) ; Crochet pliable pour suspension ; Dimensions.
Instructions d'utilisation :
• Une pression sur le bouton allume la lampe de travail à 100% de puissance.
• Une deuxième pression réduit la puissance de la lampe à 50%.
• Une troisième pression éteint la lampe de travail.
• La lampe de travail ne fonctionne pas pendant la charge.
Projecteur :
Interrupteur d'alimentation ; Indicateur de charge ; Port de charge.
Recyclage :
• Ne jetez pas la batterie ni la lampe de travail avec les déchets ménagers. À la fin de leur durée de vie, la batterie et la lampe doivent être déposées dans un centre de recyclage local pour les équipements électriques et électroniques.
• Les batteries doivent être déchargées et recyclées ou éliminées séparément de manière écologique. Dans l'UE, les batteries endommagées ou usagées doivent être recyclées conformément à la directive 2006/66/CE.

[ES] Información importante de seguridad:
• No cubra el cargador mientras esté en uso.
• No utilice una batería o lámpara de trabajo dañada. Si la batería o la lámpara están dañadas, pueden liberar líquido o vapor que pueden causar irritaciones o quemaduras. Asegúrese de que haya una ventilación adecuada para protegerse de los vapores. En caso de contacto accidental, enjuague con agua. Si el líquido entra en contacto con los ojos, consulte inmediatamente a un médico.
• No manipule la batería ni el cableado.
• No abra la batería. Cualquier daño puede provocar un cortocircuito, incendio o quemaduras.
• No deseche la batería ni la lámpara de trabajo con los residuos domésticos. Siga las instrucciones de eliminación.
• No sumerja la batería ni la lámpara de trabajo en agua ni las exponga al fuego o altas temperaturas, ya que esto podría provocar un incendio o una explosión.
• La batería está protegida contra sobrecarga, descarga profunda, cortocircuito y sobrecorriente.
• La batería solo debe usarse a una temperatura ambiente de -10 a 40°C.
• Para almacenamiento prolongado, cargue la batería hasta la mitad de su capacidad.
• No limpie la lámpara de trabajo con disolventes. Si es necesario, use una solución jabonosa suave y séquela completamente con un paño suave, limpio y seco antes de su uso.
• Guárdela en un lugar limpio y seco.
Especificación: Tipo de LED; Fuente de alimentación: batería de litio de 2200 mAh; Material: lámpara de plástico, base de acero; Grado de protección; Modo: ENCENDIDO/APAGADO, 100%/50% de potencia; Brillo; Duración; Tiempo de carga; Entrada USB 5V 1A (cable USB-C de 100 cm incluido, cargador no incluido); Gancho plegable para colgar; Dimensiones.
Instrucciones de uso:
• Una pulsación del botón enciende la lámpara de trabajo al 100% de potencia.
• Una segunda pulsación reduce la potencia de la lámpara Al. 50%.
• Una tercera pulsación apaga la lámpara de trabajo.
• La lámpara de trabajo no funcionará durante la carga.
Proyector: Interruptor de encendido; Indicador de carga; Entrada de carga.
Eliminación:
• No deseche la batería ni la lámpara de trabajo con los residuos domésticos. Una vez finalizada su vida útil, la batería y la lámpara deben llevarse a un punto de reciclaje de equipos eléctricos y lectrónicos.
• Las baterías deben descargarse y reciclarse o eliminarse por separado de manera respetuosa con el medio ambiente. En la UE, las baterías dañadas o agotadas deben reciclarse de acuerdo con la directiva 2006/66/CE.

[IT] Informazioni importanti sulla sicurezza:
• Non coprire il caricabatterie durante l'uso.
• Non utilizzare una batteria o una lampada da lavoro danneggiata. Se la batteria o la lampada sono danneggiate, potrebbero rilasciare liquido o vapori che possono causare irritazioni o ustioni. Assicurarsi che vi sia un'adeguata ventilazione per proteggersi dai vapori. In caso di contatto accidentale, sciacquare con acqua. Se il liquido entra in contatto con gli occhi, consultare immediatamente un medico.
• Non maneggiare la batteria o il cablaggio.
• Non aprire la batteria. Eventuali danni possono causare cortocircuiti, incendi o ustioni.
• Non smaltire la batteria o la lampada da lavoro nei rifiuti domestici. Seguire le istruzioni di smaltimento.
• Non immergere la batteria o la lampada da lavoro in acqua né esporle al fuoco o a temperature elevate, poiché ciò potrebbe causare incendi o esplosioni.
• La batteria è protetta da sovraccarico, scarica profonda, cortocircuito e sovracorrente.
• La batteria deve essere utilizzata solo a temperature ambientali comprese tra -10 e 40°C.
• Per lo stoccaggio a lungo termine, caricare la batteria fino a metà della sua capacità.
• Non pulire la lampada da lavoro con solventi. Se necessario, utilizzare una soluzione di sapone neutro e asciugare completamente con un panno morbido, pulito e asciutto prima dell'uso.
• Conservare in un luogo pulito e asciutto.
Specifiche: Tipo di LED; Fonte di alimentazione: batteria al litio da 2200 mAh; Materiale: lampada in plastica, base in acciaio; Grado di protezione; Modalità: ACCESO/SPENTO, 100%/50% di potenza; Luminosità; Durata; Tempo di ricarica; Ingresso USB 5V 1A (cavo USB-C da 100 cm incluso, caricatore non incluso); Gancio pieghevole per appenderla; Dimensioni.
Istruzioni per l'uso:
• Una pressione del pulsante accende la lampada da lavoro al 100% della potenza.
• Una seconda pressione riduce la potenza della lampada Al. 50%.
• Una terza pressione spegne la lampada da lavoro.
• La lampada da lavoro non funzionerà durante la ricarica.
Faro: Interruttore di alimentazione; Indicatore di carica; Ingresso di ricarica.
Smaltimento:
• Non smaltire la batteria o la lampada da lavoro nei rifiuti domestici. Al termine della loro vita utile, la batteria e la lampada devono essere portate a un centro di riciclaggio per apparecchiature elettriche ed elettroniche.
• Le batterie devono essere scaricate e riciclate o smaltite separatamente in modo ecologico. Nell'UE, le batterie danneggiate o esaurite devono essere riciclate in conformità con la direttiva 2006/66/CE.

[DK] Vigtige sikkerhedsoplysninger:
• Dæk ikke opladeren til under opladning.
• Brug ikke et beskadiget batteri eller en beskadiget arbejdslampe. Hvis batteriet eller arbejdslampen er beskadiget, kan der lække væske eller damp, som kan forårsage irritation eller forbrændinger. Sørg for ventilation for at beskytte mod dampe. Skyl med vand ved utilsigtet kontakt. Hvis væsken kommer i øjnene, skal du straks kontakte en læge.
• Manipuler ikke batteriet eller kablerne.
• Åbn ikke batteriet. Skader kan forårsage kortslutning, brand eller forbrændinger.
• Bortskaf ikke batteriet eller arbejdslampen sammen med husholdningsaffald. Følg retningslinjerne for bortskaffelse.
• Undgå at nedsænke batteriet eller arbejdslampen i vand eller udsætte dem for ild og høje temperaturer, da dette kan forårsage brand eller eksplosion.
• Batteriet er beskyttet mod overopladning, dyb afladning, kortslutning og overstrøm.
• Batteriet bør kun bruges ved en omgivelsestemperatur mellem -10 og 40°C.
• Ved langtidsopbevaring skal batteriet oplades til halv kapacitet.
• Rengør ikke arbejdslampen med opløsningsmidler. Brug om nødvendigt en mild sæbeopløsning, og tør lampen grundigt med en blød, ren og tør klud før brug.
• Opbevares på et rent og tørt sted.
Specifikation:
LED-type; Strømkilde: Lithium-batteri 2200 mAh; Materiale: Plastlampe, stålbase; Beskyttelsesgrad; Tilstand: TIL/FRA, 100%/50% effekt; Lysstyrke; Driftstid; Opladningstid; USB-indgang 5V 1A (USB-C-kabel 100 cm inkluderet, oplader medfølger ikke); Foldbar ophængskrog; Dimensioner.
Brugsanvisning:
• Ét tryk på knappen tænder arbejdslampen ved 100% effekt.
• Andet tryk på knappen skifter arbejdslampen til 50% effekt.
• Tredje tryk på knappen slukker arbejdslampen.
• Arbejdslampen fungerer ikke under opladning.
Projektør:
Tænd/sluk-knap; Strømindikator; Opladningsindgang.
Bortskaffelse:
• Batteriet og arbejdslampen må ikke bortskaffes sammen med husholdningsaffald. Efter endt levetid skal batteriet og lampen afleveres til genbrug på et lokalt center for elektrisk og elektronisk affald.
• Batterier skal aflades og genbruges eller bortskaffes separat på en miljøvenlig måde. I EU skal beskadigede eller udtjente batterier genbruges i overensstemmelse med direktiv 2006/66/EF.

[NL] Belangrijke veiligheidsinformatie:
• Bedek de oplader niet tijdens het opladen.
• Gebruik geen beschadigde accu of werklamp. Als de accu of werklamp beschadigd is, kan er vloeistof of damp vrijkomen, wat irritatie of brandwonden kan veroorzaken. Zorg voor voldoende ventilatie ter bescherming tegen dampen. Spoel bij accidenteel contact af met water. Raadpleeg onmiddellijk een arts als de vloeistof in de ogen komt.
• Manipuleer de accu of de bedrading niet.
• Open de accu niet. Beschadiging kan kortsluiting, brand of brandwonden veroorzaken.
• Gooi de accu of werklamp niet bij het huishoudelijk afval. Volg de instructies voor verwijdering.
• Plaats de accu of werklamp niet in water of vuur en bescherm deze tegen hoge temperaturen, omdat dit brand of een explosie kan veroorzaken.
• De accu is beveiligd tegen overladen, diepe ontlading, kortsluiting en overbelasting.
• De accu mag alleen worden gebruikt bij een omgevingstemperatuur van -10 tot 40°C.
• Voor langdurige opslag de accu tot de helft opladen.
• Reinig de werklamp niet met oplosmiddelen. Gebruik indien nodig een milde zeepoplossing en droog deze volledig af met een zachte, schone en droge doek voordat u deze gebruikt.
• Bewaar op een schone en droge plaats.
Specificaties: Type LED; Voedingsbron: lithiumbatterij van 2200 mAh; Materiaal: kunststof lamp, stalen basis; Beschermingsgraad; Modus: AAN/UIT, 100%/50% vermogen; Helderheid; Werktijd; Oplaadtijd; USB-ingang 5V 1A (USB-C-kabel van 100 cm inbegrepen, oplader niet inbegrepen); Opvouwbare ophanghaak; Afmetingen.
Gebruiksaanwijzing:
• Eén druk op de knop schakelt de werklamp in op 100% vermogen.
• Een tweede druk op de knop schakelt de werklamp over naar 50% vermogen.
• Een derde druk op de knop schakelt de werklamp uit.
• De werklamp werkt niet tijdens het opladen.
Schijnwerper: Aan/uit-schakelaar; Stroomindicator; Oplaadpoort.
Afvalverwerking:
• De accu en werklamp mogen niet met het huishoudelijk afval worden weggegooid. Aan het einde van hun levensduur moeten de accu en werklamp worden ingeleverd bij een recyclingpunt voor elektrische en elektronische apparatuur.
• Accu's moeten worden ontladen en apart op een milieuvriendelijke manier worden gerecycled of verwijderd. In de EU moeten beschadigde of versleten batterijen worden gerecycled volgens richtlijn 2006/66/EG.

[SE] Viktig säkerhetsinformation:
• Täck inte över laddaren under laddning.
• Använd inte ett skadat batteri eller en skadad arbetslampa. Om batteriet eller arbetslampan är skadad kan vätska eller ångor läcka ut och orsaka irritation eller brännskador. Se till att det finns tillräcklig ventilation för att skydda mot ångor. Vid oavsiktlig kontakt, skölj med vatten. Kontakta omedelbart läkare om vätskan kommer i ögonen.
• Manipulera inte batteriet eller kablarna.
• Öppna inte batteriet. Skador kan orsaka kortslutning, brand eller brännskador.
• Kassera inte batteriet eller arbetslampan i hushållsavfall. Följ instruktionerna för avfallshantering.
• Sänk inte ner batteriet eller arbetslampan i vatten eller utsätt dem för eld eller höga temperaturer, eftersom detta kan orsaka brand eller explosion.
• Batteriet är skyddat mot överladdning, djupurladdning, kortslutning och överström.
• Batteriet bör endast användas vid omgivningstemperaturer mellan -10 och 40°C.
• Vid långtidsförvaring, ladda batteriet till hälften av dess kapacitet.
• Rengör inte arbetslampan med lösningsmedel. Om det behövs, använd en mild tvållösning och torka av noggrant med en mjuk, ren och torr trasa före användning.
• Förvara på en ren och torr plats.
Specifikationer: Typ av LED; Strömkälla: Litiumbatteri 2200 mAh; Material: Plastlampa, stålfot; Skyddsklass; Läge: PÅ/AV, 100%/50% effekt; Ljusstyrka; Driftstid; Laddningstid; USB-ingång 5V 1A (USB-C-kabel 100 cm ingår, laddare ingår ej); Hopfällbar upphängningskrok; Mått.
Bruksanvisning:
• Ett tryck på knappen tänder arbetslampan med 100% effekt.
• Ett andra tryck på knappen minskar effekten till 50%.
• Ett tredje tryck på knappen stänger av arbetslampan.
• Arbetslampan fungerar inte under laddning.
Strålkastare: Strömbrytare; Strömindikator; Laddningsingång.
Avfallshantering:
• Kassera inte batteriet eller arbetslampan i hushållsavfall. När deras livslängd är slut, ska batteriet och arbetslampan lämnas in för återvinning vid en lokal insamlingsplats för elektrisk och elektronisk utrustning.
• Batterier ska urladdas och återvinnas eller bortskaffas separat på ett miljövänligt sätt. Inom EU måste skadade eller förbrukade batterier återvinnas i enlighet med direktiv 2006/66/EG

[FI] Tärkeää turvallisuustietoa:
• Älä peitä laturia latauksen aikana.
• Älä käytä vahingoittunutta akkua tai työvaloa. Jos akku tai työvalo on

vahingoittunut, siitä voi vuotaa nestettä tai höyryjä, jotka voivat aiheuttaa ärsytystä tai palovammoja. Varmista riittävä ilmanvaihto suojautuaksesi höyryiltä. Jos ainetta joutuu iholle, huuhtele vedellä. Jos nestettä pääsee silmiin, ota välittömästi yhteys lääkäriin.
• Älä käsittele akkua tai kaapelointia.
• Älä avaa akkua. Vaurioituminen voi aiheuttaa oikosulun, tulipalon tai palovammoja.
• Älä hävitä akkua tai työvaloa talousjätteen mukana. Noudata hävittämisohjeita.
• Älä upota akkua tai työvaloa veteen tai altista niitä tulelle tai korkeille lämpötiloille, koska se voi aiheuttaa tulipalon tai räjähdyksen.
• Akku on suojattu ylilatаukselta, syväpurkaukselta, oikosululta ja ylivirralta.
• Akkua tulee käyttää vain ympäristön lämpötilassa -10 – 40°C.
• Pitkäaikaista varastointia varten akku tulee ladata puoliväliin.
• Älä puhdista työvaloa liuottimilla. Jos tarpeen, käytä mietoa saippualiuosta ja kuivaa pehmeällä, puhtaalla ja kuivalla liinalla ennen käyttöä.
• Säilytä puhtaassa ja kuivassa paikassa.
Tekniset tiedot: LED-tyyppi; Virtalähde: litiumakku 2200 mAh; Materiaali: muovivalaisin, teräspohja; Suojausluokka; Tila: PÄÄLLÄ/POIS, 100%/50% teho; Kirkkaus; Käyttöaika; Latausaika; USB-tulo 5V 1A (USB-C-kaapeli 100 cm sisältyy, laturi ei sisälly); Taittuva ripustuskoukku; Mitat.
Käyttöohjeet:
• Yksi painallus käynnistää työvalon 100% teholla.
• Toinen painallus vaihtaa tehon 50%:iin.
• Kolmas painallus sammuttaa työvalon.
• Työvalo ei toimi latauksen aikana.
Valonheitin: Virtakytkin; Virran merkkivalo; Latausportti.
Hävittäminen:
• Akkua tai työvaloa ei saa hävittää talousjätteen mukana. Käytön päättyessä akku ja työvalo tulee toimittaa kierrätykseen paikalliseen sähkö- ja elektroniikkalaitteiden kierrätyspisteeseen.
• Akut tulee purkaa ja kierrättää tai hävittää erikseen ympäristöystävällisesti. EU:ssa vaurioituneet tai kuluneet akut on kierrätettävä direktiivin 2006/66/EC mukaisesti.

[NO] Viktig sikkerhetsinformasjon:
• Dekk ikke til laderen under lading.
• Bruk ikke et skadet batteri eller arbeidslampe. Hvis batteriet eller arbeidslampen er skadet, kan væske eller damp lekke ut og forårsake irritasjon eller brannskader. Sørg for tilstrekkelig ventilasjon for å beskytte mot dampene. Hvis det oppstår uhellskontakt, skyll med vann. Hvis væsken kommer i øynene, kontakt lege umiddelbart.
• Manipuler ikke batteriet eller kablene.
• Åpne ikke batteriet. Skader kan føre til kortslutning, brann eller brannskader.
• Kast ikke batteriet eller arbeidslampen i husholdningsavfall. Følg retningslinjene for avfallshåndtering.
• Ikke legg batteriet eller arbeidslampen i vann eller ild, og beskytt det mot høye temperaturer, da dette kan føre til brann eller eksplosjon.
• Batteriet er beskyttet mot overopplading, dyp utlading, kortslutning og overstrøm.
• Batteriet bør kun brukes ved omgivelsestemperaturer fra -10 til 40°C.
• Ved langtidslagring skal batteriet lades til halv kapasitet.
• Ikke rengjør arbeidslampen med løsemidler. Bruk eventuelt en mild såpeløsning og tørk grundig med en myk, ren og tørr klut før bruk.
• Oppbevares på et rent og tørt sted.
Spesifikasjoner: LED-type; Strømkilde: litiumbatteri 2200 mAh; Materiale: Plastlampe, stålfot; Beskyttelsesgrad; Modus: PÅ/AV, 100%/50% effekt; Lysstyrke; Driftstid; Ladingstid; USB-inngang 5V 1A (USB-C-kabel 100 cm inkludert, lader ikke inkludert); Sammenleggbar opphengskrok; Mål.
Bruksanvisning:
• Ett trykk på knappen slår på arbeidslampen på 100% effekt.
• Et andre trykk på knappen setter arbeidslampen på 50% effekt.
• Et tredje trykk på knappen slår av arbeidslampen.
• Arbeidslampen vil ikke fungere under lading.
Strålekaster: Strømknapp; Strømindikator; Ladeinngang.
Avfallshåndtering:
• Kast ikke batteriet eller arbeidslampen i husholdningsavfall. Ved slutten av levetiden skal batteri og arbeidslampe leveres til resirkulering på et lokalt innsamlingspunkt for elektriske og elektroniske apparater.
• Batterier skal tømmes og resirkuleres eller kastes separat på en miljøvennlig måte. I EU må skadede eller brukte batterier resirkuleres i henhold til direktiv 2006/66/EC.

[CZ] Důležité bezpečnostní informace:
• Nezakrývejte nabíječku během nabíjení.
• Nepoužívejte poškozenou baterii nebo pracovní lampu. V případě poškození baterie nebo pracovní lampy může unikat kapalina nebo pára, což může způsobit podráždění nebo popáleniny. Zajistěte dostatečnou ventilaci, která ochrání před výpary. Pokud dojde k náhodnému kontaktu, důkladně opláchněte vodou. Pokud kapalina přijde do očí, okamžitě vyhledejte lékařskou pomoc.
• Nezasahujte do baterie ani kabeláže.
• Neotvírejte baterii. Poškození může způsobit zkrat, požár nebo popáleniny.
• Neponechávejte baterii ani pracovní lampu v domácím odpadu. Dodržujte pokyny pro likvidaci.
• Nenuťte baterii ani pracovní lampu do vody nebo ohně a chraňte je před vysokými teplotami, protože to může způsobit požár nebo výbuch.
• Baterie je chráněna proti přebití, hlubokému vybití, zkratu a nadproudu.
• Baterie by měla být používána pouze v okolní teplotě od -10 do 40°C.
• Při dlouhodobém skladování by měla být baterie nabita na polovinu.
• Nečistěte pracovní lampu rozpouštědly. V případě potřeby použijte mírný roztok mýdla a před použitím ji důkladně osušujte měkkým, čistým a suchým hadříkem.
• Uchovávejte na čistém a suchém místě.
Specifikace: Typ LED; Napájení: Li-ion baterie 2200 mAh; Materiál: Plastová lampa, ocelová základna; Stupeň ochrany; Režim: ON/OFF, 100%/50% výkonu; Jas; Doba provozu; Doba nabíjení; USB vstup 5V 1A (kabel USB-C 100 cm součástí balení, nabíječka není součástí); Skládací hák pro zavěšení; Rozměry.
Návod k použití:
• Jedno stisknutí tlačítka zapne pracovní lampu na 100% výkon.
• Druhé stisknutí tlačítka přepne pracovní lampu na 50% výkon.
• Třetí stisknutí tlačítka vypne pracovní lampu.
• Pracovní lampa nebude fungovat během nabíjení.
Reflektor: Napájecí tlačítko; Indikátor napájení; Nabíjecí vstup.
Likvidace:
• Nepoužívejte baterii ani pracovní lampu v domácím odpadu. Po skončení životnosti je nutné baterii a pracovní lampu odevzdat k recyklaci na místní sběrný dvůr pro elektrozařízení.
• Baterie by měly být vybitý a recyklovány nebo zlikvidovány samostatně a ekologicky. V EU musí být poškozené nebo vyčerpané baterie recyklovány v souladu s nařízením 2006/66/EC.

[SK] Dôležité bezpečnostné informácie:
• Nepokryte nabíjačku počas nabíjania.
• Nepoužívajte poškodenú batériu alebo pracovnú lampu. Pri poškodení batérie alebo pracovnej lampy môže unikať kvapalina alebo para a spôsobiť podráždenie alebo popáleniny. Zabezpečte dostatočnú ventiláciu, ktorá chráni pred výparmi. Ak dôjde k náhodnému kontaktu, dôkladne opláchnite vodou. Ak kvapalina príde do očí, okamžite vyhľadajte lekársku pomoc.
• Nemanipulujte s batériou ani s káblami.
• Neotvárajte batériu. Poškodenie môže spôsobiť skrat, požiar alebo popáleniny.
• Nevyhadzujte batériu ani pracovnú lampu do domového odpadu. Dodržiavajte pokyny na likvidáciu.
• Nenechávajte batériu ani pracovnú lampu v kontakte s vodou alebo ohňom a chráňte ju pred vysokými teplotami, pretože to môže spôsobiť požiar alebo výbuch.
• Batéria je chránená proti preťaženiu, hlbokému vybitiu, skratom a nadprúdom.
• Batéria by mala byť používaná iba pri okolitej teplote od -10 do 40°C.
• Pri dlhodobom skladovaní by mala byť batéria nabitá na polovicu.
• Nečistite pracovnú lampu rozpúšťadlami. V prípade potreby použite jemný roztok mydla a dôkladne ju vysušte mäkkou, čistou a suchou handričkou pred použitím.
• Skladujte na čistom a suchom mieste.
Špecifikácie: Typ LED; Napájanie: Lítium-iónová batéria 2200 mAh; Materiál: Plastová lampa, oceľová základňa; Stupeň ochrany; Režim: ZAP/VYP, 100%/50% výkonu; Jas; Prevádzkový čas; Doba nabíjania; USB vstup 5V 1A (kabel USB-C 100 cm súčasťou balenia, nabíjačka nie je súčasťou balenia); Skladací hák na zavesenie; Rozmery.
Návod na použitie:
• Jedným stlačením tlačidla zapnete pracovnú lampu na 100% výkonu.
• Druhým stlačením tlačidla prepnete pracovnú lampu na 50% výkonu.
• Tretím stlačením tlačidla vypnete pracovnú lampu.
• Pracovná lampa nebude fungovať počas nabíjania.
Reflektor: Napájací spínač; Indikátor napájania; Nabíjací vstup.
Likvidácia:
• Nepoužívajte batériu ani pracovnú lampu v domovom odpade. Po skončení životnosti je potrebné batériu a pracovnú lampu odovzdať na recykláciu na miestne zberné miesto pre elektroodpad.
• Batérie by mali byť vybitý a recyklované alebo zlikvidované oddelene a ekologicky. V EÚ musia byť poškodené alebo vyčerpané batérie recyklované v súlade s nariadením 2006/66/EC.

[HU] Fontos biztonsági információk:
• Ne takarja le a töltőt töltés közben.
• Ne használjon sérült akkumulátort vagy munkalámpát. Sérült akkumulátor vagy munkalámpa esetén folyadék vagy gőz szivároghat, ami irritációt vagy égési sérüléseket okozhat. Biztosítson megfelelő szellőzést a gőzök elkerülése érdekében. Véletlen érintkezés esetén öblítse le vízzel. Ha a folyadék a szemébe kerül, azonnal forduljon orvoshoz.
• Ne manipuláljon az akkumulátorral vagy a vezetékezéssel.
• Ne nyissa ki az akkumulátort. A sérülés zárlatot, tüzet vagy égési sérüléseket okozhat.
• Ne dobja ki az akkumulátort vagy a munkalámpát háztartási hulladékba. Kövesse az ártalmatlanítási utasításokat.
• Ne helyezze az akkumulátort vagy a munkalámpát vízbe vagy tűzbe, és védje őket a magas hőmérséklettől, mert tűz- vagy robbanásveszélyt jelenthet.
• Az akkumulátor túlterhelés, mély lemerülés, rövidzárlat és túlfeszültség ellen védett.
• Az akkumulátor kizárólag -10 és 40 °C közötti környezeti hőmérsékleten használható.
• Hosszú távú tárolás esetén az akkumulátort félig kell feltölteni.
• Ne tisztítsa a munkalámpát oldószerekkel. Ha szükséges, enyhe szappanos oldatot használjon, és alaposan szárítsa meg puha, tiszta, száraz ruhával.
• Tárolja tiszta, száraz helyen.
Műszaki adatok: LED típus; Tápegység: Lítium-ion akkumulátor 2200 mAh; Anyag: Műanyag lámpa, acél alap; Védelmi osztály; Mód: BE/KI, 100%/50% teljesítmény; Fényerő; Üzemidő; Töltési idő; USB bemenet 5V 1A (USB-C kábel 100 cm mellékelve, töltő nem tartozék); Hajlítható kampó a függeszthéshez; Méretek.
Használati utasítások:
• Az első gombnyomás bekapcsolja a munkalámpát 100%-os teljesítménnyel.
• A második gombnyomás 50%-os teljesítményre kapcsolja a munkalámpát.
• A harmadik gombnyomás kikapcsolja a munkalámpát.
• A munkalámpa nem működik töltés közben.
Reflektor: Tápegység kapcsoló; Tápellátás jelző; Töltési bemenet.
Hulladékkezelés:
• Ne dobja ki az akkumulátort vagy a munkalámpát háztartási hulladékba. A használat végén az akkumulátort és a munkalámpát a helyi elektronikai hulladékgyűjtőbe kell leadni.
• Az akkumulátorokat le kell meríteni, és külön kell újrahasznosítani vagy ártalmatlanítani környezetbarát módon. Az EU-ban a sérült vagy elhasználódott akkumulátorokat a 2006/66/EC rendeletnek megfelelően újra kell hasznosítani.

[RO/MD] Informații importante de siguranță:
• Nu acoperi încărcătorul în timpul încărcării.
• Nu utilizați un acumulator sau o lampă de lucru deteriorată. În caz de deteriorare, acumulatorul sau lampa de lucru pot scăpa lichid sau aburi, ceea ce poate cauza iritații sau arsuri. Asigurați-vă că există ventilație pentru a preveni inhalarea vaporilor. Dacă intrați în contact accidental, clătiți cu apă. Dacă lichidul ajunge în ochi, consultați imediat un medic.
• Nu manipulați acumulatorul sau cablurile.
• Nu deschideți acumulatorul. Deteriorarea acestuia poate duce la scurtcircuit, incendiu sau arsuri.
• Nu aruncați acumulatorul sau lampa de lucru la gunoi. Urmați instrucțiunile de eliminare a deșeurilor.
• Nu introduceți acumulatorul sau lampa de lucru în apă sau foc și protejați-le de temperaturi ridicate, deoarece poate duce la incendiu sau explozie.
• Acumulatorul este protejat împotriva supraîncărcării, descărcării profunde, scurtcircuitului și curentului excesiv.
• Acumulatorul trebuie utilizat doar la temperaturi de mediu între -10 și 40°C.
• Dacă depozitați pe termen lung, încărcați acumulatorul până la jumătate.
• Nu curățați lampa de lucru cu solvenți. Dacă este necesar, utilizați o soluție blândă de săpun și uscați-o complet înainte de utilizare cu o cârpă moale, curată și uscată.
• Depozitați într-un loc curat și uscat.
Specificații: Tip LED; Sursa de alimentare: Acumulator litiu-ion 2200 mAh; Material: Lampa din plastic, bază din oțel; Grad de protecție; Mod: ON/OFF, 100%/50% putere; Luminiozitate; Timp de lucru; Timp de încărcare; Intrare USB Încărcare 5V 1A (cablu USB-C de 100 cm inclus, încărcătorul nu este inclus); Cârlig pliabil pentru suspendare; Dimensiuni.
Instrucțiuni de utilizare:
• O apăsare de buton va porni lampa de lucru la 100% putere.
• A doua apăsare de buton va schimba lampa de lucru la 50% putere.
• A treia apăsare de buton va opri lampa de lucru.
• Lampa de lucru nu va funcționa în timpul încărcării.
Proiector: Comutator de alimentare; Indicator de alimentare; Intrare de încărcare.
Eliminarea deșeurilor:
• Nu aruncați acumulatorul sau lampa de lucru la gunoi. La sfârșitul perioadei de utilizare, acumulatorul și lampa de lucru trebuie să fie predate pentru reciclare la un punct local de colectare a deșeurilor electronice.
• Acumulatorii trebuie descărcați și reciclați sau eliminați separat, într-un mod ecologic. În UE, bateriile deteriorate sau uzate trebuie reciclate conform reglementărilor 2006/66/EC.

[GR] Σημαντικές πληροφορίες ασφαλείας:
• Μην καλύπτετε τον φορτιστή κατά τη διάρκεια της φόρτισης.
• Μην χρησιμοποιείτε κατεστραμμένη μπαταρία ή φακό εργασίας. Εάν η μπαταρία ή ο φακός εργασίας είναι κατεστραμμένος, μπορεί να διαρρεύσει υγρό ή ατμοί, προκαλώντας ερεθισμό ή εγκαύματα. Βεβαιωθείτε ότι υπάρχει επαρκής αερισμός για να αποφύγετε την εισπνοή ατμών. Σε περίπτωση τυχαίας επαφής, ξεπλύνετε με νερό. Εάν το υγρό έρθει σε επαφή με τα μάτια, επικοινωνήστε αμέσως με γιατρό.
• Μην χειρίζεστε την μπαταρία ή τα καλώδια.
• Μην ανοίγετε την μπαταρία. Η ζημιά μπορεί να προκαλέσει βραχυκύκλωμα, φωτιά ή εγκαύματα.
• Μην πετάτε την μπαταρία ή τον φακό εργασίας στα απορρίμματα. Ακολουθήστε τις οδηγίες απόρριψης.
• Μην τοποθετείτε την μπαταρία ή τον φακό εργασίας σε νερό ή φωτιά και προστατέψτε τα από υψηλές θερμοκρασίες, καθώς αυτό μπορεί να προκαλέσει φωτιά ή έκρηξη.
• Η μπαταρία είναι προστατευμένη από υπερφόρτιση, βαθιά εκφόρτιση, βραχυκύκλωμα και υπερβολικό ρεύμα.
• Η μπαταρία πρέπει να χρησιμοποιείται μόνο σε θερμοκρασίες περιβάλλοντος από -10 έως 40°C.
• Εάν αποθηκεύετε τη μπαταρία για μεγάλο χρονικό διάστημα, πρέπει να την φορτίσετε μέχρι τη μέση.
• Μην καθαρίζετε τον φακό εργασίας με διαλύτες. Εάν είναι απαραίτητο, χρησιμοποιήστε ένα ήπιο διάλυμα σαπουνιού και στεγνώστε το εντελώς πριν τη χρήση με ένα μαλακό, καθαρό και στεγνό πανί.
• Αποθηκεύστε το σε καθαρό και ξηρό μέρος.
Τεχνικά χαρακτηριστικά: Τύπος LED; Πηγή Τροφοδοσίας: Μπαταρία Λιθίου 2200 mAh; Υλικό: Φωτιστικό από πλαστικό, μεταλλική βάση; Βαθμός Προστασίας; Λειτουργία: ΕΝ/ΑΠ, 100%/50% ισχύος; Φωτεινότητα; Χρόνος Λειτουργίας; Χρόνος Φόρτισης; Είσοδος USB Φόρτιση 5V 1A (Καλώδιο USB-C 100 cm περιλαμβάνεται, φορτιστής δεν περιλαμβάνεται); Αναδιπλούμενος γάντζος για κρέμασμα; Διαστάσεις.
Οδηγίες χρήσης:
• Η πρώτη πίεση του κουμπιού ενεργοποιεί τον φακό εργασίας στο 100% της ισχύος.
• Η δεύτερη πίεση του κουμπιού μεταβάλλει τον φακό εργασίας στο 50% της ισχύος.
• Η τρίτη πίεση του κουμπιού απενεργοποιεί τον φακό εργασίας.
• Ο φακός εργασίας δεν λειτουργεί κατά τη διάρκεια της φόρτισης.
Φωτιστικό προβολέα: Διακόπτης τροφοδοσίας; Δείκτης τροφοδοσίας; Είσοδος φόρτισης.
Απόρριψη:
• Μην πετάτε την μπαταρία ή τον φακό εργασίας στα απορρίμματα. Στο τέλος της χρήσης, η μπαταρία και ο φακός εργασίας πρέπει να απορρίπτονται σε τοπικό σημείο ανακύκλωσης ηλεκτρονικών απορριμμάτων.
• Οι μπαταρίες πρέπει να αποφορτίζονται και να ανακυκλώνονται ή να απορρίπτονται ξεχωριστά με φιλικό προς το περιβάλλον τρόπο. Στην ΕΕ, οι κατεστραμμένες ή εξαντλημένες μπαταρίες πρέπει να ανακυκλώνονται σύμφωνα με τις οδηγίες 2006/66/EC.

[MK] Важни информации за безбедност:
• Не покривајте го полначот за време на полнењето.
• Не користете оштетен акумулатор или работна светилка. Во случај на оштетување, акумулаторот или работната светилка може да испушти течност или пареа која може да предизвика иритации или изгореници. Обезбедете доволна вентилација за да се спречи вдишување на парите. Ако дојде до случаен контакт, исплакнете со вода. Ако течноста допре во очите, веднаш контактирајте со лекар.
• Не манипулирајте со акумулаторот или жиците.
• Не отворајте го акумулаторот. Оштетувањето може да предизвика краток спој, пожар или изгореници.
• Не фрлајте акумулаторот или работната светилка во домашните отпадоци. Следете ги упатствата за одложување.
• Не ставајте акумулаторот или работната светилка во вода или оган и заштитете ги од високи температури, што може да доведе до пожар или експлозија.
• Акумулаторот е заштитен од презаредување, длабока испразнување, краток спој и прекумерен тек.
• Акумулаторот треба да се користи само при температура на околината од -10 до 40°C.
• Ако акумулаторот се чува долго време, треба да се наполни до половина.
• Не чистете ја работната светилка со растварачи. Ако е потребно, користете благ раствор на сапун и целосно исушете ја пред употреба со мека, чиста и сува крпа.
• Чувајте го во чисто и суво место.
Технички спецификации: Тип LED; Извор на напојување: Литиумски акумулатор 2200 mAh; Материјал: Пластична лампа, челична база; Степен на заштита; Режим: Вкл/Искл, 100%/50% моќност; Светлосна

јачина; Време на работа; Време на полнење; USB влез за полнење 5V 1A (USB-C кабел 100 cm вклучен, полнач не е вклучен); Склоплив закачалка за закачување; Димензии.
Упатства за користење:
• Едно притискање на копчето ќе ја вклучи работната светилка на 100% моќност.
• Второто притискање на копчето ќе ја постави работната светилка на 50% моќност.
• Третото притискање на копчето ќе ја исклучи работната светилка.
• Работната светилка нема да работи за време на полнењето.
Проектор: Прекинувач на напојување; Индикатор на напојување; Влез за полнење.
Одложување на отпад:
• Не фрлајте акумулаторот или работната светилка во домашните отпадоци. По завршувањето на периодот на користење, акумулаторот и работната светилка треба да се предадат за рециклирање на локално место за електронски отпад.
• Акумулаторите треба да се исправнат и да се рециклираат или одложуваат посебно и на еколошки начин. Во ЕУ, оштетените или исцрпените батерии мора да се рецикли
раат според насоките на 2006/66/EC.

[SI] Pomembne varnostne informacije:
• Med polnjenjem ne pokrivajte polnilca.
• Ne uporabljajte poškodovanega akumulatorja ali delovne luči. Če je akumulator ali delovna luč poškodovan, lahko izteče tekočina ali para, kar lahko povzroči draženje ali opekline. Poskrbite za ustrezno prezračevanje, da preprečite vdihavanje hlapov. V primeru stika s kožo, izperite z vodo. Če tekočina pride v oči, nemudoma poiščite zdravniško pomoč.
• Ne ravnajte z akumulatorjem ali kabli.
• Ne odpirajte akumulatorja. Poškodba lahko povzroči kratki stik, požar ali opekline.
• Akumulatorja ali delovne luči ne odvrzite med običajne odpadke. Sledite navodilom za odstranjevanje.
• Akumulatorja ali delovne luči ne postavljajte v vodo ali ogenj ter jih zaščitite pred visokimi temperaturami, saj lahko to povzroči požar ali eksplozijo.
• Akumulator je zaščiten pred prenapolnjenostjo, globokim praznjenjem, kratkimi stiki in previsokim tokom.
• Akumulator je treba uporabljati le pri temperaturi okolja med -10 in 40°C.
• Če akumulator dolgo shranjujete, ga napolnite do polovice.
• Delovne luči ne čistite z raztopini. Če je potrebno, uporabite blag milni raztopino in pred uporabo popolnoma posušite z mehko, čisto in suho krpo.
• Shranjujte v čistem in suhem prostoru.
Tehnične lastnosti: Tip LED; Vir napajanja: Litij-ionski akumulator 2200 mAh; Material: Plastična luč, jeklena osnova; Zaščitna stopnja; Način: VKL/IZKLOP, 100%/50% moči; Sijaj; Čas delovanja; Čas polnjenja; USB vhod za polnjenje 5V 1A (vključen USB-C kabel dolžine 100 cm, polnilec ni priložen); Zložljiv kavelj za obešanje; Dimenzije.
Navodila za uporabo:
• Enkratno pritiskanje na gumb vklopi delovno luč na 100% moči.
• Drugič pritisnite gumb, da preklopite delovno luč na 50% moči.
• Tretjič pritisnite gumb, da izklopite delovno luč.
• Delovna luč ne bo delovala med. polnjenjem.
Reflektor: Napajalni stikalo; Indikator napajanja; Vhod za polnjenje.
Odstranjevanje:
• Akumulatorja ali delovne luči ne odvrzite med običajne odpadke. Po končanem obdobju uporabe morate akumulator in delovno luč odložiti v lokalno točko za recikliranje elektronskih odpadkov.
• Akumulatorje je treba izprazniti in reciklirati ali ločeno odstraniti na okolju prijazen način. V EU morajo poškodovane ali izrabljene baterije biti reciklirane v skladu z direktivo 2006/66/EC.

[RS/HR] Važne sigurnosne informacije:
• Ne pokrivajte punjač tijekom punjenja.
• Ne koristite oštećenu bateriju ili radnu lampu. U slučaju oštećenja, baterija ili radna lampa mogu ispuštati tekućinu ili paru koja može uzrokovati iritaciju ili opekline. Osigurajte odgovarajuću ventilaciju kako biste spriječili udisanje para. Ako dođe do slučajnog kontakta, isperite vodom. Ako tekućina dođe u oči, odmah potražite liječničku pomoć.
• Nemojte manipulirati s baterijom ili žicama.
• Nemojte otvarati bateriju. Oštećenje može izazvati kratki spoj, požar ili opekline.
• Nemojte bacati bateriju ili radnu lampu u kućni otpad. Slijedite upute za odlaganje.
• Nemojte stavljati bateriju ili radnu lampu u vodu ili vatru te ih štitite od visokih temperatura, jer to može uzrokovati požar ili eksploziju.
• Baterija je zaštićena od prepunjavanja, dubokog pražnjenja, kratkog spoja i prekomjernog strujanja.
• Baterija se treba koristiti samo pri temperaturama okoline od -10 do 40°C.
• Ako se baterija dugo pohranjuje, treba je napuniti do polovice.
• Radnu lampu nemojte čistiti otapalima. Ako je potrebno, koristite blagi sapunasti otopinu i potpuno je osušite prije upotrebe mekanom, čistom i suhom krpom.
• Čuvajte na čistom i suhom mjestu.
Tehničke specifikacije: Tip LED; Izvor napajanja: Litij-ionska baterija 2200 mAh; Materijal: Plastična lampa, čelična osnova; Zaštita; Način: Uključen/Isključen, 100%/50% snage; Osvjetljenje; Vrijeme rada; Vrijeme punjenja; USB ulaz za punjenje 5V 1A (USB-C kabel od 100 cm uključen, punjač nije uključen); Sklopivi kuka za vješanje; Dimenzije.
Upute za korištenje:
• Jednom pritiskanjem gumba uključite radnu lampu na 100% snage.
• Drugi pritisak gumba postavit će radnu lampu na 50% snage.
• Treći pritisak gumba isključuje radnu lampu.
• Radna lampa neće raditi tijekom punjenja.
Reflektor: Prekidač za napajanje; Indikator napajanja; Ulaz za punjenje.
Odlaganje:
• Nemojte bacati bateriju ili radnu lampu u kućni otpad. Nakon završetka razdoblja uporabe, bateriju i radnu lampu treba odložiti na lokalnoj točki za reciklažu elektroničkog otpada.
• Baterije treba isprazniti i reciklirati ili odložiti odvojeno i na ekološki prihvatan način. U EU, oštećene ili istrošene baterije moraju se reciklirati u skladu s pravilima 2006/66/EC.

[BG] Важни инструкции за безопасност:
• Не покривайте зарядното устройство по време на зареждане.
• Не използвайте повредена батерия или работна лампа. Ако батерията или работната лампа са повредени, те могат да изпускат течност или пара, което може да предизвика раздразнение или изгаряния. Осигурете подходяща вентилация, за да предотвратите вдишване на пари. В случай на случайно докосване, изплакнете с вода. Ако течността попадне в очите, незабавно се консултирайте с лекар.
• Не манипулирайте с батерията или кабелите.
• Не отваряйте батерията. Повредата може да предизвика късо съединение, пожар или изгаряния.
• Не изхвърляйте батерията или работната лампа сред битовите отпадъци. Следвайте инструкциите за изхвърляне.
• Не поставяйте батерията или работната лампа в вода или огън и ги защитете от високи температури, тъй като това може да доведе до пожар или експлозия.
• Батерията е защитена от презареждане, дълбоко разреждане, късо съединение и прекомерен ток.
• Батерията трябва да се използва само при температури на околната среда от -10 до 40°C.
• При продължително съхранение батерията трябва да бъде заредена до половина.
• Не почиствайте работната лампа с разтворители. Ако е необходимо, използвайте лек сапунен разтвор и я подсушете добре с мека, чиста и суха кърпа преди употреба.
• Съхранявайте на чисто и сухо място.
Технически спецификации: Тип LED; Източник на захранване: Литиева батерия 2200 mAh; Материал: Пластмасова лампа, стоманена основа; Степен на защита; Режим: ВКЛ/ИЗКЛ, 100%/50% мощност; Яркост; Време на работа; Време на зареждане; USB вход за зареждане 5V 1A (включен USB-C кабел 100 см, зарядно не е включено); Сгъваем кука за окачване; Размери.
Инструкции за употреба:
• Едно натискане на бутона включва работната лампа на 100% мощност.
• Второ натискане на бутона премества работната лампа на 50% мощност.
• Трето натискане на бутона изключва работната лампа.
• Работната лампа няма да работи по време на зареждане.
Прожектор: Преключвател за захранване; Индикатор за захранване; Вход за зареждане.
Изхвърляне:
• Не изхвърляйте батерията или работната лампа в битовите отпадъци. След като периодът на употреба приключи, батерията и работната лампа трябва да бъдат предадени за рециклиране на местно място за електронни отпадъци.
• Батериите трябва да бъдат изразходвани и рециклирани или изхвърляни отделно и по екологичен начин. В ЕС повредените или износени батерии трябва да бъдат рециклирани съгласно разпоредбите на 2006/66/EC.

[RU/BY] Важные инструкции безопасности:
• Не накрывайте зарядное устройство во время зарядки.
• Не используйте поврежденную батарею или рабочий светильник. В случае повреждения батарея или светильник могут выделять жидкость или пар, что может вызвать раздражение или ожоги. Обеспечьте хорошую вентиляцию, чтобы избежать вдыхания паров. В случае случайного контакта промойте водой. Если жидкость попадет в глаза, немедленно обратитесь к врачу.
• Не манипулируйте с батареей или проводами.
• Не открывайте батарею. Повреждение может привести к короткому замыканию, пожару или ожогам.
• Не выбрасывайте батарею или рабочий светильник в бытовые отходы. Следуйте инструкциям по утилизации.
• Не помещайте батарею или рабочий светильник в воду или огонь и защищайте их от высоких температур, так как это может привести к пожару или взрыву.
• Батарея защищена от перезарядки, глубокого разряда, короткого замыкания и перегрузки током.
• Батарея должна использоваться только при температуре окружающей среды от -10 до 40°C.
• При длительном хранении батарею нужно зарядить на половину.
• Не очищайте рабочий светильник растворителями. При необходимости используйте мягкий мыльный раствор и тщательно высушите его перед использованием мягкой, чистой и сухой тряпкой.
• Храните в чистом и сухом месте.
Технические характеристики: Тип LED; Источник питания: Литиевая батарея 2200 mAh; Материал: Пластиковая лампа, стальная основа; Степень защиты; Режим: ВКЛ/ВЫКЛ, 100%/50% мощности; Яркость; Время работы; Время зарядки; USB-вход для зарядки 5V 1A (в комплекте кабель USB-C 100 см, зарядное устройство не входит в комплект); Складной крюк для подвешивания; Размеры.
Инструкции по эксплуатации:
• Одно нажатие кнопки включает рабочий светильник на 100% мощности.
• Второе нажатие кнопки переключает рабочий светильник на 50% мощности.
• Третье нажатие кнопки выключает рабочий светильник.
• Рабочий светильник не будет работать во время зарядки.
Прожектор: Переключатель питания; Индикатор питания; Вход для зарядки.
Утилизация:
• Не выбрасывайте батарею или рабочий светильник в бытовые отходы. После завершения срока службы батарею и рабочий светильник следует сдать на утилизацию в местный пункт переработки электрических и электронных отходов.
• Батареи должны быть разряжены и переработаны или утилизированы отдельно и экологически безопасным способом. В ЕС поврежденные или изношенные батареи должны утилизироваться в соответствии с директивой 2006/66/EC.

[UA] Важливі інструкції з безпеки:
• Не накривайте зарядний пристрій під час заряджання.
• Не використовуйте пошкоджену батарею або робочу лампу. У разі пошкодження з батареї або робочої лампи може витікати рідина або пара, що може викликати подразнення або опіки. Забезпечте належну вентиляцію для запобігання вдиханню парів. У разі випадкового контакту промийте водою. Якщо рідина потрапить в очі, негайно зверніться до лікаря.
• Не маніпулюйте з батареєю або проводами.
• Не відкривайте батарею. Пошкодження може призвести до короткого замикання, пожежі або опіків.
• Не викидайте батарею або робочу лампу в побутові відходи. Дотримуйтесь інструкцій щодо утилізації.
• Не кладіть батарею або робочу лампу у воду або вогонь і захищайте від високих температур, оскільки це може призвести до пожежі або вибуху.
• Батарея захищена від перезарядки, глибокого розряду, короткого замикання та надмірного струму.
• Батарею слід використовувати тільки при температурі навколишнього середовища від -10 до 40°C.
• При тривалому зберіганні батарею слід зарядити на половину.
• Не очищайте робочу лампу розчинниками. Якщо потрібно, використовуйте м'який мильний розчин і ретельно висушіть перед використанням м'якою, чистою і сухою тканиною.
• Зберігайте в чистому і сухому місці.
Технічні характеристики: Тип LED; Джерело живлення: Літієва батарея 2200 mAh; Матеріал: Пластикова лампа, сталева основа; Клас захисту; Режим: УВІМК/ВИМК, 100%/50% потужності; Яскравість; Час роботи; Час заряджання; USB вхід для заряджання 5V 1A (кабель USB-C 100 см в комплекті, зарядний пристрій не входить); Складаний гак для підвісу; Розміри.
Інструкції з експлуатації:
• Одне натискання кнопки включає робочу лампу на 100% потужності.
• Друге натискання кнопки переводить робочу лампу на 50% потужності.
• Третє натискання кнопки вимикає робочу лампу.
• Робоча лампа не працюватиме під час заряджання.
Прожектор: Перемикач живлення; Індикатор живлення; Вхід для заряджання.
Утилізація:
• Не викидайте батарею або робочу лампу в побутові відходи. Після завершення терміну служби батарею і робочу лампу слід здати на утилізацію в місцеву переробку електронних і електричних відходів.
• Батареї повинні бути розряджені і піддані переробці або утилізації окремо і екологічно безпечним способом. В ЄС пошкоджені або зношені батареї повинні бути перероблені відповідно до директиви 2006/66/EC.

[LT] Svarbios saugos instrukcijos:
• Neuždenkite įkroviklio įkrovimo metu.
• Nenaudokite sugadintos baterijos ar darbo lempos. Jei baterija arba darbo lempa sugadinama, iš jos gali ištekėti skysčių arba garų, kurie gali sukelti dirginimą arba nudegimus. Užtikrinkite tinkamą vėdinimą, kad apsaugotumėte nuo garų patekimo į kvėpavimo takus. Atsitiktinio kontakto atveju nuplaukite vandeniu. Jei skystis pateko į akis, nedelsdami kreipkitės į gydytoją.
• Neliesti baterijos ar laidų.
• Neatidarykite baterijos. Sugadinus ją gali įvykti trumpasis jungimas, gaisras arba nudegimai.
• Niekada nešalinkite baterijos ar darbo lempos su buitinių atliekų. Laikykitės nurodymų, kaip tinkamai jas utilizuoti.
• Niekada nedėkite baterijos ar darbo lempos į vandenį ar ugnį ir apsaugokite jas nuo aukštų temperatūrų, nes tai gali sukelti gaisrą arba sprogimą.
• Baterija apsaugota nuo per didelio įkrovimo, gilaus išsikrovimo, trumpųjų jungimų ir per didelio srovės.
• Bateriją reikia naudoti tik esant aplinkos temperatūrai nuo -10 iki 40°C.
• Ilgą laiką laikydami baterją ją turėtumėte įkrauti iki pusės.
• Nenaudokite tirpiklių darbo lempai valyti. Jei reikia, naudokite švelnų muilo tirpalą ir kruopščiai nusausinkite minkštu, švariu ir sausu audiniu.
• Laikyti švarioje ir sausoje vietoje.
Specifikacija: LED tipas; Maitinimo šaltinis: Ličio baterija 2200 mAh; Medžiaga: Plastikinė lempa, plieno pagrindas; Apsaugos klasė; Režimas: ĮJUNGTA/IŠJUNGTA, 100%/50% galios; Šviesos intensyvumas; Veikimo laikas; Įkrovimo laikas; USB įkrovimo įėjimas 5V 1A (pridedamas USB-C kabelis 100 cm, įkroviklis nepridedamas); Sulankstomas kabliukas kabinimui; Matmenys.
Naudojimo instrukcijos:
• Vienas paspaudimas įjungia darbo lemputę 100% galios.
• Antras paspaudimas pakeičia darbo lemputę į 50% galios.
• Trečias paspaudimas išjungia darbo lemputę.
• Darbo lemputė neveiks įkrovimo metu.
Prožektorius: Maitinimo jungiklis; Maitinimo indikatorius; Įkrovimo įėjimas.
Utilizacija:
• Niekada nešalinkite baterijos ar darbo lempos su buitinių atliekų. Pasibaigus naudojimo laikui, bateriją ir darbo lempą reikia perduoti į vietinę elektroninių ir elektrinių atliekų perdirbimo stotį.
• Baterijos turi būti iškraunamos ir perdirbamos arba utilizuojamos atskirai ir ekologiškai. ES sugadintos arba senos baterijos turi būti perdirbamos pagal 2006/66/EC direktyvą.

[LV] Svarīgas drošības instrukcijas:
• Neklājiet lādētāju, kamēr tas uzlādējas.
• Nelietojiet bojātu akumulatoru vai darba lampu. Ja akumulators vai darba lampa tiek bojāta, no tiem var izplūst šķidrums vai tvaiki, kas var izraisīt kairinājumu vai apdegumus. Nodrošiniet labu ventilāciju, lai izvairītos no tvaiku ieelpošanas. Ja notiek nejaušs kontakts, noskalojiet ar ūdeni. Ja šķidrums nonāk acīs, nekavējoties sazinieties ar ārstu.
• Nemanipulējiet ar akumulatoru vai vadiem.
• Neatveriet akumulatoru. Bojājums var izraisīt īssavienojumu, ugunsgrēku vai apdegumus.
• Nelietojiet akumulatoru vai darba lampu mājsaimniecības atkritumos. Lūdzu, ievērojiet norādījumus par to pareizu utilizāciju.
• Nelieciet akumulatoru vai darba lampu ūdenī vai ugunī un aizsargājiet tos no augstām temperatūrām, jo tas var izraisīt ugunsgrēku vai sprādzienu.
• Akumulators ir aizsargāts pret pārslodzi, dziļu izlādēšanos, īssavienojumiem un pārmērīgu strāvu.
• Akumulators jālieto tikai pie apkārtējās vides temperatūras no -10 līdz 40°C.
• Ilgstoši uzglabājot akumulatoru, to vajadzētu uzlādēt līdz pusei.
• Nenoņemiet darba lampu ar šķīdinātājiem. Ja nepieciešams, izmantojiet maigu ziepju šķīdumu un rūpīgi nosusiniet ar mīkstu, tīru un sausu audumu pirms lietošanas.
• Uzglabājiet tīrā un sausā vietā.
Tehniskās specifikācijas: LED tips; Barošanas avots: Litija akumulators 2200 mAh; Materiāls: Plastmasas lampa, tērauda pamatne; Aizsardzības pakāpe; Režīms: IESL./IZSL., 100%/50% jauda; Gaismas intensitāte; Darbības laiks; Uzlādes laiks; USB uzlādes ieejas 5V 1A (USB-C kabelis 100 cm iekļauts, uzlādes ierīce nav iekļauta); Saliekams āķis piekarei; Izmēri.
Lietošanas instrukcijas:
• Pirmais spiediens ieslēdz darba lampu ar 100% jaudu.
• Otrais spiediens pārslēdz darba lampu uz 50% jaudu.
• Trešais spiediens izslēdz darba lampu.
• Darba lampa nedarbosies uzlādes laikā.
Prožektors: Barošanas slēdzis; Barošanas indikators; Uzlādes ieejas.
Utilizācija:
• Nelietojiet akumulatoru vai darba lampu mājsaimniecības atkritumos. Pēc lietošanas beigām akumulators un darba lampa jānodod pārstrādei vietējā elektronisko un elektrisko atkritumu pārstrādes punktā.
• Akumulatorus jāizlāde un jānodod pārstrādei vai utilizācijai atsevišķi un videi draudzīgā veidā. ES bojātiem vai nolietotiem akumulatoriem jābūt pārstrādātiem saskaņā ar direktīvu 2006/66/EC.

[EE] Olulised ohutusjuhised:
• Ärge katke laadijat laadimise ajal.
• Ärge kasutage kahjustatud akumulatorit või töölampi. Kui akumulator või töölamp on kahjustatud, võib neist lekkida vedelikku või auru, mis võib põhjustada ärritust või põletusi. Tagage ventilatsioon, et vältida aurude sissehingamist. Kui juhtus juhuslik kontakt, loputage veega. Kui vedelik satub silma, pöörduge kohe arsti poole.
• Ärge puuduge akumulaatorisse ega juhtmetesse.
• Ärge avage akumulaatorit. Kahjustamine võib põhjustada lühise, tulekahju või põletusi.
• Ärge visake akumulaatorit ega töölampi olmeprügisse. Järgige õige utiliseerimise juhiseid.
• Ärge pange akumulaatorit ega töölampi vette või tulle ja kaitske neid kõrge temperatuuri eest, kuna see võib põhjustada tulekahju või plahvatuse.
• Akumulaator on kaitstud ülekoormuse, süvajuhtme, lühise ja liigse voolu eest.
• Akumulaatorit tuleb kasutada ainult temperatuuril -10 kuni 40°C.
• Pikkade säilitamisperioodide jooksul laadige akumulaator pooleldi täis.
• Ärge puhastage töölampi lahustitega. Vajadusel kasutage pehmet seebilahust ja kuivatage korralikult pehme, puhta ja kuiva lapiga enne kasutamist.
• Hoida puhtas ja kuivas kohas.
Tehnilised andmed: LED tüüp; Toiteallikas: Liitiumaku 2200 mAh; Materjal: Plastlamp, teraspõhi; Kaitseklass; Režiim: SISSEN/ VÄLJAS, 100%/50% võimsus; Valguse intensiivsus; Töötamise aeg; Laadimise aeg; USB laadimisport 5V 1A (USB-C kaabel 100 cm kaasas, laadija ei ole kaasas); Kokkupandav konks riputamiseks; Mõõdud.
Kasutusjuhised:
• Üks vajutus lülitab töölambi sisse täisvõimsusel 100%.
• Teine vajutus lülitab töölambi 50% võimsusele.
• Kolmas vajutus lülitab töölambi välja.
• Töölamp ei tööta laadimise ajal.
Prožektor: Toite lüliti; Toite indikaator; Laadimisport.
Utiliseerimine:
• Ärge visake akumulaatorit ega töölampi olmeprügisse. Pärast kasutusperioodi lõppu tuleb akumulaator ja töölamp anda õigele ringlussevõtupunktile kohalikus elektroonika ja elektrotehnika jäätmete ringlussevõtu punktis.
• Akumulaatorid tuleb tühjendada ja ringlusse võtta või utiliseerida eraldi ja keskkonnasõbralikul viisil. EL-is peavad kahjustatud või vananenud akumulaatorid olema ringlusse võetud vastavalt 2006/66/EÜ määrusele.