NIBE

NIBE ELK 26

Instrukcja instalatora – Kocioł elektryczny



IHB PL 2547-8
M12114

Seria S



Seria F



Seria S ____ *3*

Seria F ____ *11*

Seria S

Table of Contents

Ważne informacje 4
- Informacje dotyczące bezpieczeństwa 4
- Symbole 4
- Oznaczenie 4
- Numer seryjny 4
- Utylizacja odpadów 4

Informacje ogólne 5
- Kompatybilne produkty 5
- Zawartość 5
- Montaż 5
- Położenie elementów 5

Przyłącza rurowe 6
- Informacje ogólne 6
- Wykres spadku ciśnienia ELK 26 6
- Schemat instalacji 6

Przyłącze elektryczne 7
- SMO S50 i SMO S40 7
- S1156, S1256, S1155, S1255, SVM S332, VVM S330, VVM S320, VVM S500 7

Ustawienia programu 8
- System menu 8

Dane techniczne 9
- Wymiary 9
- Dane techniczne 9
- Etykieta efektywności energetycznej 10

Informacje kontaktowe 23

Ważne informacje

S

Informacje dotyczące bezpieczeństwa

Niniejsza instrukcja zawiera procedury instalacji i serwisowania dla specjalistów.

Instrukcję należy przekazać klientowi.

Najnowszą wersję dokumentacji produktu można znaleźć na stronie biawar.com.pl.

Urządzenie może być obsługiwane przez dzieci powyżej 8 roku życia oraz osoby o ograniczonej sprawności fizycznej, sensorycznej lub umysłowej oraz nie mające doświadczenia i wiedzy na temat jego obsługi, jeśli będą nadzorowane lub zostały poinstruowane w zakresie bezpiecznego użycia oraz jeśli będą rozumiały niebezpieczeństwo związane z jego używaniem. Urządzenie nie powinno służyć jako zabawka dla dzieci. Czynności związane z czyszczeniem i podstawową konserwacją urządzenia nie powinny być wykonywane przez dzieci bez nadzoru.

To jest oryginalna instrukcja obsługi. Zabrania się jej tłumaczenia bez zgody firmy NIBE.

Prawa do wprowadzania zmian konstrukcyjnych są zastrzeżone.

©NIBE 2025.

Urządzenie ELK 26 musi zostać podłączone poprzez wyłącznik odcinający. Przekrój przewodów zasilających należy dobrać adekwatnie do użytego zabezpieczenia.

Urządzenia ELK 26 nie należy używać do podgrzewu wody c.w.u.

Symbole

WAŻNE!

Ten symbol wskazuje na zagrożenie dla osób lub urządzenia.

UWAGA!

Ten symbol wskazuje ważne informacje, na co należy zwracać uwagę podczas instalowania lub serwisowania instalacji.

PORADA!

Ten symbol oznacza wskazówki ułatwiające obsługę produktu.

Oznaczenie

Objaśnienie symboli, które mogą występować na etykietach produktów.

Niebezpieczne napięcie.

Numer seryjny

Numer seryjny znajduje się na tabliczce znamionowej na boku kotła ELK 26.

UWAGA!

Do uzyskania pomocy technicznej wymagany jest numer seryjny produktu (14 cyfr).

Utylizacja odpadów

Utylizacją opakowania powinien zająć się instalator, który zainstalował produkt, albo specjalny zakład utylizacji odpadów.

Nie należy wyrzucać produktów wycofanych z eksploatacji razem ze zwykłymi odpadami gospodarstwa domowego. Należy je przekazać do specjalnego zakładu utylizacji odpadów lub sprzedawcy, który świadczy tego typu usługi.

Nieprawidłowa utylizacja produktu przez użytkownika grozi karami administracyjnymi zgodnie z obowiązującymi przepisami.

Informacje ogólne

ELK 26 to kocioł elektryczny, który może służyć jako uzupełnienie mocy grzewczej urządzenia grzewczego NIBE. Kiedy zapotrzebowanie na ogrzewanie przekracza wydajność urządzenia grzewczego, kocioł elektryczny załącza się automatycznie. Urządzenie elektryczne jest przystosowane do pracy urządzenia grzewczego.

Kocioł ELK 26 jest wyposażony w ogranicznik temperatury i styczniki do zewnętrznego sterowania mocą.

WAŻNE!

Urządzenia ELK 26 nie należy używać do podgrzewu c.w.u.!

Kompatybilne produkty

Podłączenie różni się w zależności od urządzenia, z jakim kocioł ELK 26 będzie używany.

Poniższe urządzenia można podłączyć bezpośrednio do kotła ELK 26:

- SMO S50
- SMO S40

Poniższe urządzenia wymagają wyposażenia dodatkowego AXC 40:

Seria S

- S1156
- S1256
- S1155
- S1255
- SVM S332
- VVM S320
- VVM S500

Zawartość

1 x Grzałka zanurzeniowa

Montaż

Kocioł elektryczny należy zamontować bezpośrednio na ścianie.

Z przodu ogrzewacza c.w.u. należy zostawić 800 mm wolnej przestrzeni na serwisowanie. Jeśli jest to niemożliwe, należy zastosować złącza umożliwiające swobodne odłączenie kotła.

MONTAŻ ŚCIENNY

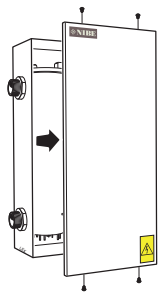

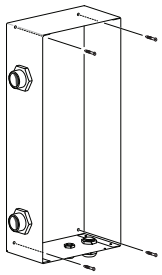

WAŻNE!

Upewnić się, że konstrukcja ściany jest w stanie przenieść ciężar produktu, patrz „Dane techniczne”.

UWAGA!

Rodzaj wkrętów i moment dokręcania należy dostosować do powierzchni montażowej.

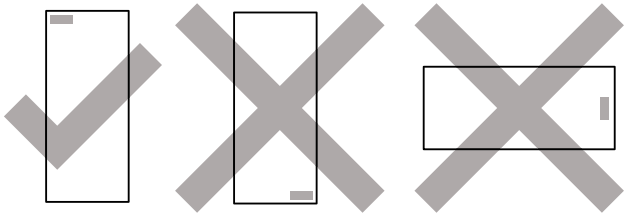

Położenie elementów

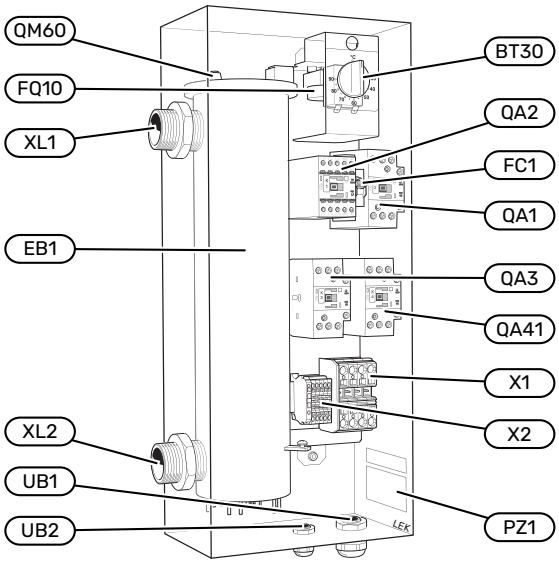

Lista elementów

EB1	Podgrzewacz pomocniczy
FC1	Wyłącznik nadprądowy
FQ10	Ogranicznik temperatury
X1	Zacisk, wejściowy
X2	Zacisk
QA1	Stycznik 4,0 kW (-K1)
QA2	Stycznik 7,0 kW (-K2)
QA3	Stycznik 15,0 kW (-K3)
QA41	Stycznik, zabezpieczenie przed przegrzaniem (-K4)
BT30	Termostat trybu awaryjnego
XL1	Przyłącze zasilania, zewnętrzne G32
XL2	Przyłącze powrotu, zewnętrzne G32
UB1, UB2	Dławik kablowy
QM60	Odpowietrzanie
PZ1	Tabliczka znamionowa/tabliczka z numerem seryjnym

Oznaczenia zgodnie z normą EN 81346-2.

S

Przyłącza rurowe

S

Informacje ogólne

Instalację rurową należy wykonać zgodnie z obowiązującymi normami.

Należy zastosować pompę obiegową, aby zapewnić przepływ przez zbiornik z grzałką zanurzeniową. Jeśli zawory systemu grzewczego umożliwiają całkowite zamknięcie przepływu, należy zainstalować zawór obejściowy, aby zapobiec zatrzymaniu przepływu przez kocioł elektryczny. W instalacjach zamkniętych należy zastosować atestowany zawór bezpieczeństwa i naczynie przeponowe.

UWAGA!

Patrz także instrukcja instalatora odpowiedniej pompy ciepła/ modułu wewnętrznego.

WAŻNE!

Przed podłączeniem kotła elektrycznego rurociąg musi zostać przepłukany, aby ewentualne zanieczyszczenia nie uszkodziły jego podzespołów.

OPRÓŻNIANIE

Aby maksymalnie ułatwić opróżnianie systemu, należy zainstalować zawór spustowy w najniższym punkcie w instalacji rurowej. Pozostałą wodę w kotle ELK 26 spuszcza się przez przyłącze powrotu (XL2), patrz „Położenie podzespołów" na stronie 5. Jeśli przyłącze powrotu w kotle ELK 26 jest zwykle używane do opróżniania urządzenia, można w tym miejscu zainstalować zawór spustowy.

Wykres spadku ciśnienia ELK 26

Spadek ciśnienia

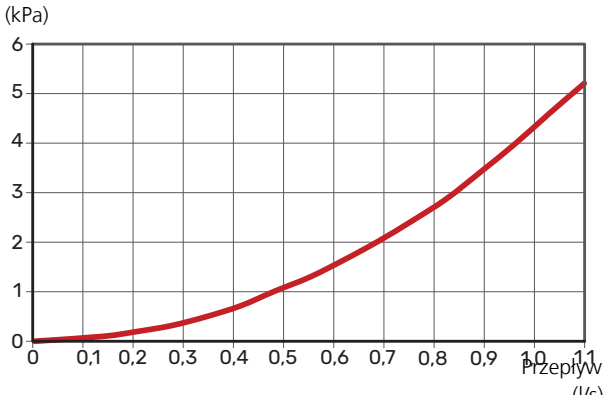

Schemat instalacji

WAŻNE!

To jest schemat ogólny. Rzeczywiste systemy należy zaplanować zgodnie z obowiązującymi normami.

OBJAŚNIENIE SYMBOLI

Symbol	Znaczenie
	Zawór odcinający
	Zawór zwrotny
	Pompa obiegowa
	Naczynie przeponowe
	Manometr
	Czujnik temperatury
	Zawór równoważący
	System grzewczy

Oznaczenia zgodnie z normą EN 81346-2.

SCHEMAT OGÓLNY

Jako ogrzewanie szczytowe innego źródła ciepła

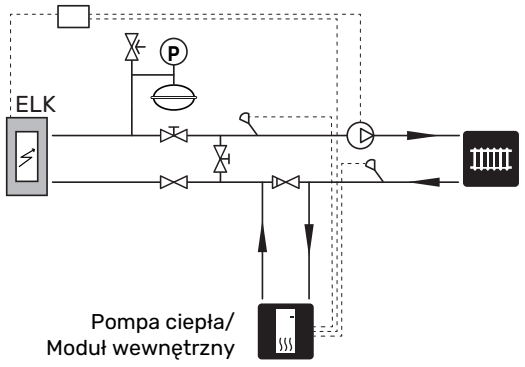

WAŻNE!

Stosując wymiarowanie oraz zawory równoważące, należy zapewnić kontrolę nad maksymalnym przepływem przez produkt.

Przyłącze elektryczne

> **WAŻNE!**
>
> Wszystkie połączenia elektryczne muszą zostać wykonane przez uprawnionego elektryka.
>
> Instalację elektryczną i okablowanie należy wykonać zgodnie z krajowymi przepisami.
>
> Na czas montażu czujnika ELK 26 należy wyłączyć zasilanie jednostki grzewczej.

Elektryczny kocioł przepływowy ELK 26 należy podłączyć do zacisku X2, stosując wyłącznik automatyczny o minimalnej przerwie 3 mm.

Kocioł ELK 26 jest wyposażony w ogranicznik temperatury i styczniki do zewnętrznego sterowania trzema stopniami mocy 4, 7 i 15 kW.

Schemat obwodu elektrycznego znajduje się na końcu tej Instrukcji instalatora.

SMO S50 i SMO S40

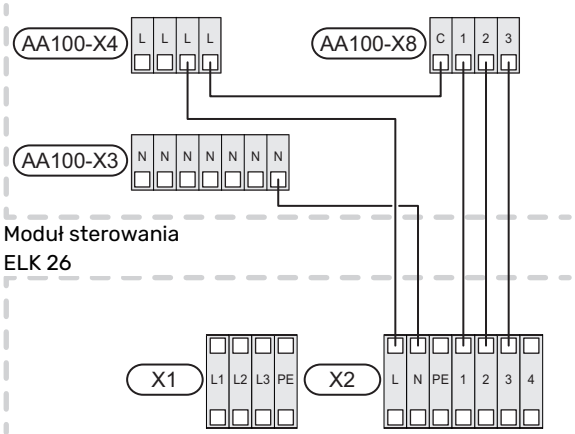

BEZ TERMOSTATU, TRZY AKTYWNE STOPNIE MOCY

Aktywny stopień 26 kW kotła elektrycznego.

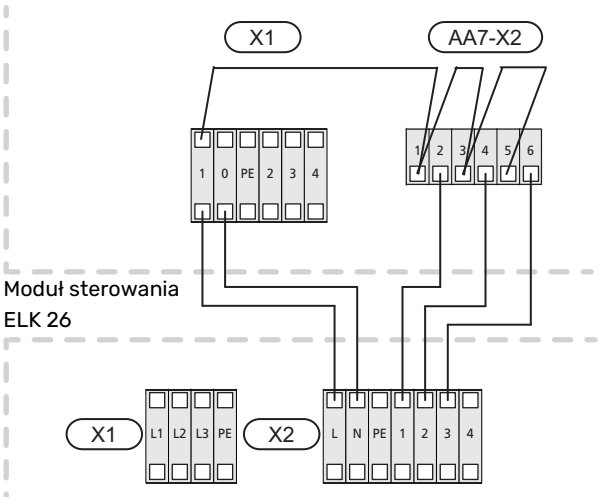

Z TERMOSTATEM, TRZY AKTYWNE STOPNIE MOCY

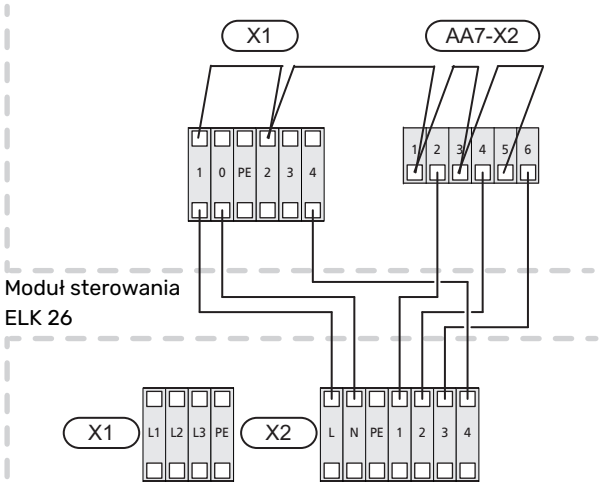

S1156, S1256, S1155, S1255, SVM S332, VVM S330, VVM S320, VVM S500

Aby podłączyć kocioł ELK 26 do powyższych urządzeń wymagane jest wyposażenie dodatkowe.

Punkt „Informacje ogólne” na stronie 5 zawiera informacje na temat wymaganego wyposażenia dodatkowego do poszczególnych urządzeń.

Zacisk X1 w ELK 26 podłącza się do zacisku X9 na karcie rozszerzeń, zgodnie z rysunkiem.

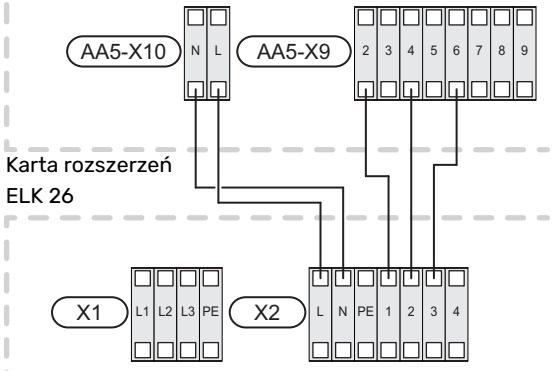

S

Ustawienia programu

Aktywację urządzenia ELK 26 można wykonać za pomocą kreatora rozruchu lub bezpośrednio w systemie menu.

> UWAGA!
>
> Patrz także instrukcja instalacji produktu, do którego zostanie podłączony kocioł ELK 26.

System menu

S

SMO S50, SMO S40, S1156, S1155, S1256, S1255, SVM S332, VVM S320, VVM S500

Kreator rozruchu pojawia się przy pierwszym uruchomieniu po instalacji, choć można go również znaleźć w menu 7.7.

Informacje o ustawieniach menu dla powyższych produktów zostały podane w instrukcjach do AXC 40, DEH 310 i DEH 500.

Menu 7.2.1 - Dodaj/usuń akcesoria

Tutaj określa się w urządzeniu ELK 26 zainstalowane wyposażenie dodatkowe.

Aby automatycznie zidentyfikować podłączone akcesoria, należy wybrać opcję „Wyszukaj akcesoria". Akcesoria można także wybrać ręcznie z listy.

Menu 7.2.6 - Podgrz. pom. ster. krok. (AXC)

Wzgl. wart. SM wł. podgrz. pom.
Zakres ustawień: 0 – 2000 GM

Czas między stopn. podgrz. pom.
Zakres ustawień: 0 – 1 000 GM

Maks. stopień
Zakres ustawień, stopniowanie liniowe: 0 – 3

Zakres ustawień, stopniowanie binarne: 0 – 7

Stopniowanie binarne
Opcje: Wł./Wył.

Tutaj można skonfigurować podgrzewacz pomocniczy sterowany krokowo. Podgrzewacz pomocniczy sterowany krokowo może oznaczać na przykład zewnętrzny kocioł elektryczny.

Gdy stopniowanie binarne jest wyłączone, używane jest stopniowanie liniowe.

Opis działania podano w instrukcji instalacji akcesoriów.

Menu 7.5.3 - Wymusz. sterow.

Tutaj można w wymuszony sposób sterować różnymi komponentami w instalacji. Jednak najważniejsze zabezpieczenia pozostają aktywne.

> WAŻNE!
>
> Wymuszone sterowanie służy wyłącznie do usuwania usterek. Wykorzystanie tej funkcji w jakikolwiek inny sposób może uszkodzić komponenty instalacji.

Wyłącznie SMO S50/S40

Menu 7.1.5.1 - Podgrz. pom.

Maks. stopień
Zakres ustawień (stopniowanie cyfrowe dezaktywowane): 0 – 3

Zakres ustawień (stopniowanie cyfrowe uaktywnione): 0 – 7

Moc na krok
Zakres ustawień: 0 – 100 kW

Stopniowanie binarne
Opcje: Wł./Wył.

Położenie: Tutaj wybiera się, czy podgrzewacz pomocniczy sterowany krokowo znajduje się przed czy za zaworem przełączającym ładowania c.w.u. (QN10). Podgrzewacz pomocniczy sterowany krokowo to na przykład zainstalowany zewnętrzny kocioł elektryczny.

Maks. stopień: Jeśli w zbiorniku znajduje się wewnętrzny podgrzewacz pomocniczy, tutaj można ustawić maksymalną liczbę dozwolonych kroków podgrzewacza pomocniczego (dostępne tylko, jeśli podgrzewacz pomocniczy znajduje się za QN10), wykorzystanie stopniowania binarnego i wielkość bezpiecznika.

Kiedy *sterowanie binarne* jest wyłączone (wył.), ustawienia dotyczą sterowania liniowego. Jeśli podgrzewacz pomocniczy jest umieszczony za QN10, liczba stopni jest ograniczona do dwóch stopni liniowych lub trzech stopni binarnych.

> WAŻNE!
>
> Upewnij się, że ustawiono prawidłową moc dla każdego stopnia mocy. Jest to wymagane, aby system mógł obliczać energię i utrzymywać prawidłowe funkcje systemowe.

Punkt „Informacje ogólne" na stronie 5 zawiera informacje na temat wymaganego wyposażenia dodatkowego do poszczególnych urządzeń.

Dane techniczne

Wymiary

Wszystkie wymiary w mm.

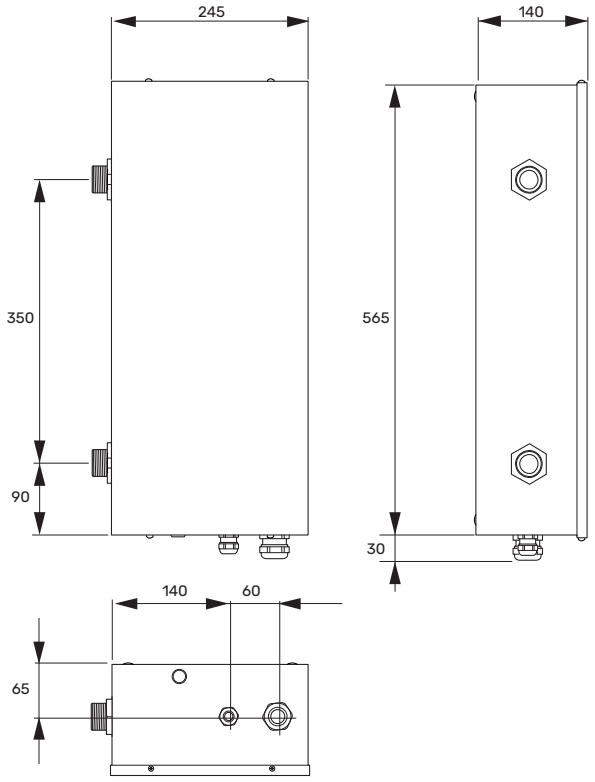

S

Dane techniczne

ELK 26		
Dane elektryczne		
Napięcie znamionowe	V	400V 3~ 50 Hz
Moc grzałki zanurzeniowej	kW	26
Bezpiecznik grzałki zanurzeniowej	A	40
Stopień ochrony		IP44
Obieg czynnika grzewczego		
Maks. dozwolone ciśnienie w kotle	MPa/bar	0,7/7
Przepływ min.	l/h	1200
Maks. przepływ	l/h	3500
Maks. temperatura zasilania	°C	85
Maks. temperatura powrotu	°C	68
Wymiary i masa		
Szerokość	mm	245
Głębokość	mm	140
Wysokość	mm	565
Masa	kg	15
Pojemność	litrów	4,5
Różne		
Materiał grzałki zanurzeniowej i rury		SIS 2348 EN 1.4404
Materiał rur		SIS 2348 EN 1.4404
Substancje zgodnie z dyrektywą (EG) nr 1907/2006, artykuł 33 (Reach)		Ołów w elementach z mosiądzu
Nr części		067 074
EPREL		222 206

Etykieta efektywności energetycznej

KARTA INFORMACYJNA

Producent		NIBE
Model		**ELK 42**
Klasa efektywności energetycznej ogrzewania pomieszczeń		D
Znamionowa moc cieplna (Pdesignh)	kW	42
Roczne zużycie energii na ogrzewanie pomieszczeń	kWh	94 781
Sezonowa efektywność energetyczna ogrzewania pomieszczeń	%	36,9
Poziom natężenia dźwięku L_{WA} wewnątrz	dB	35

DOKUMENTACJA TECHNICZNA

S

Model		ELK 42					
Kocioł kondensacyjny		☐ Tak ☒ Nie					
Kocioł niskotemperaturowy		☐ Tak ☒ Nie					
Kocioł typu B11		☐ Tak ☒ Nie					
Kogeneracyjny ogrzewacz pomieszczeń		☐ Tak ☒ Nie					
Ogrzewacz wielofunkcyjny		☐ Tak ☒ Nie					
Znamionowa moc cieplna	Prated	42	kW	Sezonowa efektywność energetyczna ogrzewania pomieszczeń	η_s	36,9	%
Kotły do ogrzewania pomieszczeń i wielofunkcyjne kotły grzewcze: wytworzone ciepło użytkowe				**Kotły do ogrzewania pomieszczeń i wielofunkcyjne kotły grzewcze: sprawność użytkowa**			
Przy znamionowej mocy cieplnej i w reżimie wysokotemperaturowym	P_4	42	kW	Przy znamionowej mocy cieplnej i w reżimie wysokotemperaturowym	η_4	40	%
Przy znamionowej mocy cieplnej na poziomie 30% i w reżimie niskotemperaturowym	P_1		kW	Przy znamionowej mocy cieplnej na poziomie 30% i w reżimie niskotemperaturowym	η_1		%
Zużycie energii elektrycznej na potrzeby własne				**Inne parametry**			
Przy pełnym obciążeniu	elmax		kW	Straty ciepła w trybie czuwania	P_{stby}	0,2	kW
Przy częściowym obciążeniu	elmin		kW	Pobór mocy palnika zapłonowego	P_{ign}		kW
Tryb czuwania	P_{SB}	0,01	kW	Roczne zużycie energii	Q_{HE}	94 781	kWh
				Poziom mocy akustycznej, w pomieszczeniu	L_{WA}	35	dB
Ogrzewacze wielofunkcyjne							
Deklarowany profil obciążeń dla przygotowywania ciepłej wody				Efektywność energetyczna podgrzewania wody	η_{wh}		%
Dzienne zużycie energii	Q_{elec}		kWh	Dzienne zużycie paliwa	Q_{fuel}		kWh
Roczne zużycie energii	AEC		kWh	Roczne zużycie paliwa	AFC		GJ

Seria F

Table of Contents

Ważne informacje 12
- Informacje dotyczące bezpieczeństwa 12
- Symbole 12
- Oznaczenie 12
- Numer seryjny 12
- Utylizacja odpadów 12

Informacje ogólne 13
- Kompatybilne produkty 13
- Zawartość 13
- Montaż 13
- Położenie elementów 13

Przyłącza rurowe 14
- Informacje ogólne 14
- Wykres spadku ciśnienia ELK 26 14
- Schemat instalacji 14

Przyłącze elektryczne 15
- Wersje przyłączy elektrycznych F1345 15
- F1345 2.0 / F1355 15
- F1345 15
- SMO 20 i SMO 40 16
- F1145, F1155, F1245, F1255, VVM 225, VVM 310, VVM 320, VVM S500 17

Ustawienia programu 18
- System menu 18

Dane techniczne 19
- Wymiary 19
- Dane techniczne 19
- Etykieta efektywności energetycznej 20

Informacje kontaktowe 23

F

Ważne informacje

Informacje dotyczące bezpieczeństwa

Niniejsza instrukcja zawiera procedury instalacji i serwisowania dla specjalistów.

Instrukcję należy przekazać klientowi.

Najnowszą wersję dokumentacji produktu można znaleźć na stronie biawar.com.pl.

Urządzenie może być obsługiwane przez dzieci powyżej 8 roku życia oraz osoby o ograniczonej sprawności fizycznej, sensorycznej lub umysłowej oraz nie mające doświadczenia i wiedzy na temat jego obsługi, jeśli będą nadzorowane lub zostały poinstruowane w zakresie bezpiecznego użycia oraz jeśli będą rozumiały niebezpieczeństwo związane z jego używaniem. Urządzenie nie powinno służyć jako zabawka dla dzieci. Czynności związane z czyszczeniem i podstawową konserwacją urządzenia nie powinny być wykonywane przez dzieci bez nadzoru.

To jest oryginalna instrukcja obsługi. Zabrania się jej tłumaczenia bez zgody firmy NIBE.

Prawa do wprowadzania zmian konstrukcyjnych są zastrzeżone.

©NIBE 2025.

Urządzenie ELK 26 musi zostać podłączone poprzez wyłącznik odcinający. Przekrój przewodów zasilających należy dobrać adekwatnie do użytego zabezpieczenia.

Urządzenia ELK 26 nie należy używać do podgrzewu wody c.w.u.

Symbole

WAŻNE!

Ten symbol wskazuje na zagrożenie dla osób lub urządzenia.

UWAGA!

Ten symbol wskazuje ważne informacje, na co należy zwracać uwagę podczas instalowania lub serwisowania instalacji.

PORADA!

Ten symbol oznacza wskazówki ułatwiające obsługę produktu.

Oznaczenie

Objaśnienie symboli, które mogą występować na etykietach produktów.

Niebezpieczne napięcie.

Numer seryjny

Numer seryjny znajduje się na tabliczce znamionowej na boku kotła ELK 26.

UWAGA!

Do uzyskania pomocy technicznej wymagany jest numer seryjny produktu (14 cyfr).

Utylizacja odpadów

Utylizacją opakowania powinien zająć się instalator, który zainstalował produkt, albo specjalny zakład utylizacji odpadów.

Nie należy wyrzucać produktów wycofanych z eksploatacji razem ze zwykłymi odpadami gospodarstwa domowego. Należy je przekazać do specjalnego zakładu utylizacji odpadów lub sprzedawcy, który świadczy tego typu usługi.

Nieprawidłowa utylizacja produktu przez użytkownika grozi karami administracyjnymi zgodnie z obowiązującymi przepisami.

Informacje ogólne

ELK 26 to kocioł elektryczny, który może służyć jako uzupełnienie mocy grzewczej urządzenia grzewczego NIBE. Kiedy zapotrzebowanie na ogrzewanie przekracza wydajność urządzenia grzewczego, kocioł elektryczny załącza się automatycznie. Urządzenie elektryczne jest przystosowane do pracy urządzenia grzewczego.

Kocioł ELK 26 jest wyposażony w ogranicznik temperatury i styczniki do zewnętrznego sterowania mocą.

WAŻNE!

Urządzenia ELK 26 nie należy używać do podgrzewu c.w.u.!

Kompatybilne produkty

Podłączenie różni się w zależności od urządzenia, z jakim kocioł ELK 26 będzie używany.

Poniższe urządzenia można podłączyć bezpośrednio do kotła ELK 26:

- F1345
- F1355
- SMO 20
- SMO 40

Poniższe urządzenia wymagają wyposażenia dodatkowego AXC 40:

Seria F

- F1145
- F1155
- F1245
- F1255
- VVM 225
- VVM 320

VVM 310 wymaga wyposażenia dodatkowego DEH 310.

VVM 500 wymaga wyposażenia dodatkowego DEH 500.

Zawartość

1 x Grzałka zanurzeniowa

Montaż

Kocioł elektryczny należy zamontować bezpośrednio na ścianie.

Z przodu ogrzewacza c.w.u. należy zostawić 800 mm wolnej przestrzeni na serwisowanie. Jeśli jest to niemożliwe, należy zastosować złącza umożliwiające swobodne odłączenie kotła.

MONTAŻ ŚCIENNY

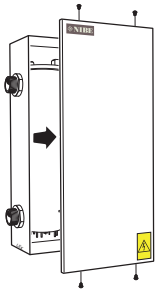

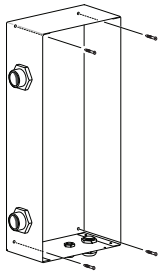

WAŻNE!

Upewnić się, że konstrukcja ściany jest w stanie przenieść ciężar produktu, patrz „Dane techniczne”.

UWAGA!

Rodzaj wkrętów i moment dokręcania należy dostosować do powierzchni montażowej.

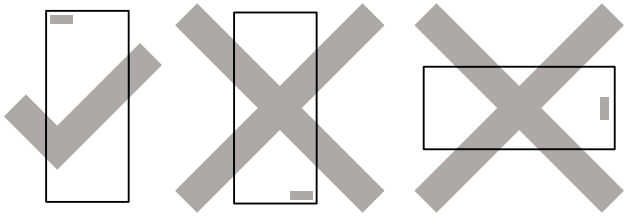

Położenie elementów

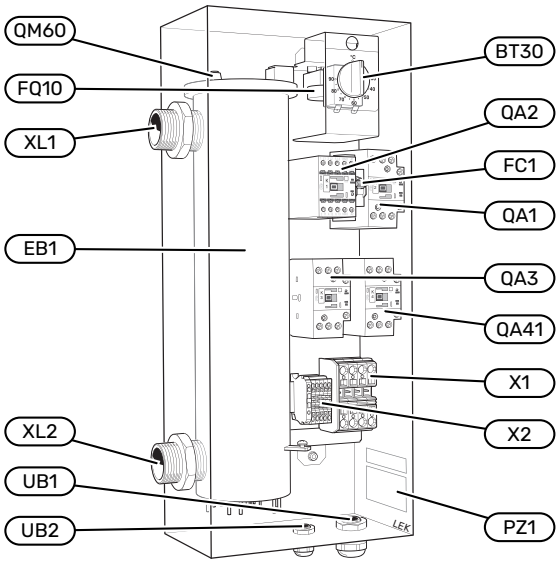

Lista elementów

EB1	Podgrzewacz pomocniczy
FC1	Wyłącznik nadprądowy
FQ10	Ogranicznik temperatury
X1	Zacisk, wejściowy
X2	Zacisk
QA1	Stycznik 4,0 kW (-K1)
QA2	Stycznik 7,0 kW (-K2)
QA3	Stycznik 15,0 kW (-K3)
QA41	Stycznik, zabezpieczenie przed przegrzaniem (-K4)
BT30	Termostat trybu awaryjnego
XL1	Przyłącze zasilania, zewnętrzne G32
XL2	Przyłącze powrotu, zewnętrzne G32
UB1, UB2	Dławik kablowy
QM60	Odpowietrzanie
PZ1	Tabliczka znamionowa/tabliczka z numerem seryjnym

Oznaczenia zgodnie z normą EN 81346-2.

F

Przyłącza rurowe

Informacje ogólne

Instalację rurową należy wykonać zgodnie z obowiązującymi normami.

Należy zastosować pompę obiegową, aby zapewnić przepływ przez zbiornik z grzałką zanurzeniową. Jeśli zawory systemu grzewczego umożliwiają całkowite zamknięcie przepływu, należy zainstalować zawór obejściowy, aby zapobiec zatrzymaniu przepływu przez kocioł elektryczny. W instalacjach zamkniętych należy zastosować atestowany zawór bezpieczeństwa i naczynie przeponowe.

UWAGA!

Patrz także instrukcja instalatora odpowiedniej pompy ciepła/ modułu wewnętrznego.

WAŻNE!

Przed podłączeniem kotła elektrycznego rurociąg musi zostać przepłukany, aby ewentualne zanieczyszczenia nie uszkodziły jego podzespołów.

OPRÓŻNIANIE

Aby maksymalnie ułatwić opróżnianie systemu, należy zainstalować zawór spustowy w najniższym punkcie w instalacji rurowej. Pozostałą wodę w kotle ELK 26 spuszcza się przez przyłącze powrotu (XL2), patrz „Położenie podzespołów" na stronie 13. Jeśli przyłącze powrotu w kotle ELK 26 jest zwykle używane do opróżniania urządzenia, można w tym miejscu zainstalować zawór spustowy.

Wykres spadku ciśnienia ELK 26

Spadek ciśnienia

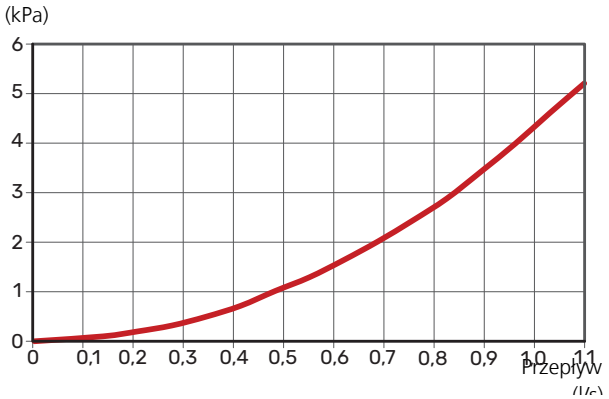

Schemat instalacji

WAŻNE!

To jest schemat ogólny. Rzeczywiste systemy należy zaplanować zgodnie z obowiązującymi normami.

OBJAŚNIENIE SYMBOLI

Symbol	Znaczenie
	Zawór odcinający
	Zawór zwrotny
	Pompa obiegowa
	Naczynie przeponowe
	Manometr
	Czujnik temperatury
	Zawór równoważący
	System grzewczy

Oznaczenia zgodnie z normą EN 81346-2.

SCHEMAT OGÓLNY

Jako ogrzewanie szczytowe innego źródła ciepła

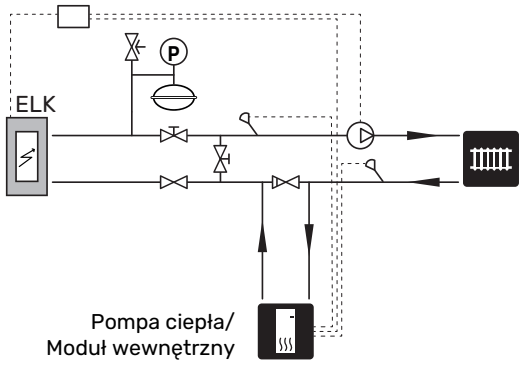

WAŻNE!

Stosując wymiarowanie oraz zawory równoważące, należy zapewnić kontrolę nad maksymalnym przepływem przez produkt.

Przyłącze elektryczne

> **WAŻNE!**
>
> Wszystkie połączenia elektryczne muszą zostać wykonane przez uprawnionego elektryka.
>
> Instalację elektryczną i okablowanie należy wykonać zgodnie z krajowymi przepisami.
>
> Na czas montażu czujnika ELK 26 należy wyłączyć zasilanie jednostki grzewczej.

Elektryczny kocioł przepływowy ELK 26 należy podłączyć do zacisku X2, stosując wyłącznik automatyczny o minimalnej przerwie 3 mm.

Kocioł ELK 26 jest wyposażony w ogranicznik temperatury i styczniki do zewnętrznego sterowania trzema stopniami mocy 4, 7 i 15 kW.

Schemat obwodu elektrycznego znajduje się na końcu tej Instrukcji instalatora.

Wersje przyłączy elektrycznych F1345

F1345 ma różne wersje przyłącza elektrycznego, w zależności od daty produkcji pompy ciepła. Aby sprawdzić, jakie przyłącze elektryczne pasuje do F1345, należy odczytać oznaczenie „2.0" widoczne w prawej części powyżej listwy zaciskowej, zgodnie z rysunkiem.

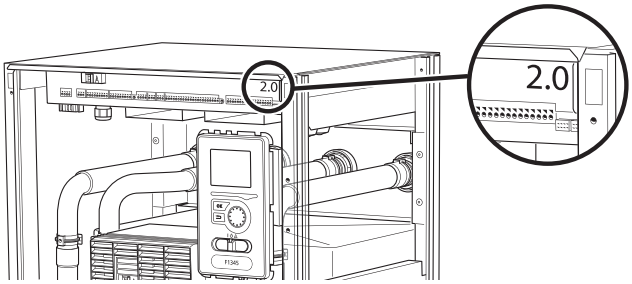

F1345 2.0 / F1355

Zacisk X2 na ELK 26 podłącza się do zacisków X5, X7 i X8 na karcie wejść AA101 w pompie ciepła, zgodnie z rysunkiem.

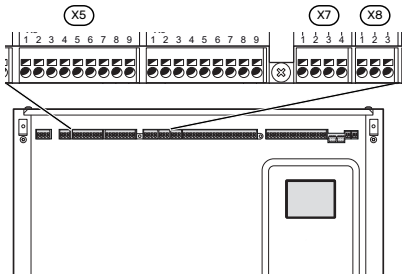

BEZ TERMOSTATU, TRZY AKTYWNE STOPNIE MOCY

Aktywny stopień 26 kW kotła elektrycznego.

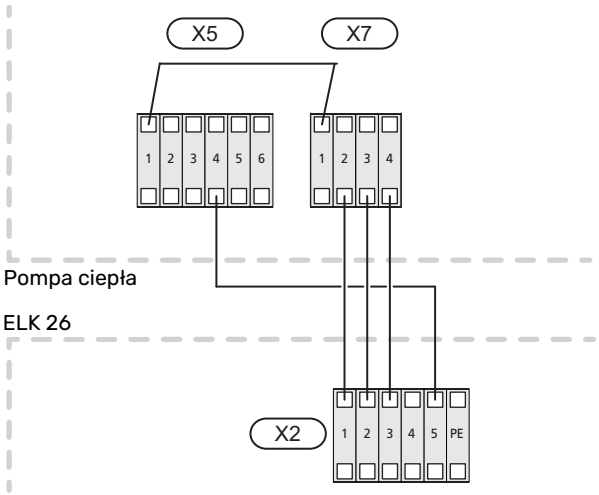

Z TERMOSTATEM, TRZY AKTYWNE STOPNIE MOCY

Aktywny stopień 26 kW kotła elektrycznego.

Aktywny stopień 15 kW kotła elektrycznego w trybie awaryjnym.

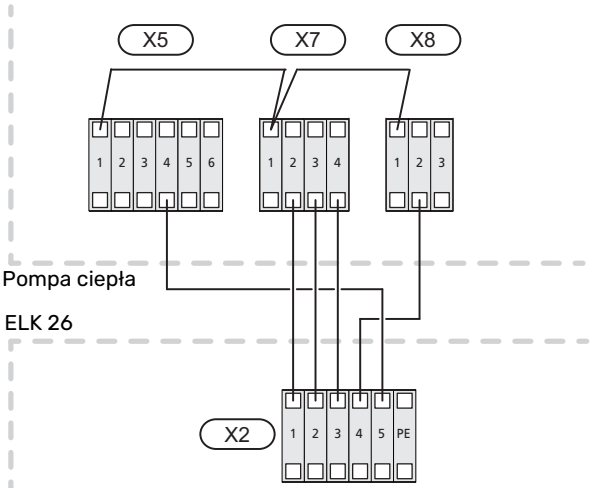

F1345

Zacisk X2 w ELK 26 podłącza się do zacisków X2-X4 w pompie ciepła, zgodnie z rysunkiem.

F

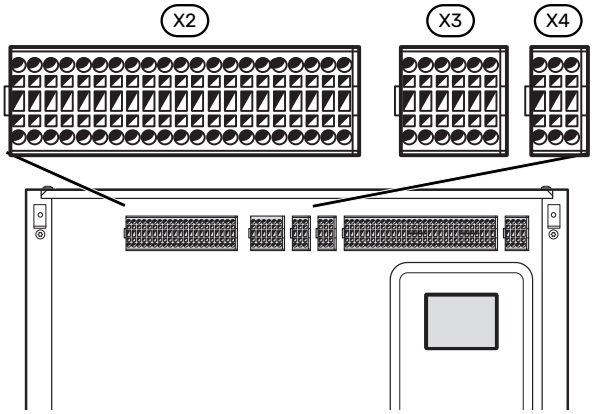

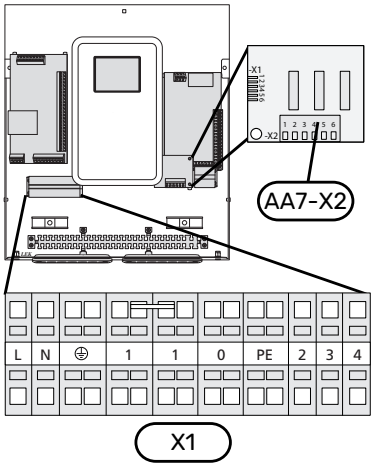

BEZ TERMOSTATU, TRZY AKTYWNE STOPNIE MOCY

Aktywny stopień 26 kW kotła elektrycznego.

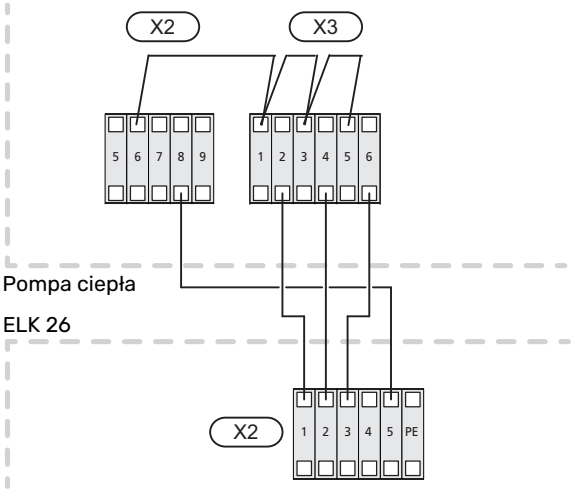

Z TERMOSTATEM, TRZY AKTYWNE STOPNIE MOCY

Aktywny stopień 26 kW kotła elektrycznego.

Aktywny stopień 15 kW kotła elektrycznego w trybie awaryjnym.

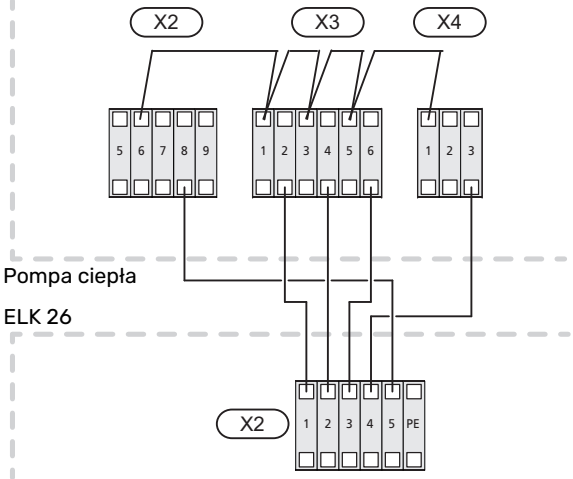

BEZ TERMOSTATU, TRZY AKTYWNE STOPNIE MOCY

Aktywny stopień 26 kW kotła elektrycznego.

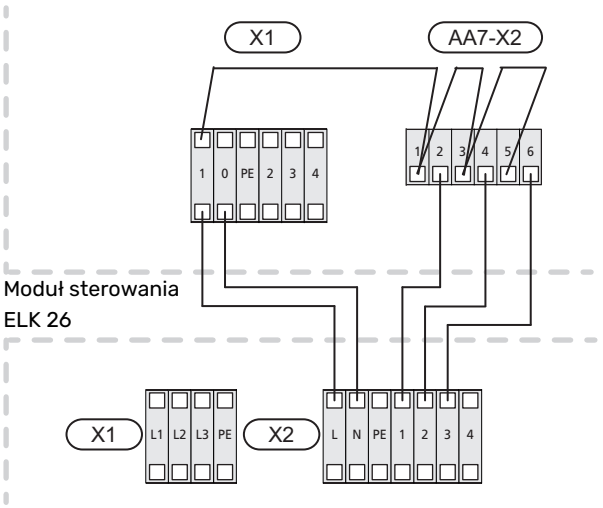

Z TERMOSTATEM, TRZY AKTYWNE STOPNIE MOCY

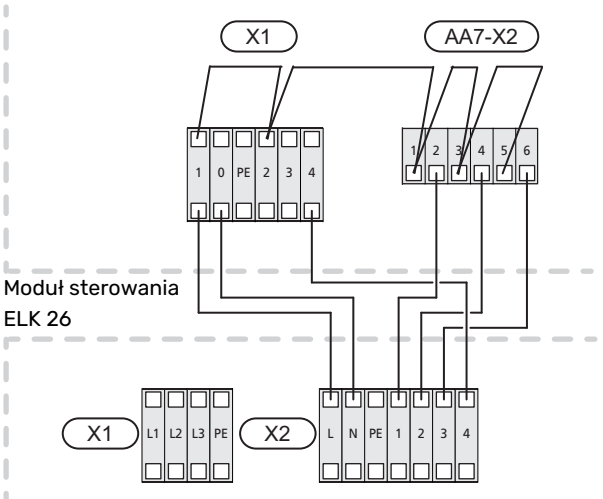

SMO 20 i SMO 40

Zacisk X1 w ELK 26 podłącza się do zacisków X1 i AA7-X2 w module sterowania, zgodnie z rysunkiem.

F1145, F1155, F1245, F1255, VVM 225, VVM 310, VVM 320, VVM S500

Aby podłączyć kocioł ELK 26 do powyższych urządzeń wymagane jest wyposażenie dodatkowe.

Punkt „Informacje ogólne” na stronie 13 zawiera informacje na temat wymaganego wyposażenia dodatkowego do poszczególnych urządzeń.

Zacisk X1 w ELK 26 podłącza się do zacisku X9 na karcie rozszerzeń, zgodnie z rysunkiem.

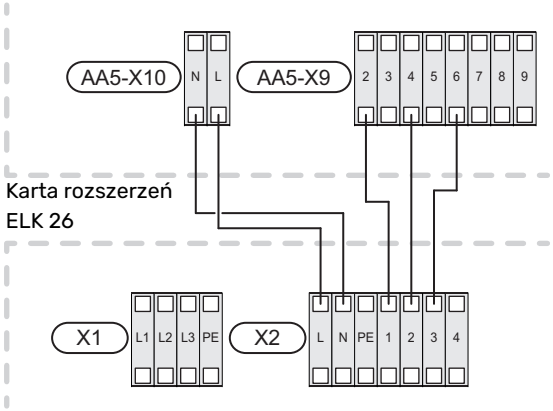

F

Ustawienia programu

Aktywację urządzenia ELK 26 można wykonać za pomocą kreatora rozruchu lub bezpośrednio w systemie menu.

> UWAGA!
>
> Patrz także instrukcja instalacji produktu, do którego zostanie podłączony kocioł ELK 26.

System menu

Kreator rozruchu pojawia się przy pierwszym uruchomieniu po instalacji, choć można go również znaleźć w menu 5.7.

F1345, F1355, SMO 20 I SMO 40

Menu 4.9.3 - wartość stopniominut

Tutaj można wybrać, kiedy ma się uruchamiać podgrzewacz pomocniczy oraz przerwy w stopniominutach.

Menu 5.1.12 - wew. elektr. podgrz. pom.

maks. moc podg. pomoc.
Zakres ustawień: 7 / 9

Wartość domyślna: 7

wielkość bezpiecznika
Zakres ustawień: 1 - 200 A

Ustawienie fabryczne: 16 A

W tym miejscu można ustawić maks. moc elektryczną wewnętrznego podgrzewacza pomocniczego w ELK 26 oraz amperaż bezpiecznika dla instalacji.

Menu 5.2 - ustawienia systemowe

Włączanie/wyłączanie wyposażenia dodatkowego.

Wybierz: „podg. pom. ster. krokowo”.

Menu 5.3.6 - podg. pom. ster. krokowo

Tutaj można wprowadzić następujące ustawienia:

- Wybierz, kiedy ma się uruchamiać podgrzewacz.
- Ustawić maks. dozwoloną liczbę dodatkowych stopni.
- W przypadku używania stopniowania binarnego.

> UWAGA!
>
> „Wł. podgrz. pom.” w menu 5.3.6 i 4.9.3 są ustawione fabryczne na 400 SM. Jeśli są używane obydwa podgrzewacze pomocnicze i chcemy mieć do dyspozycji więcej stopni, w jednym z menu należy zmienić różnicę uruchamiania.

Menu 5.6 - wymuszone sterowanie

W pompie ciepła, a także w innym wyposażeniu dodatkowym można podłączyć wymuszone sterowanie różnymi komponentami.

- EB1-AA5-K1: Uruchamianie dodatkowego stopnia 1.
- EB1-AA5-K2: Uruchamianie dodatkowego stopnia 2.
- EB1-AA5-K3: Uruchamianie dodatkowego stopnia 3.
- EB1-AA5-K4: Uruchamianie pompy obiegowej (GP10).

> UWAGA!
>
> Zalecane jest stopniowanie liniowe ELK 26.

F1145, F1155, F1245, F1255, VVM 225, VVM 310, VVM 320, VVM 325 I VVM 500

Informacje o ustawieniach menu dla powyższych produktów zostały podane w instrukcjach do AXC 40, DEH 310 i DEH 500.

Menu 5.2 - ustawienia systemowe

Włączanie/wyłączanie wyposażenia dodatkowego.

Wybierz: „podg. pom. ster. krokowo”.

Menu 5.3.6 - podg. pom. ster. krokowo

Tutaj można wprowadzić następujące ustawienia:

- Wybierz, kiedy ma się uruchamiać podgrzewacz.
- Ustawić maks. dozwoloną liczbę dodatkowych stopni.
- W przypadku używania stopniowania binarnego.

> UWAGA!
>
> „Wł. podgrz. pom.” w menu 5.3.6 i 4.9.3 są ustawione fabryczne na 400 SM. Jeśli są używane obydwa podgrzewacze pomocnicze i chcemy mieć do dyspozycji więcej stopni, w jednym z menu należy zmienić różnicę uruchamiania.

Menu 5.6 - wymuszone sterowanie

W pompie ciepła, a także w innym wyposażeniu dodatkowym można podłączyć wymuszone sterowanie różnymi komponentami.

- EB1-AA5-K1: Uruchamianie dodatkowego stopnia 1.
- EB1-AA5-K2: Uruchamianie dodatkowego stopnia 2.
- EB1-AA5-K3: Uruchamianie dodatkowego stopnia 3.
- EB1-AA5-K4: Uruchamianie pompy obiegowej (GP10).

Punkt „Informacje ogólne” na stronie 13 zawiera informacje na temat wymaganego wyposażenia dodatkowego do poszczególnych urządzeń.

Dane techniczne

Wymiary

Wszystkie wymiary w mm.

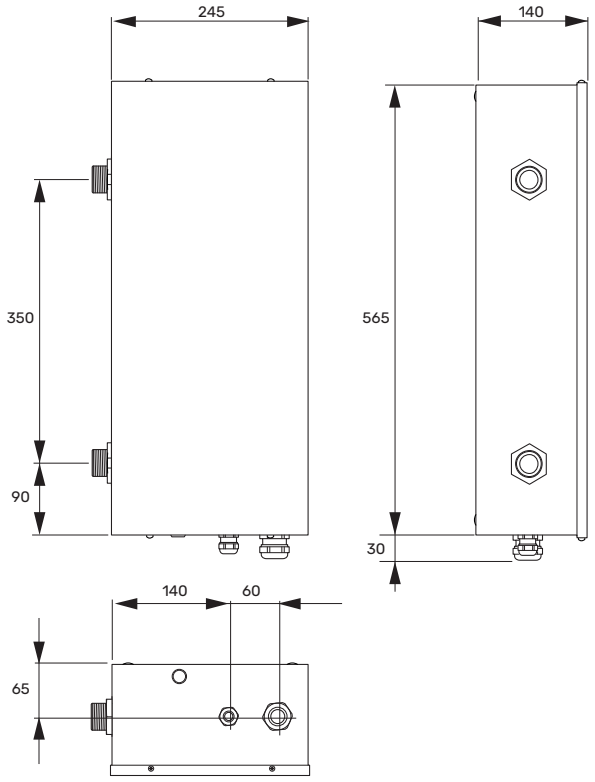

F

Dane techniczne

ELK 26		
Dane elektryczne		
Napięcie znamionowe	V	400V 3~ 50 Hz
Moc grzałki zanurzeniowej	kW	26
Bezpiecznik grzałki zanurzeniowej	A	40
Stopień ochrony		IP44
Obieg czynnika grzewczego		
Maks. dozwolone ciśnienie w kotle	MPa/bar	0,7/7
Przepływ min.	l/h	1200
Maks. przepływ	l/h	3500
Maks. temperatura zasilania	°C	85
Maks. temperatura powrotu	°C	68
Wymiary i masa		
Szerokość	mm	245
Głębokość	mm	140
Wysokość	mm	565
Masa	kg	15
Pojemność	litrów	4,5
Różne		
Materiał grzałki zanurzeniowej i rury		SIS 2348 EN 1.4404
Materiał rur		SIS 2348 EN 1.4404
Substancje zgodnie z dyrektywą (EG) nr 1907/2006, artykuł 33 (Reach)		Ołów w elementach z mosiądzu
Nr części		067 074
EPREL		222 206

Etykieta efektywności energetycznej

KARTA INFORMACYJNA

Producent		NIBE
Model		**ELK 42**
Klasa efektywności energetycznej ogrzewania pomieszczeń		D
Znamionowa moc cieplna (Pdesignh)	kW	42
Roczne zużycie energii na ogrzewanie pomieszczeń	kWh	94 781
Sezonowa efektywność energetyczna ogrzewania pomieszczeń	%	36,9
Poziom natężenia dźwięku L_{WA} wewnątrz	dB	35

DOKUMENTACJA TECHNICZNA

Model		ELK 42					
Kocioł kondensacyjny		☐ Tak ☒ Nie					
Kocioł niskotemperaturowy		☐ Tak ☒ Nie					
Kocioł typu B11		☐ Tak ☒ Nie					
Kogeneracyjny ogrzewacz pomieszczeń		☐ Tak ☒ Nie					
Ogrzewacz wielofunkcyjny		☐ Tak ☒ Nie					
Znamionowa moc cieplna	Prated	42	kW	Sezonowa efektywność energetyczna ogrzewania pomieszczeń	η_s	36,9	%
Kotły do ogrzewania pomieszczeń i wielofunkcyjne kotły grzewcze: wytworzone ciepło użytkowe				**Kotły do ogrzewania pomieszczeń i wielofunkcyjne kotły grzewcze: sprawność użytkowa**			
Przy znamionowej mocy cieplnej i w reżimie wysokotemperaturowym	P_4	42	kW	Przy znamionowej mocy cieplnej i w reżimie wysokotemperaturowym	η_4	40	%
Przy znamionowej mocy cieplnej na poziomie 30% i w reżimie niskotemperaturowym	P_1		kW	Przy znamionowej mocy cieplnej na poziomie 30% i w reżimie niskotemperaturowym	η_1		%
Zużycie energii elektrycznej na potrzeby własne				**Inne parametry**			
Przy pełnym obciążeniu	elmax		kW	Straty ciepła w trybie czuwania	P_{stby}	0,2	kW
Przy częściowym obciążeniu	elmin		kW	Pobór mocy palnika zapłonowego	P_{ign}		kW
Tryb czuwania	P_{SB}	0,01	kW	Roczne zużycie energii	Q_{HE}	94 781	kWh
				Poziom mocy akustycznej, w pomieszczeniu	L_{WA}	35	dB
Ogrzewacze wielofunkcyjne							
Deklarowany profil obciążeń dla przygotowywania ciepłej wody				Efektywność energetyczna podgrzewania wody	η_{wh}		%
Dzienne zużycie energii	Q_{elec}		kWh	Dzienne zużycie paliwa	Q_{fuel}		kWh
Roczne zużycie energii	AEC		kWh	Roczne zużycie paliwa	AFC		GJ

F

Schemat połączeń

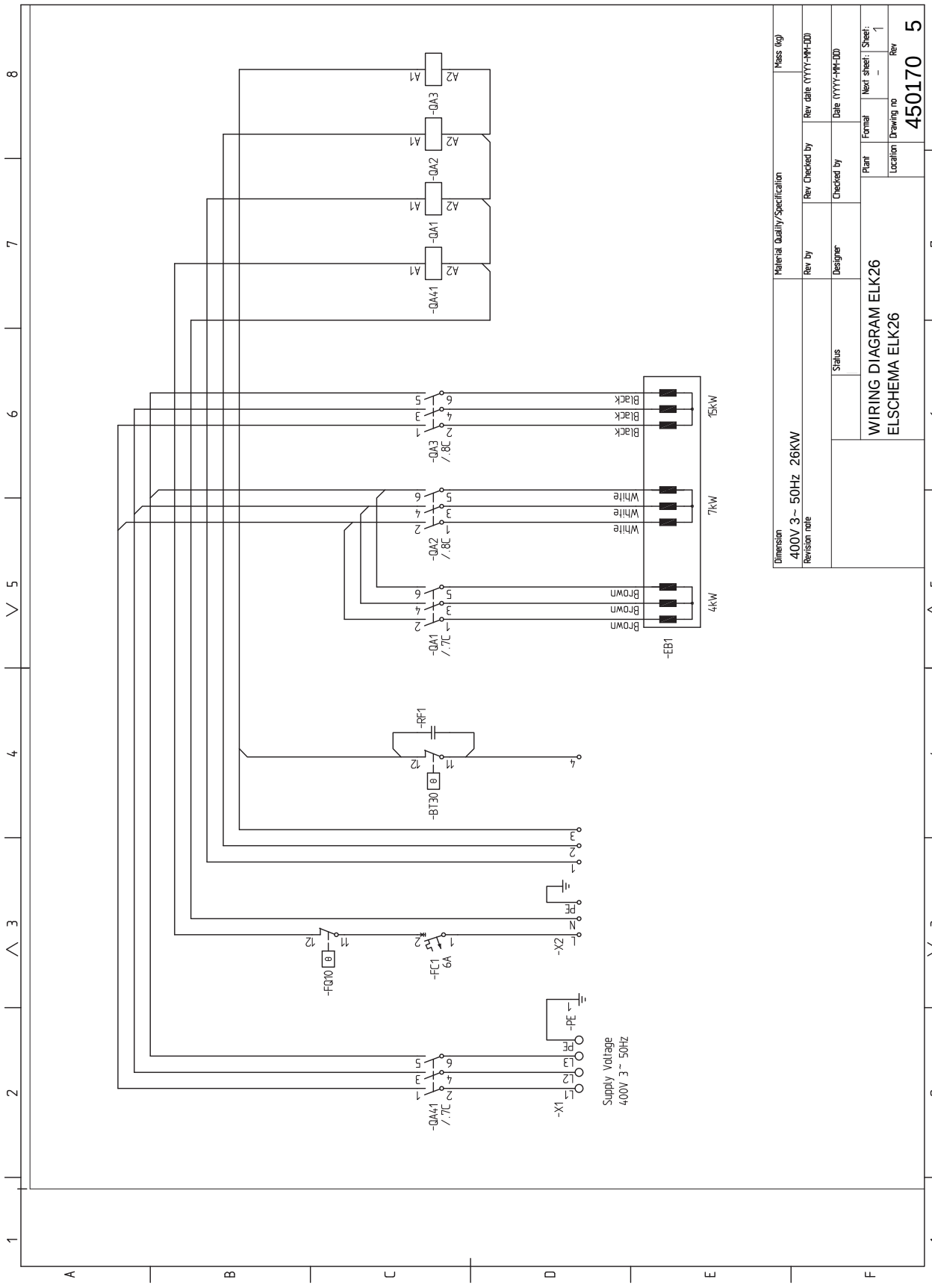

Informacje kontaktowe

AUSTRIA
KNV Energietechnik GmbH
Gahberggasse 11, 4861 Schörfling
Tel: +43 (0)7662 8963-0
mail@knv.at
knv.at

CZECH REPUBLIC
Družstevní závody Dražice - strojírna s.r.o.
Dražice 69, 29471 Benátky n. Jiz.
Tel: +420 326 373 801
nibe@nibe.cz
nibe.cz

DENMARK
Vølund Varmeteknik A/S
Industrivej Nord 7B, 7400 Herning
Tel: +45 97 17 20 33
info@volundvt.dk
volundvt.dk

FINLAND
NIBE Energy Systems Oy
Juurakkotie 3, 01510 Vantaa
Tel: +358 (0)9 274 6970
info@nibe.fi
nibe.fi

FRANCE
NIBE Energy Systems France SAS
Zone industrielle RD 28
Rue du Pou du Ciel, 01600 Reyrieux
Tél: 04 74 00 92 92
info@nibe.fr
nibe.fr

GERMANY
NIBE Systemtechnik GmbH
Am Reiherpfahl 3, 29223 Celle
Tel: +49 (0)5141 75 46 -0
info@nibe.de
nibe.de

GREAT BRITAIN
NIBE Energy Systems Ltd
3C Broom Business Park,
Bridge Way, S41 9QG Chesterfield
Tel: +44 (0)330 311 2201
info@nibe.co.uk
nibe.co.uk

NETHERLANDS
NIBE Energietechniek B.V.
Energieweg 31, 4906 CG Oosterhout
Tel: +31 (0)168 47 77 22
info@nibenl.nl
nibenl.nl

NORWAY
ABK-Qviller AS
Brobekkveien 80, 0582 Oslo
Tel: (+47) 23 17 05 20
post@abkqviller.no
nibe.no

POLAND
NIBE-BIAWAR Sp. z o.o.
Al. Jana Pawla II 57, 15-703 Bialystok
Tel: +48 (0)85 66 28 490
biawar.com.pl

SWEDEN
NIBE Energy Systems
Box 14
Hannabadsvägen 5, 285 21 Markaryd
Tel: +46 (0)433-27 30 00
info@nibe.se
nibe.se

SWITZERLAND
NIBE Wärmetechnik c/o ait Schweiz AG
Industriepark, CH-6246 Altishofen
Tel. +41 (0)58 252 21 00
info@nibe.ch
nibe.ch

W przypadku krajów nie wymienionych na tej liście, należy kontaktować się z firmą NIBE Sweden lub odwiedzić stronę nibe.eu, aby uzyskać dodatkowe informacje.

NIBE Energy Systems
Hannabadsvägen 5
Box 14
SE-285 21 Markaryd
info@nibe.se
nibe.eu

IHB PL 2547-8 M12114

To publikacja firmy NIBE Energy Systems. Wszystkie ilustracje produktów, fakty i dane bazują na informacjach dostępnych w czasie zatwierdzenia publikacji.

Firma NIBE Energy Systems nie ponosi odpowiedzialności za błędy techniczne lub drukarskie w niniejszej publikacji.

©2025 NIBE ENERGY SYSTEMS

M12114