Instrukcja instalatora

Wąż odprowadzania skroplin
KVR 10



IHB PL 2216-4
M12310

Spis treści

1 Ważne informacje 4
Informacje dotyczące bezpieczeństwa 4
Symbole 4
Oznaczenie 4

2 Informacje ogólne 5
Różne wersje KVR 10 5

3 Przyłącza rurowe 7
Informacje ogólne 7
Odpływ w pomieszczeniu 7
Keson kamienny 8
Odpływ do rynny 8

4 Przyłącze elektryczne 9
F2016 / F2026 9
F2030 / F2300 11
F2040 13
F2050 21
NIBE SPLIT HBS 05 / HBS 20 25

Informacje kontaktowe 31

Ważne informacje

Informacje dotyczące bezpieczeństwa

Niniejsza instrukcja zawiera procedury instalacji i serwisowania dla specjalistów.

Instrukcję należy przekazać klientowi.

Urządzenie może być obsługiwane przez dzieci powyżej 8 roku życia oraz osoby o ograniczonej sprawności fizycznej, sensorycznej lub umysłowej oraz nie mające doświadczenia i wiedzy na temat jego obsługi, jeśli będą nadzorowane lub zostały poinstruowane w zakresie bezpiecznego użycia oraz jeśli będą rozumiały niebezpieczeństwo związane z jego używaniem. Urządzenie nie powinno służyć jako zabawka dla dzieci. Czynności związane z czyszczeniem i podstawową konserwacją urządzenia nie powinny być wykonywane przez dzieci bez nadzoru.

To jest oryginalna instrukcja obsługi. Zabrania się jej tłumaczenia bez zgody firmy NIBE.

Prawa do wprowadzania zmian konstrukcyjnych są zastrzeżone.

©NIBE 2022.

Symbole

Objaśnienie symboli, które mogą występować w tej instrukcji.

WAŻNE!

Ten symbol wskazuje na zagrożenie dla osób lub urządzenia.

UWAGA!

Ten symbol wskazuje ważne informacje, na co należy zwracać uwagę podczas instalowania lub serwisowania instalacji.

PORADA!

Ten symbol oznacza wskazówki ułatwiające obsługę produktu.

Oznaczenie

Objaśnienie symboli, które mogą występować na etykietach produktów.

Patrz instrukcja instalatora.

Informacje ogólne

Wyposażenie dodatkowe KVR 10 służy do bezpiecznego odprowadzania większości skroplin z pompy ciepła powietrze/woda do niezamarzającego miejsca zbiorczego.

Wyposażenie dodatkowe jest przeznaczone do następujących produktów firmy NIBE:

- F2016
- F2026
- F2030
- F2040
- F2050
- F2300
- NIBE SPLIT HBS 05
- NIBE SPLIT HBS 20

WAŻNE!

Odprowadzanie skroplin jest ważne z punktu widzenia działania pompy ciepła. Odpływ skroplin należy tak skierować, aby nie mógł spowodować uszkodzenia budynku.

Kabel grzejny uruchamia się automatycznie przy temperaturze zewnętrznej 1,5°C. Kiedy temperatura przekracza 2°C, kabel grzejny ponownie wyłącza się.

WAŻNE!

Instalacja KVR 10 może wpływać na działanie urządzenia. Należy przeczytać całą Instrukcję instalatora wraz z Instrukcją instalatora urządzenia głównego!

Różne wersje KVR 10

KVR 10 występuje w trzech długościach. Poniżej przedstawiamy przykładową długość instalacji.

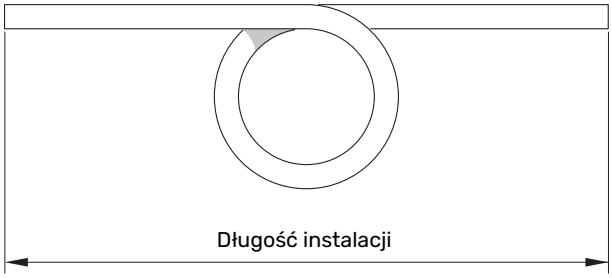

F2016, F2026, F2030, F2040, F2050, F2300, NIBE SPLIT HBS 05 / HBS 20

	KVR 10	KVR 10 2x230V
	Nr części	Nr części
Długość węża 1 metr (długość instalacji 1 m bez syfonu)	067 614	067 615
Długość węża 3 metry (długość instalacji 1-2,2 m z syfonem)	067 616	067 617
Długość węża 6 metrów (długość instalacji 2,2-5,2 m z syfonem)	067 618	067 619

ZAWARTOŚĆ

1 x	Wąż izolowany (średnica wewnętrzna 40 mm)
1 x	Kabel grzejny
1 x	Opaska zaciskowa
1 x	Bezpiecznik
1 x	Uszczelka
6 x	Opaski kablowe
1 x	Wkręt
1 x	Nakrętki
2 x	Podkładki
1 x	Łącznik
1 x	Zabezpieczenie automatyczne (stosowane tylko w modelach F2040 / F2050 i AMS 10 / AMS 20)
14 x	Wtyczka (stosowana tylko w modelach F2040 / F2050 i AMS 10 / AMS 20)
1 x	Płytka przyłącza (stosowana tylko w modelach AMS 10-6 / AMS 20-6)

Przyłącza rurowe

Informacje ogólne

KVR 10 należy podłączyć do tacy ociekowej pompy ciepła za pomocą dostarczonej opaski zaciskowej.

- Instalację rurową należy wykonać zgodnie z obowiązującymi normami i dyrektywami.
- Zalecamy trzy metody odprowadzania skroplin; do kanalizacji w pomieszczeniu (zgodnie z lokalnymi przepisami i rozporządzeniami), keson kamienny, odpływ do rynny lub innego niezamarzającego miejsca zbiorczego.
- Przy wylewaniu fundamentu, średnica wewnętrzna otworów na KVR 10 musi wynosić 110 mm.
- Wąż należy poprowadzić w dół od pompy ciepła powietrze/woda.
- Izolacja KVR 10 musi ściśle przylegać do spodu tacy ociekowej produktu.
- Odpływ z KVR 10 należy umieścić poniżej strefy przemarzania lub odprowadzić do kanalizacji domowej (zgodnie z lokalnymi przepisami i rozporządzeniami).
- Odpływ z KVR 10 musi być w stanie odebrać do 100 l skroplin na dobę.
- W instalacjach, gdzie w wężu odprowadzania skroplin może występować cyrkulacja powietrza, należy zainstalować syfon.

Odpływ w pomieszczeniu

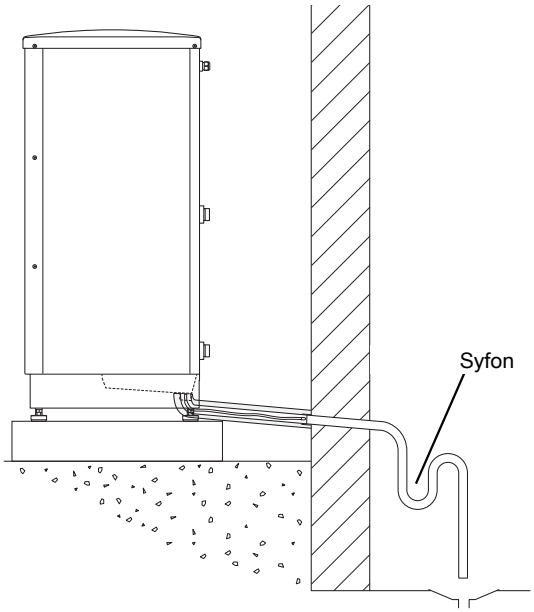

Skropliny są odprowadzane do odpływu w pomieszczeniu (zgodnie z lokalnymi przepisami i rozporządzeniami).

Wąż należy poprowadzić w dół od pompy ciepła powietrze/woda.

Rurkę odprowadzającą skropliny należy wyposażyć w syfon, aby zapobiec cyrkulacji powietrza.

Rury w budynku nie wchodzą w zakres dostawy.

> **WAŻNE!**
>
> Nie należy wybierać opcji „Odpływ w pomieszczeniu” w przypadku pompy ciepła powietrze/woda z palnym lub łatwopalnym czynnikiem chłodniczym.

Keson kamienny

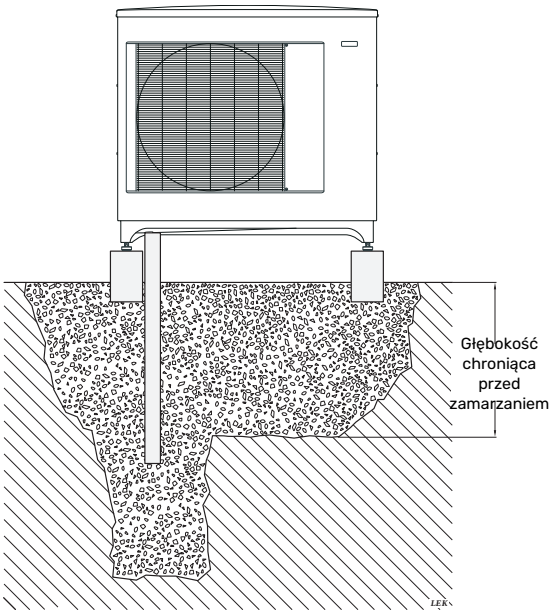

Jeśli budynek jest podpiwniczony, należy zastosować keson kamienny, aby skropliny nie spowodowały uszkodzenia budynku. W innych przypadkach keson kamienny można umieścić bezpośrednio pod pompą ciepła.

Wylot węża odprowadzania skroplin musi znajdować się na głębokości niezagrożonej zamarzaniem.

Odpływ do rynny

> **WAŻNE!**
> Wąż należy wygiąć, aby utworzyć syfon — patrz rysunek.

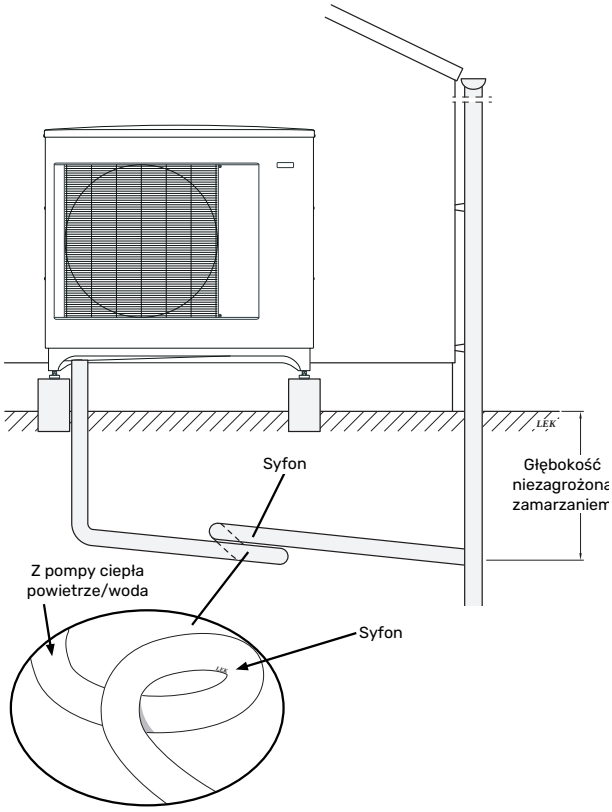

- Wylot węża odprowadzania skroplin musi znajdować się na głębokości niezagrożonej zamarzaniem.
- Wąż należy poprowadzić w dół od pompy ciepła powietrze/woda.
- Rurkę odprowadzającą skropliny należy wyposażyć w syfon, aby zapobiec cyrkulacji powietrza.
- Długość instalacji można dostosować, uwzględniając rozmiary syfonu.

Przyłącze elektryczne

> **WAŻNE!**
> Wszystkie połączenia elektryczne muszą zostać wykonane przez uprawnionego elektryka.

F2016 / F2026

Pompa ciepła F2016 / F2026 jest wyposażona w listwę zaciskową (X3) do podłączenia kabla grzejnego. Przyłącze jest fabrycznie wyposażone w zabezpieczenie 250 mA.

POŁOŻENIE BEZPIECZNIKA

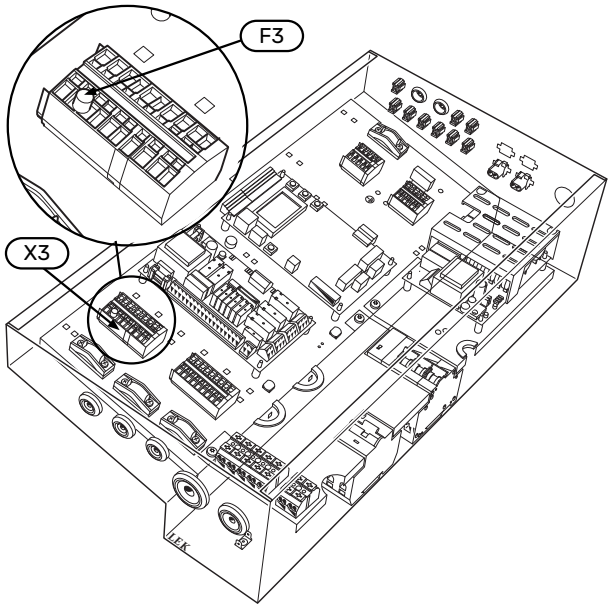

Bezpiecznik

Długość, kabel grzejny (m)	P_{tot} (W)	Bezpiecznik (F3)	Nr części
1	15	T100mA/250V	718 085
3	45	T250mA/250V	518 900*
6	90	T500mA/250V	718 086

*Zainstalowany fabrycznie.

PRZYŁĄCZE ELEKTRYCZNE

Zewnętrzny kabel grzejny (EB14) należy podłączyć do zacisków X3:1 i 4, zgodnie z rysunkiem poniżej:

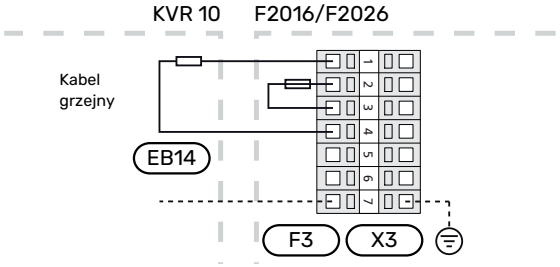

Poprowadzenie kabla F2016 / F2026

Rysunek obok przedstawia zalecane poprowadzenie kabla od rozdzielni do tacy ociekowej w F2016 / F2026. Zaznaczone połączenie przewodu elektrycznego z kablem grzejnym musi znajdować się w miejscu pokazanym na rysunku.

1. Zdejmij pokrywę.
2. Załóż opaskę zaciskową na wąż.
3. Poprowadź kabel grzejny przez wąż odprowadzania skroplin.
4. Wyjmij tacę ociekową.
5. Poprowadź kabel grzejny przez przyłącze i wylot odpływu skroplin.
6. Zsuń nieco izolację, podłącz wąż do przyłącza odpływu skroplin i zamocuj za pomocą opaski zaciskowej.
7. Nasuń izolację w stronę rynienki i zamocuj ją za pomocą opasek zaciskowych.
8. Ułóż kabel grzejny w taki sposób, aby oznaczenie znalazło się jak najbliżej przyłącza odpływu skroplin.
9. Poprowadź kabel do rozdzielni, zgodnie z rysunkiem. (Przedłuż kabel, aby umożliwić demontaż tacy ociekowej, zostawiając pewien zapas).
10. Użyj zamocowanej fabrycznie opaski zaciskowej.
11. Odległość między rozdzielnią i wylotem skroplin z tacy ociekowej wynosi ok. 2 000 mm.
12. Należy dopasować długość odcinka przewodu, który nie przewodzi ciepła. Zwiń przewód, aby dopasować długość (nie odcinaj).
13. Podłącz przewód zgodnie z rysunkiem w punkcie „Przyłącze elektryczne”. (Sprawdź bezpiecznik zgodnie z tabelą. Patrz Bezpiecznik na stronie 11).
14. Zamocuj tacę ociekową i pokrywę.

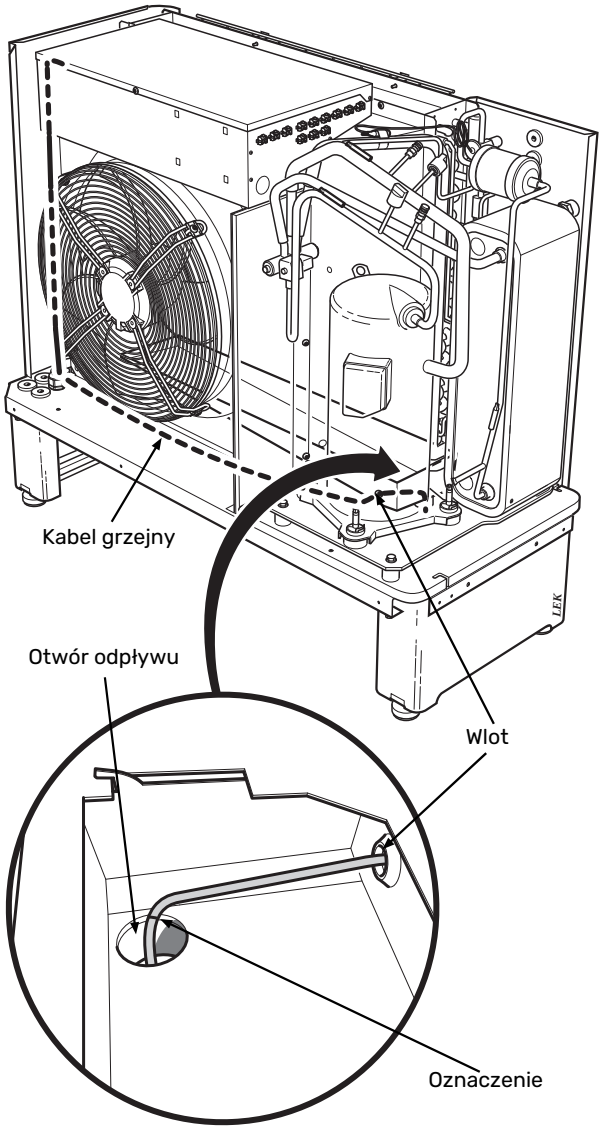

> **WAŻNE!**
>
> Należy tak ułożyć kabel grzejny, aby oznaczenie na kablu było równo z krawędzią odpływu (patrz rysunek).

> **WAŻNE!**
>
> Nie skracaj kabla grzejnego!

F2030 / F2300

Pompa ciepła F2030 / F2300 jest wyposażona w listwę zaciskową (X3) do podłączenia kabla grzejnego. Przyłącze jest fabrycznie wyposażone w zabezpieczenie 250 mA.

POŁOŻENIE BEZPIECZNIKA F2030

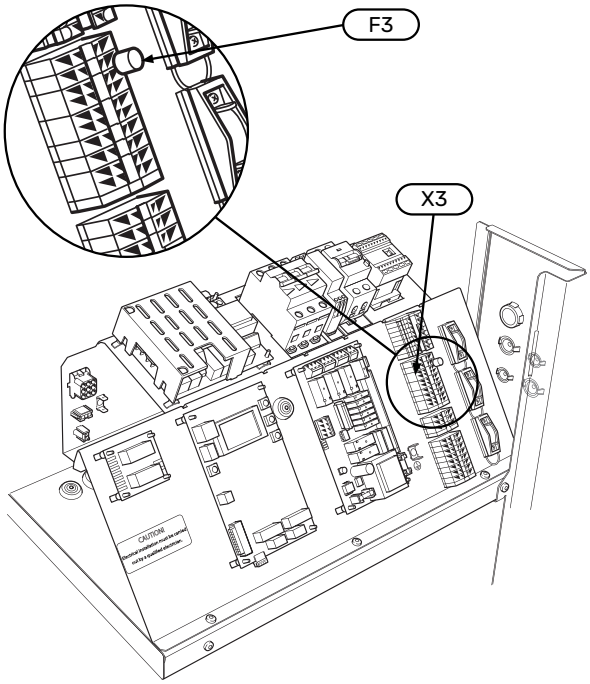

POŁOŻENIE BEZPIECZNIKA F2300

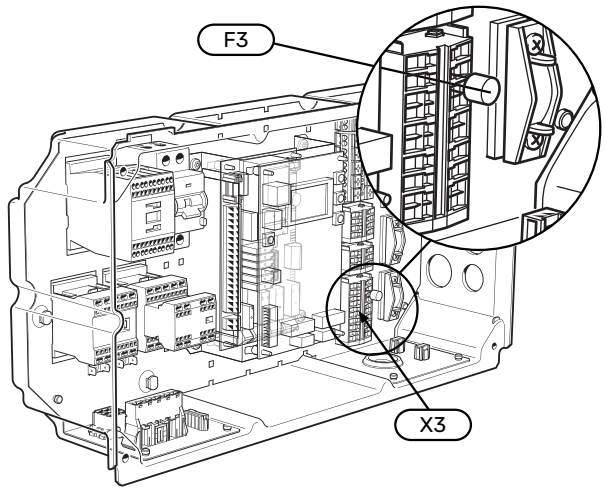

F2030/F2300 KVR 10

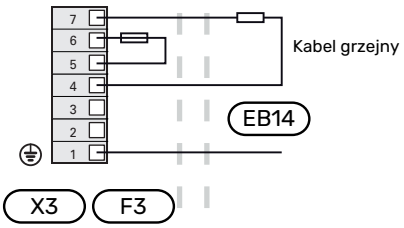

Bezpiecznik

Długość, kabel grzejny (m)	P_{tot} (W)	Bezpiecznik (F3)	Nr części
1	15	T100mA/250V	718 085
3	45	T250mA/250V	518 900*
6	90	T500mA/250V	718 086

*Zainstalowany fabrycznie.

PRZYŁĄCZE ELEKTRYCZNE

Zewnętrzny kabel grzejny (EB14) należy podłączyć do zacisków X3:4 i 7, zgodnie z rysunkiem poniżej:

Poprowadzenie kabla F2030 / F2300

Poniższy rysunek przedstawia zalecane poprowadzenie kabla wewnątrz pompy ciepła F2030/F2300 od rozdzielni do tacy ociekowej. Zaznaczone połączenie przewodu elektrycznego z kablem grzejnym musi znajdować się w miejscu pokazanym na rysunku.

1. Zdejmij pokrywę boczną.
2. Załóż opaskę zaciskową na wąż.
3. Poprowadź kabel grzejny przez wąż odprowadzania skroplin.
4. Wyjmij tacę ociekową.
5. Poprowadź kabel grzejny przez przyłącze i wylot odpływu skroplin.
6. Zsuń nieco izolację, podłącz wąż do przyłącza odpływu skroplin i zamocuj za pomocą opaski zaciskowej.
7. Nasuń izolację w stronę rynienki i zamocuj ją za pomocą opasek zaciskowych.
8. Zamocuj tacę ociekową.
9. Rozciągnij kabel grzejny w taki sposób, aby oznaczenie znalazło się w miejscu pokazanym na rysunku.
10. Poprowadź kabel do rozdzielni, zgodnie z rysunkiem. (Przedłuż kabel, aby umożliwić demontaż tacy ociekowej, zostawiając pewien zapas).
11. Zamocuj kabel grzejny za pomocą opasek zaciskowych.
12. Odległość między rozdzielnią i wylotem skroplin z tacy ociekowej wynosi ok. 2 600 mm.
13. Podłącz przewód zgodnie z rysunkiem w punkcie „Przyłącze elektryczne”. (Sprawdź bezpiecznik zgodnie z tabelą. Patrz Bezpiecznik na stronie 11).
14. Załóż pokrywę boczną.

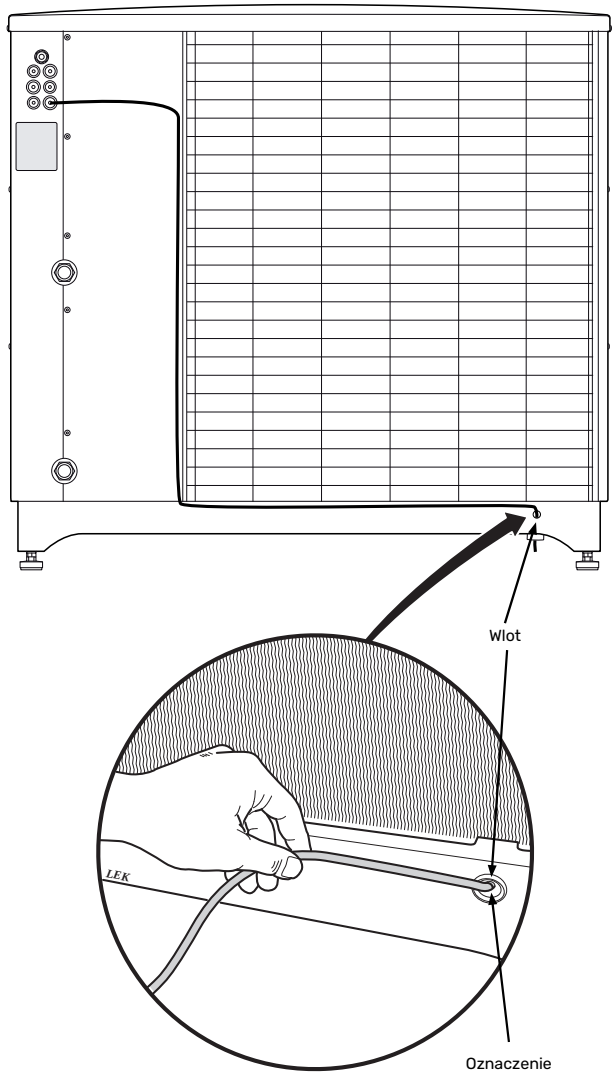

F2040

KVR 10 podłącza się do karty komunikacyjnej AA23-X1:4-6 w F2040. Karta komunikacyjna (AA23) jest wyposażona w bezpiecznik 250 mA.

POŁOŻENIE BEZPIECZNIKA

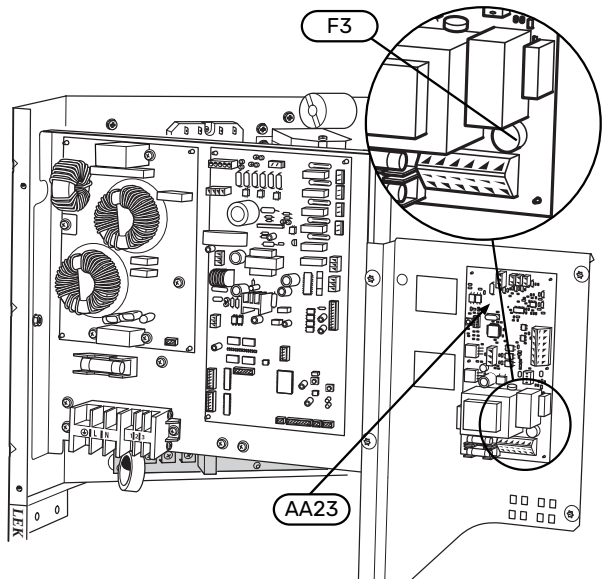

Bezpiecznik

Długość, kabel grzejny (m)	P_{tot} (W)	Bezpiecznik (F3)	Nr części
1	15	T100mA/250V	718 085
3	45	T250mA/250V	518 900*
6	90	T500mA/250V	718 086

*Zainstalowany fabrycznie.

PRZYŁĄCZE ELEKTRYCZNE

Zewnętrzny kabel grzejny (EB14) podłącza się do zacisku (X1:4–6), zgodnie z rysunkiem poniżej:

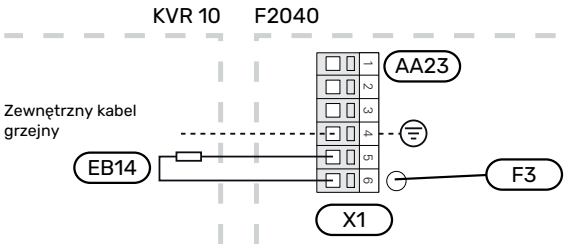

F2040-6

Podłączenie wyłącznika różnicowoprądowego (RCD) (FB1) między kartą sterującą (PWB1) i kartą komunikacyjną (AA23-X1:1-3).

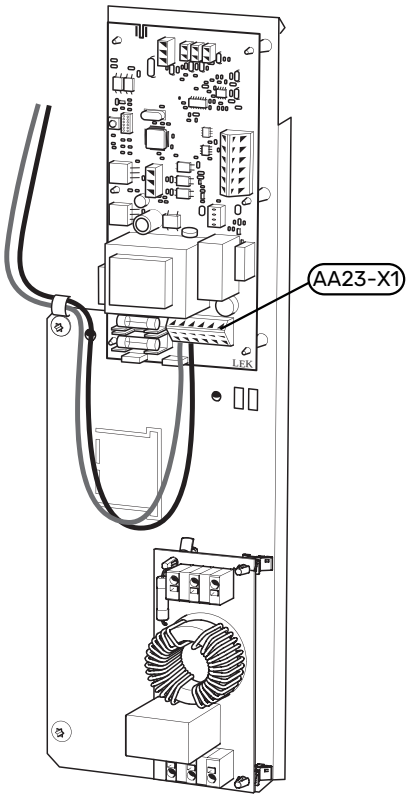

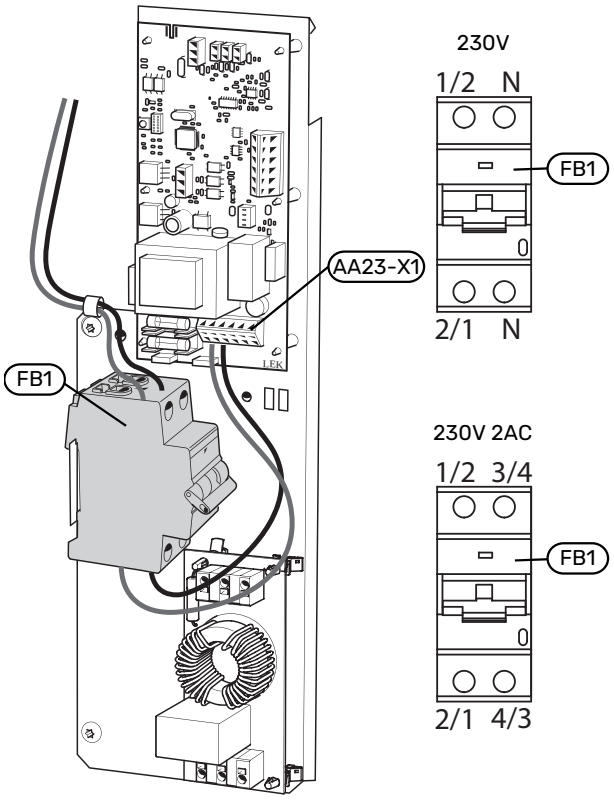

F2040-8

Podłączenie wyłącznika różnicowoprądowego (RCD) (FB1) między kartą sterującą (PWB1) i kartą komunikacyjną (AA23-X1:1-3).

230V/230V 2 AC

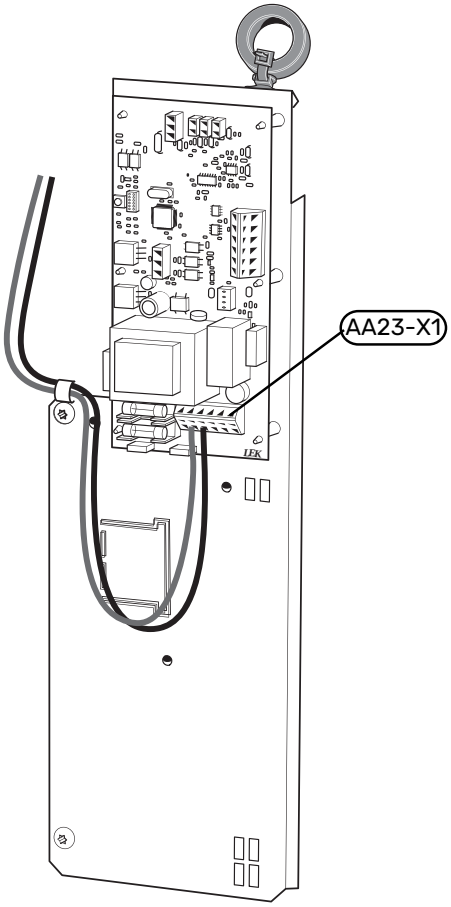

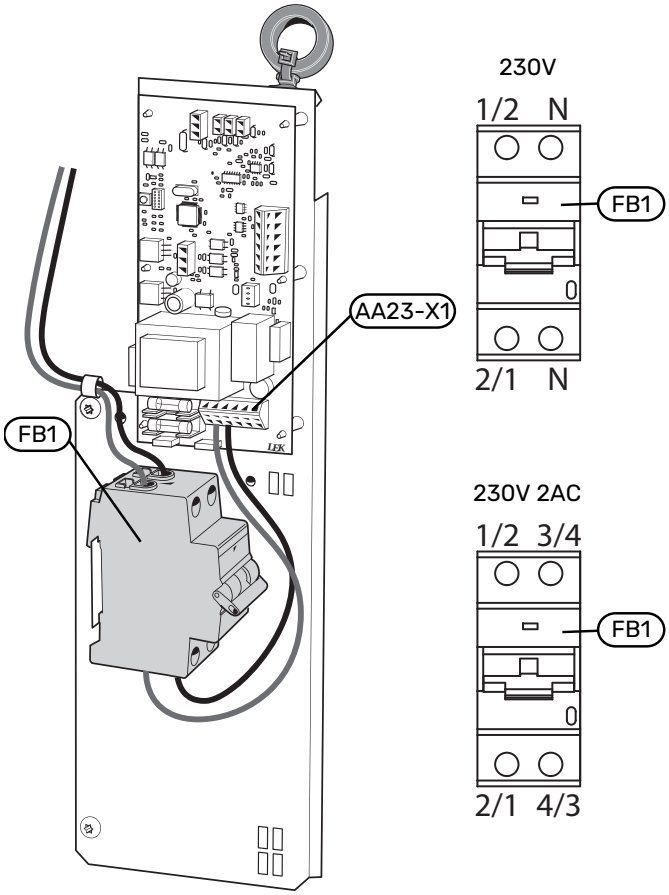

F2040-12, wersja 1

Podłączenie wyłącznika różnicowo-prądowego (FB1) między zaciskiem (X1) i kartą komunikacyjną (AA23-X1:1-3).

230V/230V 2 AC

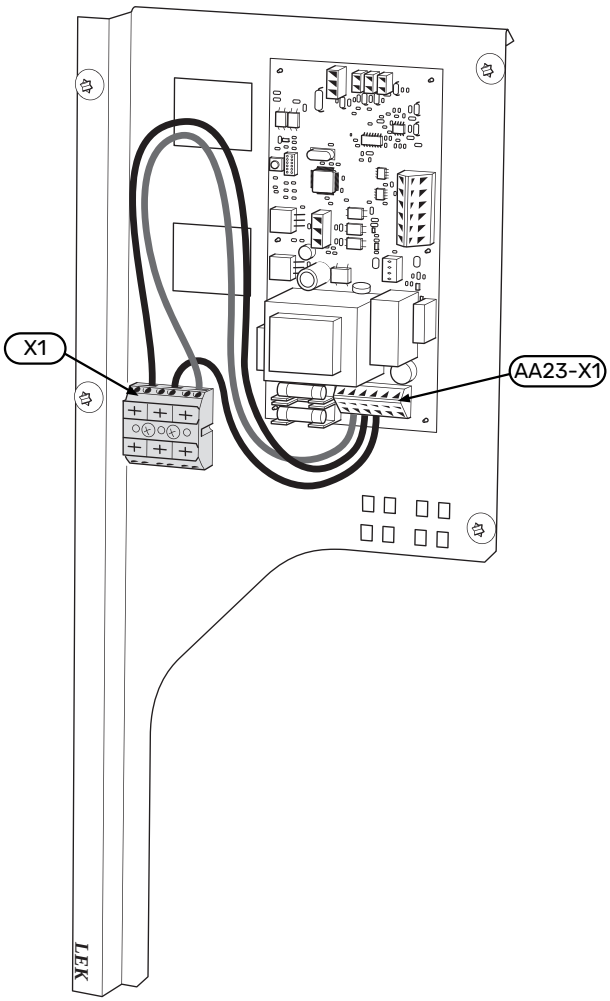

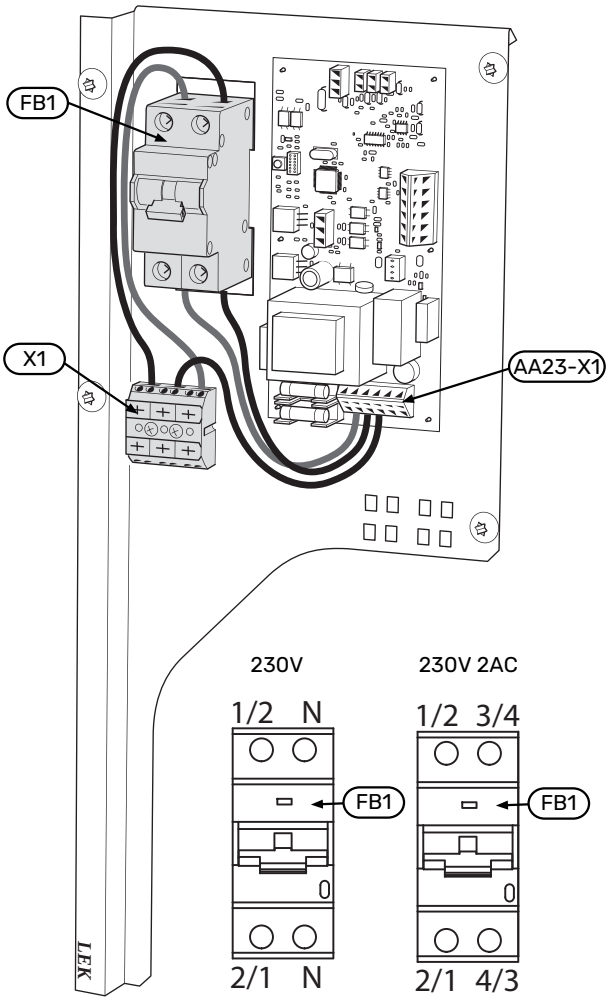

F2040-12, wersja 2

Podłączenie wyłącznika różnicowoprądowego (RCD) (FB1) między kartą sterującą (PWB1) i kartą komunikacyjną (AA23-X1:1-3).

230V/230V 2 AC

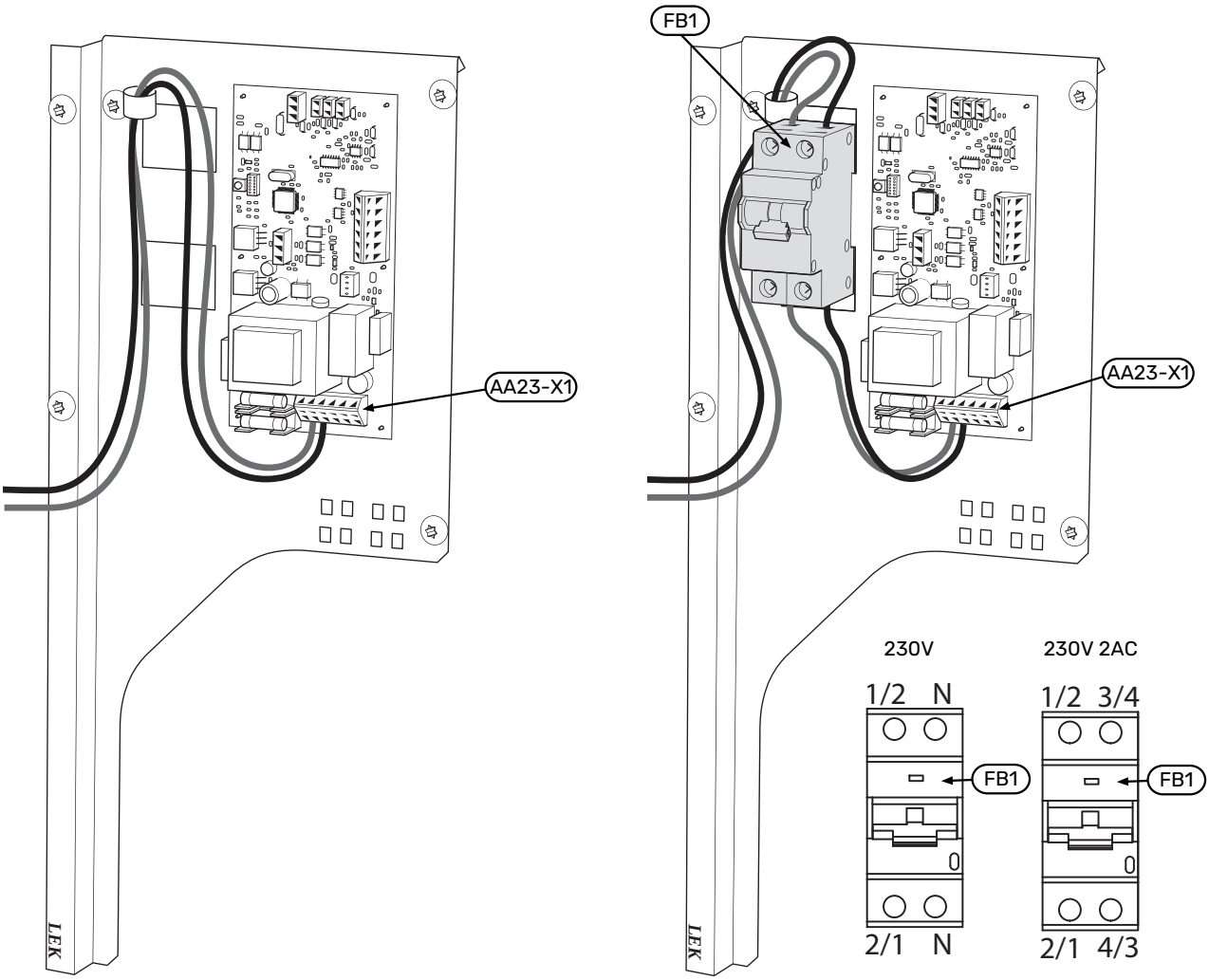

F2040-16

Podłączenie wyłącznika różnicowoprądowego (RCD) (FB1) między kartą sterującą (PWB1) i kartą komunikacyjną (AA23-X1:1-3).

230V/230V 2 AC

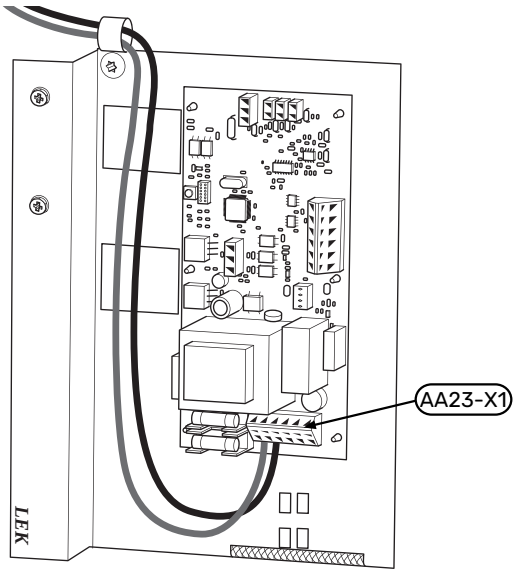

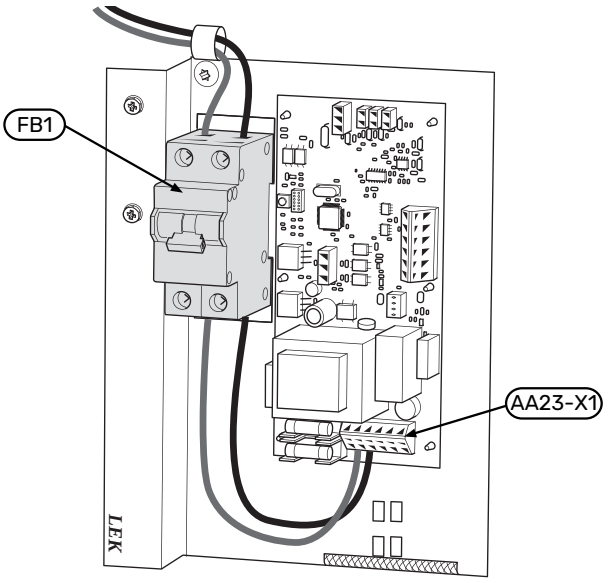

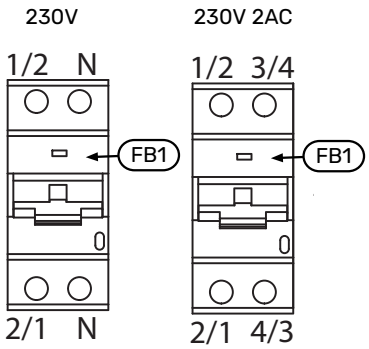

Poprowadzenie kabla F2040

Rysunek poniżej przedstawia zalecane prowadzenie kabla od przyłącza elektrycznego do węża odprowadzania skroplin. Poprowadzić kabel grzejny (EB14) przez przelotkę na spodzie i przymocować za pomocą dwóch opasek zaciskowych przy przyłączu elektrycznym. W miejscu oznaczonym na kablu znajduje się połączenie między zimnym i gorącym odcinkiem kabla grzejnego. Oznaczenie powinno kończyć się przy krawędzi otworu na przelotkę kablową.

1. Zdejmij pokrywy przednią i boczną.
2. Zdejmij pokrywę tylną z podstawy.

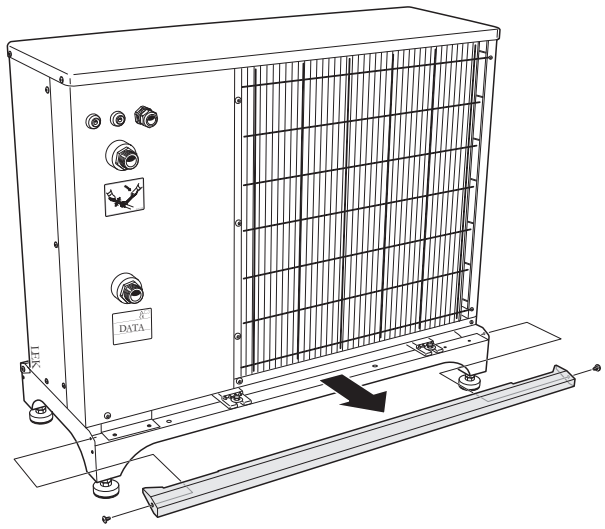

3. Zerwij papier ochronny i przymocuj uszczelkę do przyłącza odpływu skroplin, zgodnie z rysunkiem.

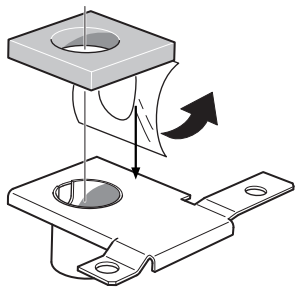

4. Załóż opaskę zaciskową na wąż.
5. Poprowadź kabel grzejny przez wąż odprowadzania skroplin.
6. Poprowadź kabel grzejny przez przyłącze odpływu skroplin na płytce przyłącza, zgodnie z rysunkiem.

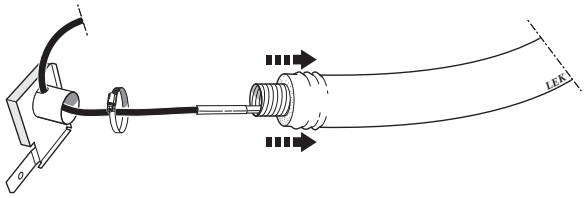

7. Zsuń nieco izolację, podłącz wąż do przyłącza odpływu skroplin i zamocuj za pomocą opaski zaciskowej, zgodnie z rysunkiem.

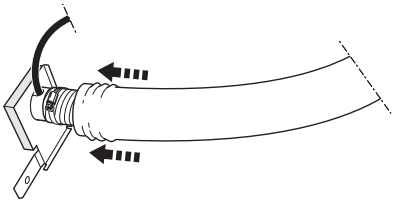

8. Nasuń izolację w stronę rynienki i zamocuj ją za pomocą opasek zaciskowych, zgodnie z rysunkiem.

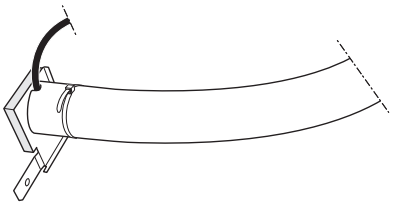

9. W przypadku F2040-6, starannie przykręć adapter do stojaka zgodnie z rysunkiem, używając śruby i podkładki. Następnie umieść uszczelkę między adapterem i dolną częścią modułu.

F2040-6

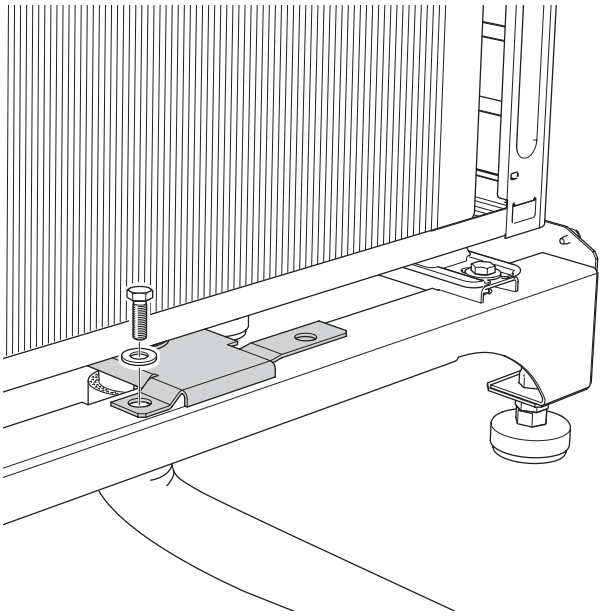

W przypadku F2040-8/12/16, odkręć i zdejmij nakrętkę i podkładkę mocującą moduł pompy ciepła do podstawy. Przymocuj uchwyt do nóżki modułu i załóż podkładkę i nakrętkę. Następnie umieść uszczelkę między adapterem i dolną częścią modułu. Po dopasowaniu otworów spustowych dokręć nakrętkę.

F2040-8, F2040-12, F2040-16

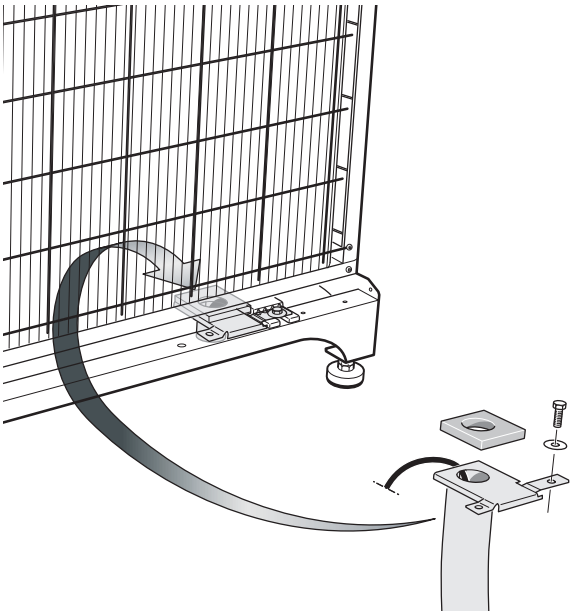

10. Ułóż kabel grzejny i upewnij się, że jego oznaczenie znajduje się jak najbliżej przyłącza odpływu skroplin.
11. Poprowadź kabel grzejny do przyłącza elektrycznego.
12. Zamocuj kabel grzejny za pomocą opasek zaciskowych, zgodnie z rysunkami.

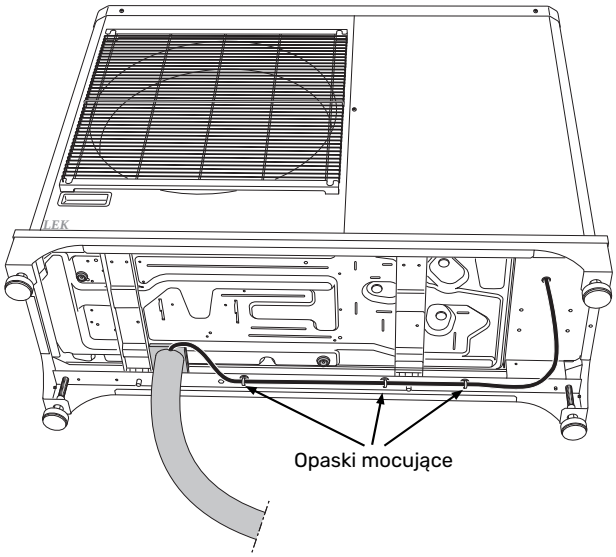

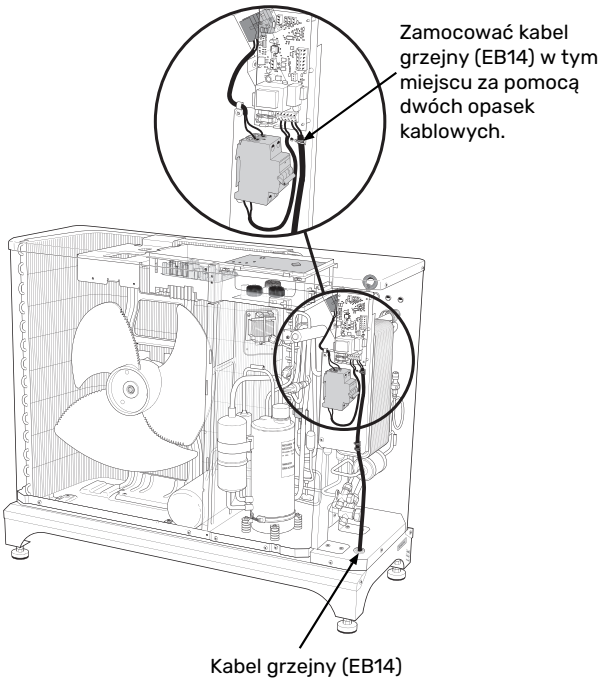

13. Podłącz kabel zgodnie z rysunkiem w punkcie „Podłączenie elektryczne”, patrz strona 13. (Sprawdź zabezpieczenie w tabeli, patrz strona 13).
14. Załóż pokrywy przednią i boczną.

15. Załóż zatyczki, zgodnie z rysunkiem.

F2040-6

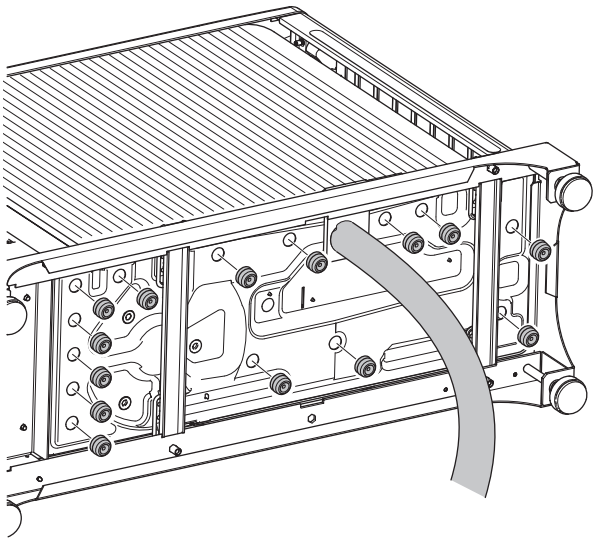

F2040-8, F2040-12, F2040-16

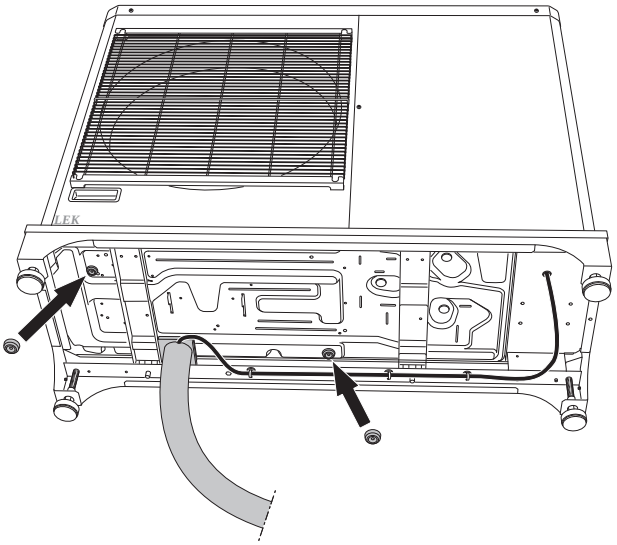

F2050

KVR 10 podłącza się do karty komunikacyjnej (AA23-X1:4-6) w F2050. Karta komunikacyjna (AA23) jest wyposażona w zabezpieczenie 250 mA.

POŁOŻENIE BEZPIECZNIKA

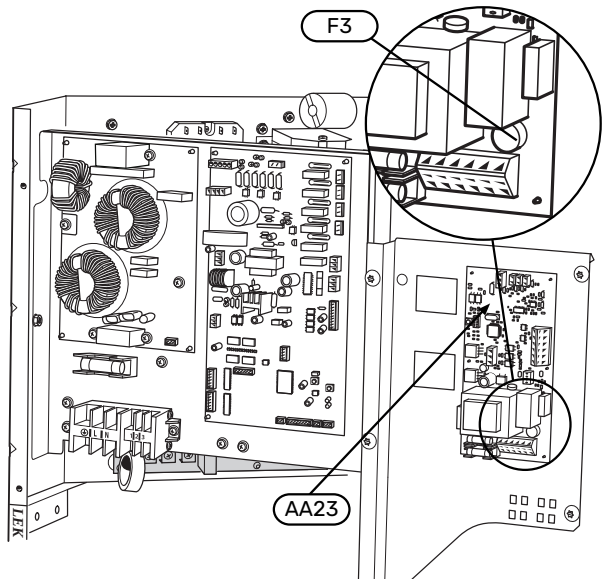

Bezpiecznik

Długość, kabel grzejny (m)	P_{tot} (W)	Bezpiecznik (F3)	Nr części
1	15	T100mA/250V	718 085
3	45	T250mA/250V	518 900*
6	90	T500mA/250V	718 086

*Zainstalowany fabrycznie.

PRZYŁĄCZE ELEKTRYCZNE

Zewnętrzny kabel grzejny (EB14) podłącza się do zacisku (X1:4–6), zgodnie z rysunkiem poniżej:

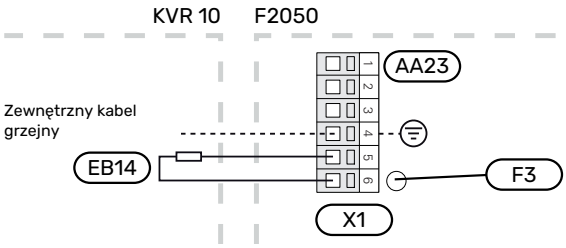

F2050-6

Podłączenie wyłącznika różnicowoprądowego (RCD) (FB1) między kartą sterującą (PWB1) i kartą komunikacyjną (AA23-X1:1-3).

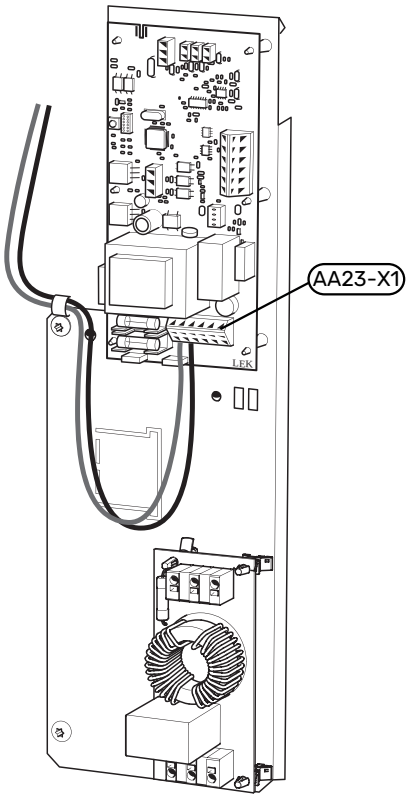

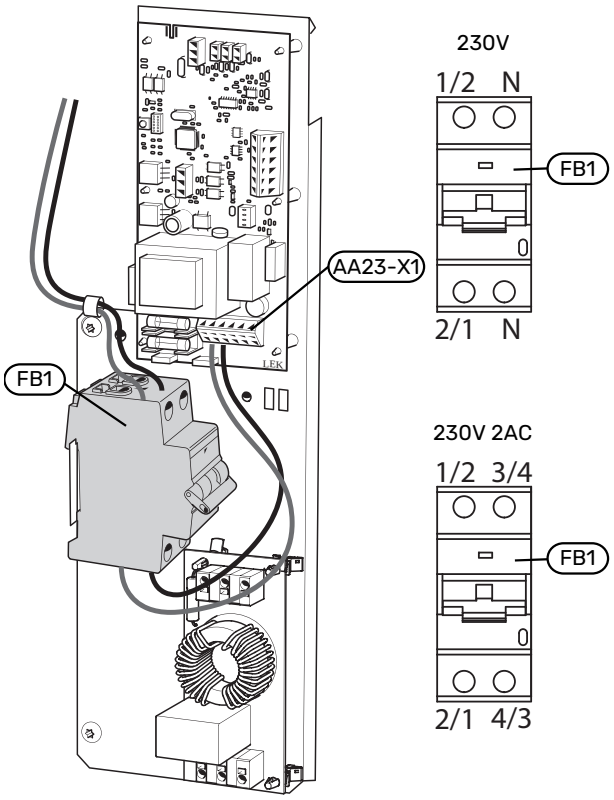

F2050-10

Podłączenie wyłącznika różnicowoprądowego (RCD) (FB1) między kartą sterującą (PWB1) i kartą komunikacyjną (AA23-X1:1-3).

230V/230V 2 AC

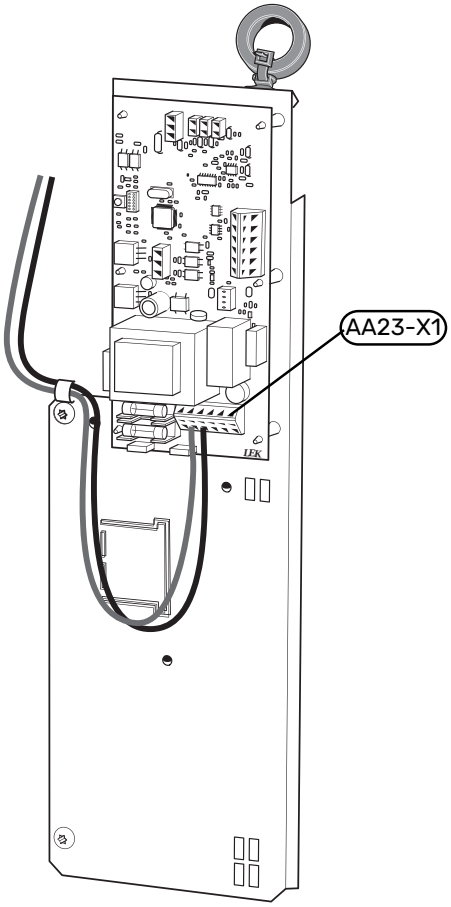

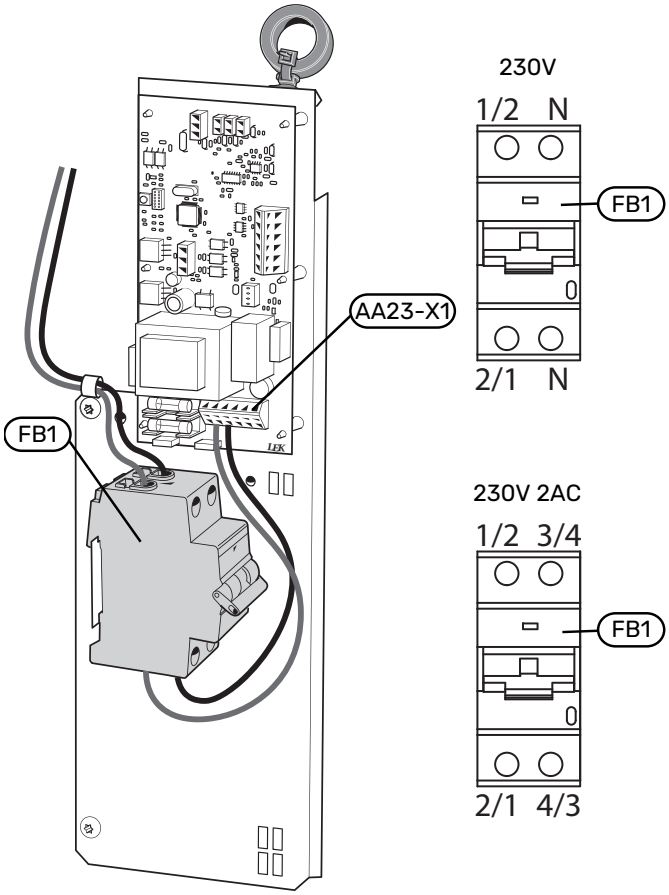

Poprowadzenie kabla F2050

Rysunek poniżej przedstawia zalecane prowadzenie kabla od przyłącza elektrycznego do węża odprowadzania skroplin. Poprowadzić kabel grzejny (EB14) przez przelotkę na spodzie i przymocować za pomocą dwóch opasek zaciskowych przy przyłączu elektrycznym. W miejscu oznaczonym na kablu znajduje się połączenie między zimnym i gorącym odcinkiem kabla grzejnego. Oznaczenie powinno kończyć się przy krawędzi otworu na przelotkę kablową.

1. Zdejmij pokrywy przednią i boczną.
2. Zdejmij pokrywę tylną z podstawy.

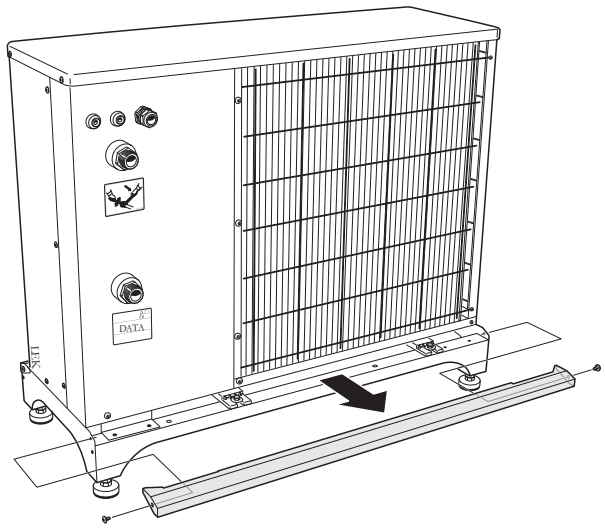

3. Zerwij papier ochronny i przymocuj uszczelkę do przyłącza odpływu skroplin, zgodnie z rysunkiem.

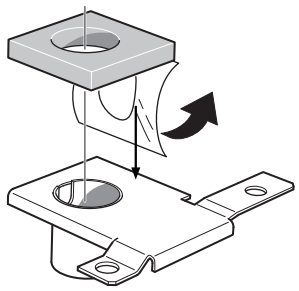

4. Załóż opaskę zaciskową na wąż.
5. Poprowadź kabel grzejny przez wąż odprowadzania skroplin.
6. Poprowadź kabel grzejny przez przyłącze odpływu skroplin na płytce przyłącza, zgodnie z rysunkiem.

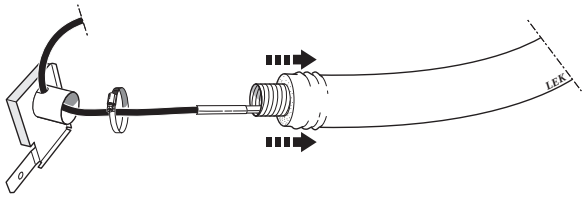

7. Zsuń nieco izolację, podłącz wąż do przyłącza odpływu skroplin i zamocuj za pomocą opaski zaciskowej, zgodnie z rysunkiem.

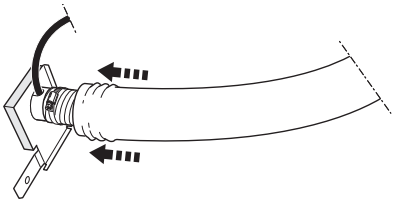

8. Nasuń izolację w stronę rynienki i zamocuj ją za pomocą opasek zaciskowych, zgodnie z rysunkiem.

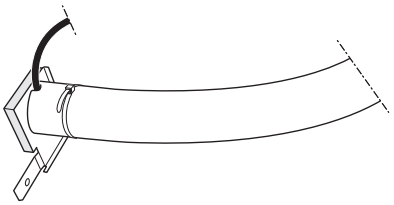

9. W przypadku F2050-6, starannie przykręć adapter do stojaka zgodnie z rysunkiem, używając śruby i podkładki. Następnie umieść uszczelkę między adapterem i dolną częścią modułu.

F2050-6

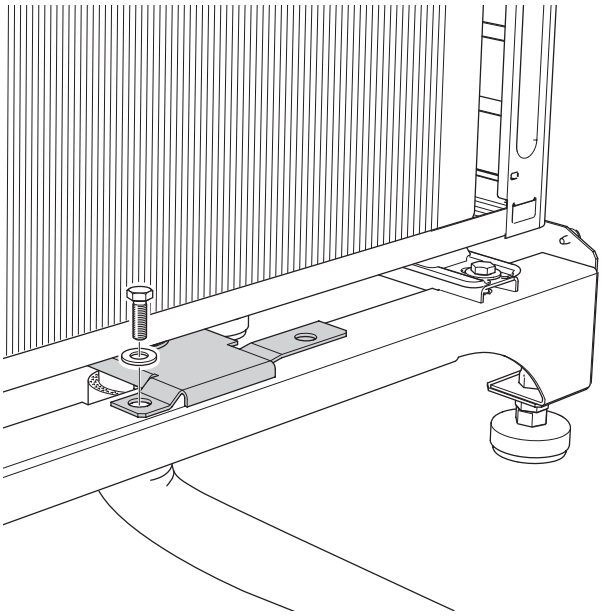

W przypadku F2050-8, odkręć i zdejmij nakrętkę i podkładkę mocującą moduł pompy ciepła do podstawy. Przymocuj uchwyt do nóżki modułu i załóż podkładkę i nakrętkę. Następnie umieść uszczelkę między adapterem i dolną częścią modułu. Po dopasowaniu otworów spustowych dokręć nakrętkę.

F2050-8

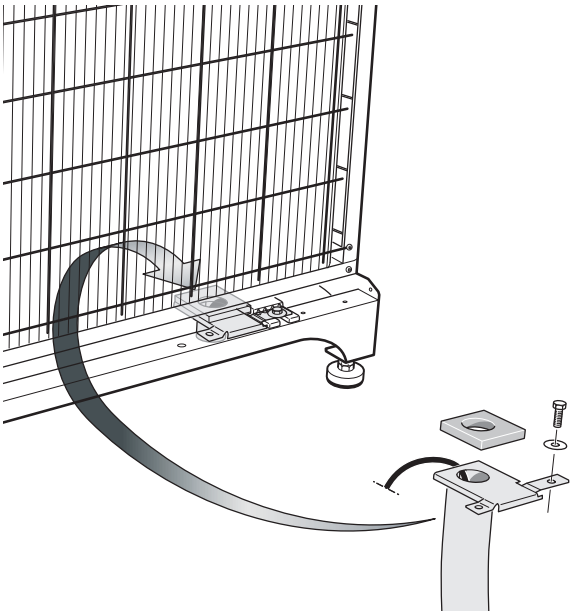

10. Ułóż kabel grzejny i upewnij się, że jego oznaczenie znajduje się jak najbliżej przyłącza odpływu skroplin.
11. Poprowadź kabel grzejny do przyłącza elektrycznego.
12. Zamocuj kabel grzejny za pomocą opasek zaciskowych, zgodnie z rysunkami.

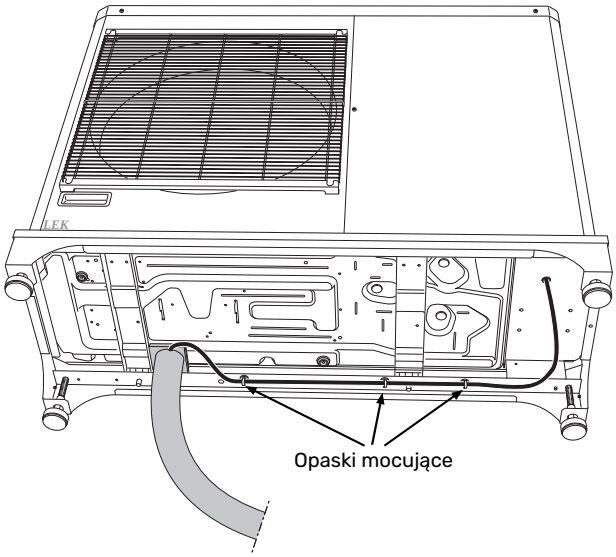

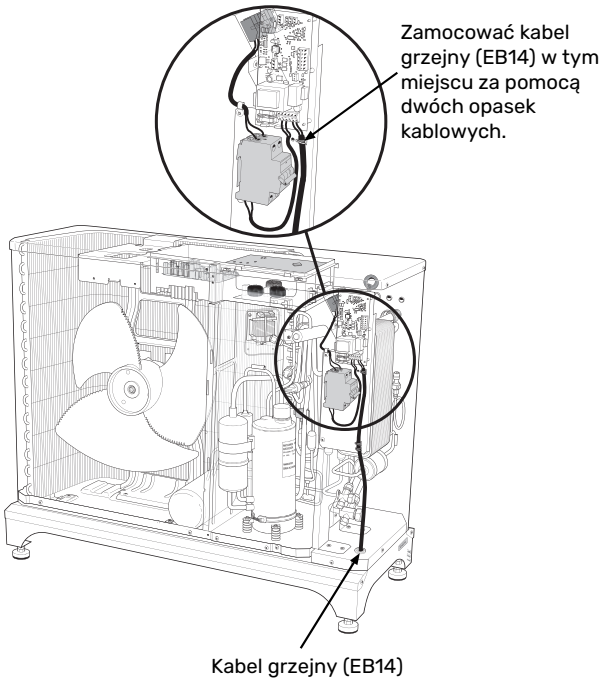

13. Podłącz kabel zgodnie z rysunkiem w punkcie „Podłączenie elektryczne”, patrz strona 13. (Sprawdź zabezpieczenie w tabeli, patrz strona 13).
14. Załóż pokrywy przednią i boczną.

15. Załóż zatyczki, zgodnie z rysunkiem.

F2050-6

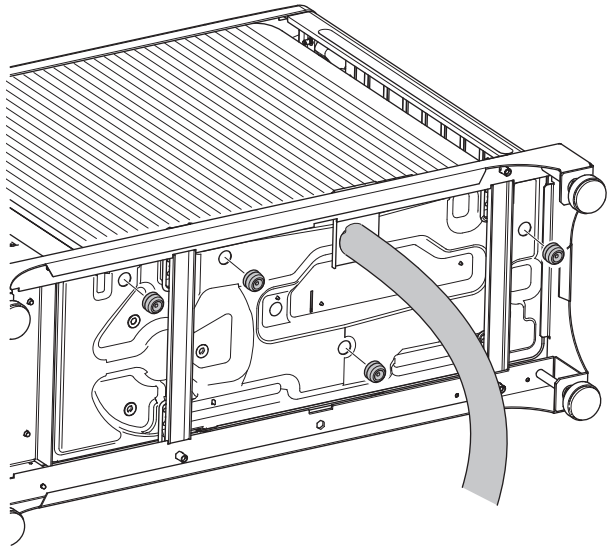

F2050-10

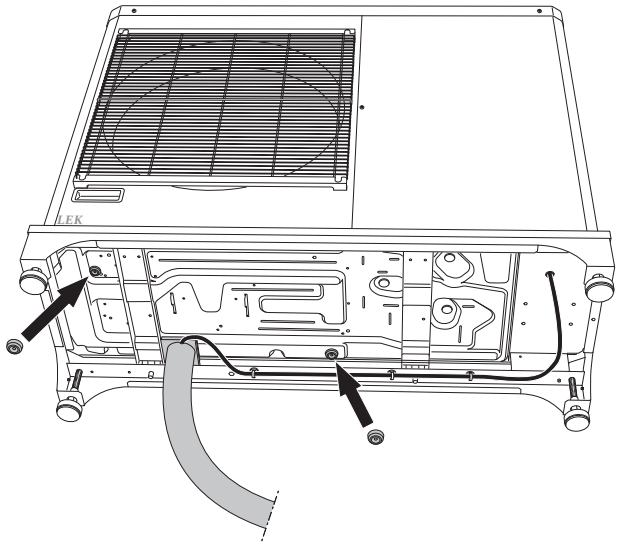

NIBE SPLIT HBS 05 / HBS 20

POŁOŻENIE ZABEZPIECZENIA, HBS 05 / HBS 20

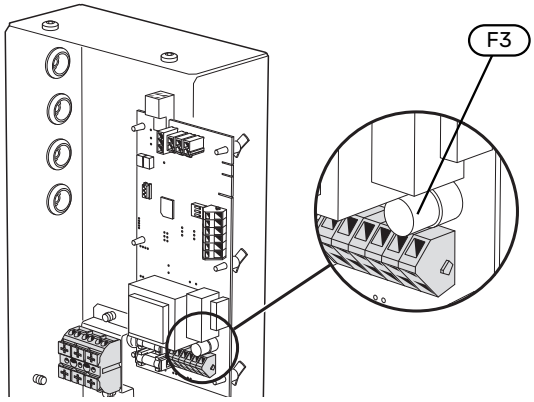

Bezpiecznik

Długość, kabel grzejny (m)	P_{tot} (W)	Bezpiecznik (F3)	Nr części
1	15	T100mA/250V	718 085
3	45	T250mA/250V	518 900*
6	90	T500mA/250V	718 086

*Zainstalowany fabrycznie.

PRZYŁĄCZE ELEKTRYCZNE

Pompa ciepła HBS 05 / HBS 20 jest wyposażona w listwę zaciskową do podłączenia kabla grzejnego (EB14). Przyłącze posiada zabezpieczenie 250 mA (F3 na karcie komunikacyjnej AA23). W razie użycia innego kabla należy wymienić zabezpieczenie na inne o odpowiednich parametrach (patrz tabela).

Zewnętrzny kabel grzejny (EB14) należy podłączyć do zacisku AA23-X1:4–6 zgodnie z następującym rysunkiem:

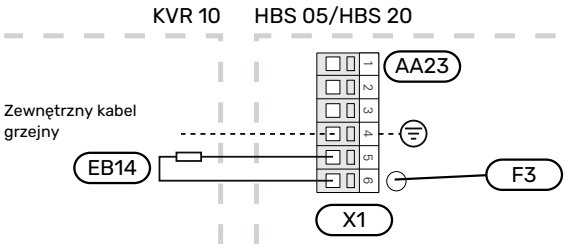

Podłączanie zabezpieczenia automatycznego

Podłączenie wyłącznika różnicowo-prądowego (FB1) między zaciskiem (X1) i kartą komunikacyjną (AA23-X1:1-3). Przeciąć żyłę brązową i niebieską. Żyłę brązową podłączoną do X1:L1 podłączyć do zabezpieczenia automatycznego FB1:1/2, a żyłę niebieską podłączoną do X1:N podłączyć do FB1:N. Żyłę brązową podłączoną do AA23-X1:1 należy podłączyć do zabezpieczenia automatycznego FB1:2/1, a żyłę niebieską podłączoną do AA23-X1:2 należy podłączyć do FB1:N.

Usunąć 11 mm izolacji z żył, które mają zostać podłączone do zabezpieczenia automatycznego.

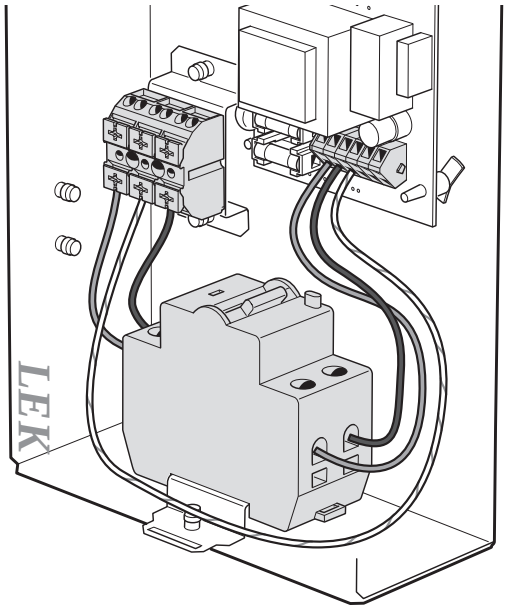

POPROWADZENIE KABLA, AMS 10 / AMS 20

Zalecane poprowadzenie kabla od skrzynki przyłączeniowej do przyłącza węża odprowadzania skroplin do AMS 10 / AMS 20. W miejscu oznaczonym na kablu znajduje się połączenie między zimnym i gorącym odcinkiem kabla grzejnego. Oznaczenie powinno kończyć się przy krawędzi otworu na przelotkę kablową.

1. Zerwij papier ochronny i przymocuj uszczelkę do przyłącza odpływu skroplin, zgodnie z rysunkiem.

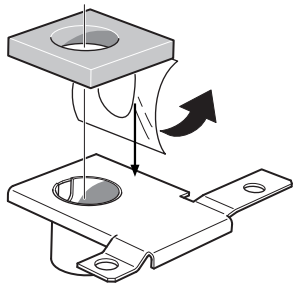

2. Załóż opaskę zaciskową na wąż.
3. Poprowadź kabel grzejny przez wąż odprowadzania skroplin.
4. Poprowadź kabel grzejny przez przyłącze odpływu skroplin na płytce przyłącza, zgodnie z rysunkiem.

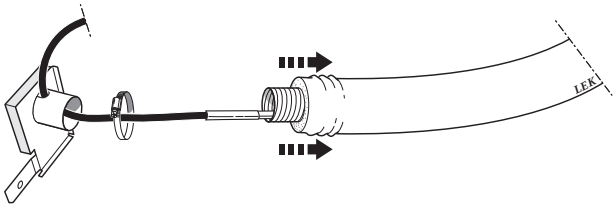

5. Zsuń nieco izolację, podłącz wąż do przyłącza odpływu skroplin i zamocuj za pomocą opaski zaciskowej, zgodnie z rysunkiem.

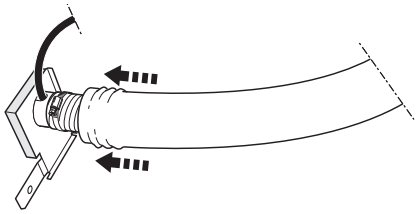

6. Nasuń izolację w stronę rynienki i zamocuj ją za pomocą opasek zaciskowych, zgodnie z rysunkiem.

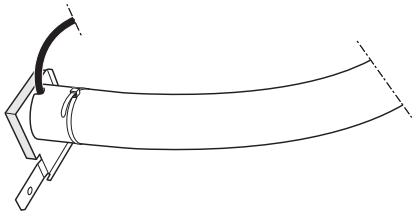

7. Ułóż kabel grzejny i upewnij się, że jego oznaczenie znajduje się jak najbliżej przyłącza odpływu skroplin.
8. Załóż płytkę przyłącza na AMS 10 / AMS 20. Wykorzystaj śrubę montażową służącą do przykręcenia pompy ciepła. (Patrz rysunek odpowiedniego modelu AMS 10 / AMS 20).

AMS 10-6

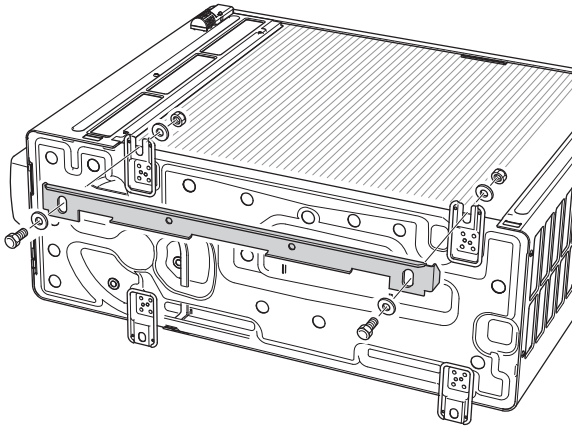

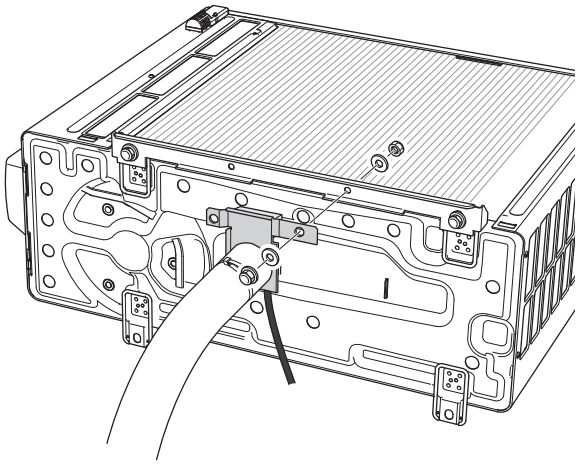

AMS 20-6

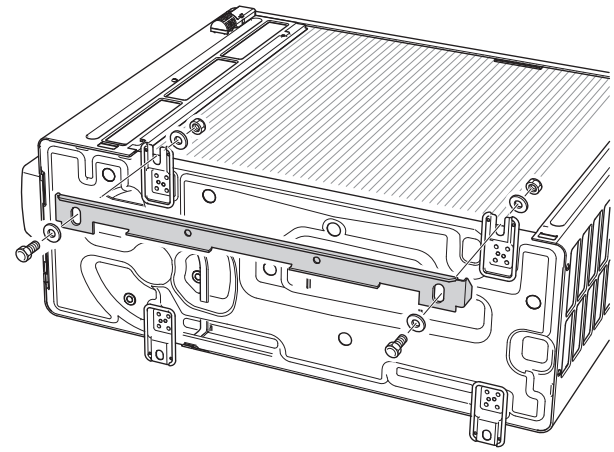

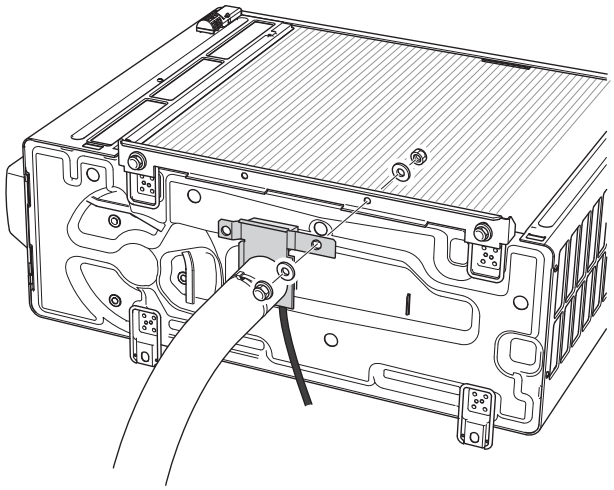

AMS 10-12

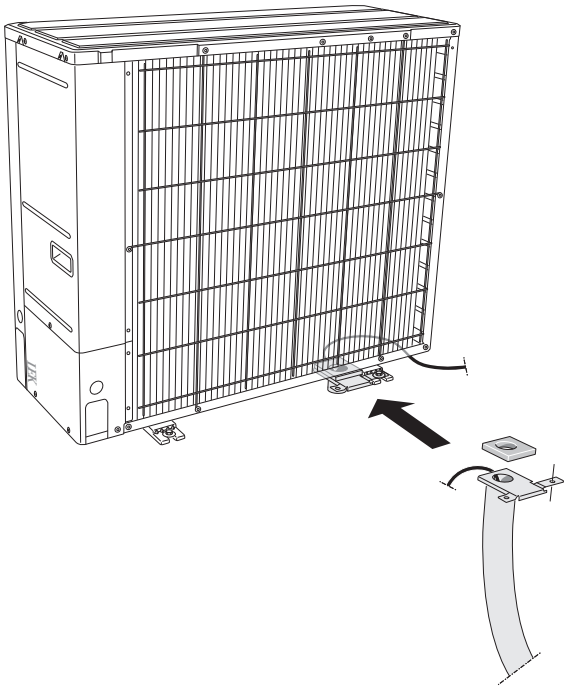

AMS 10-16

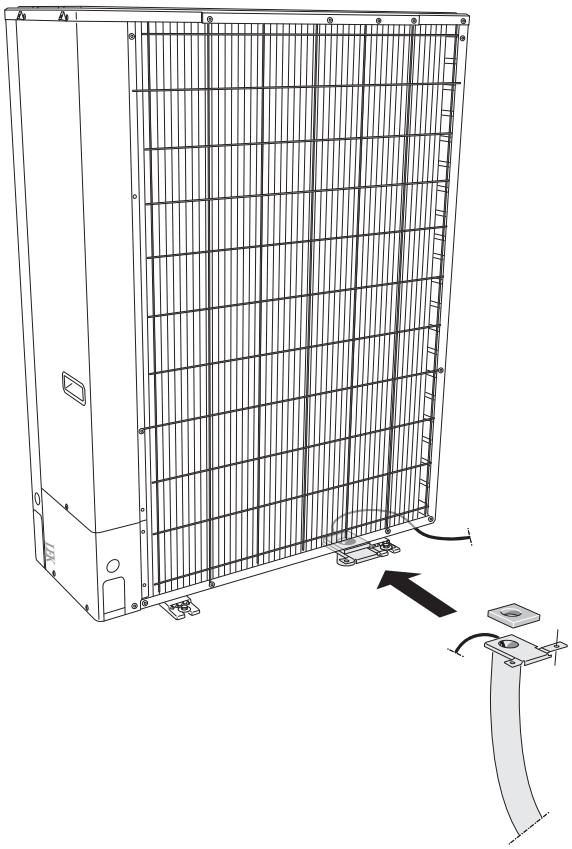

AMS 10-8, AMS 20-10

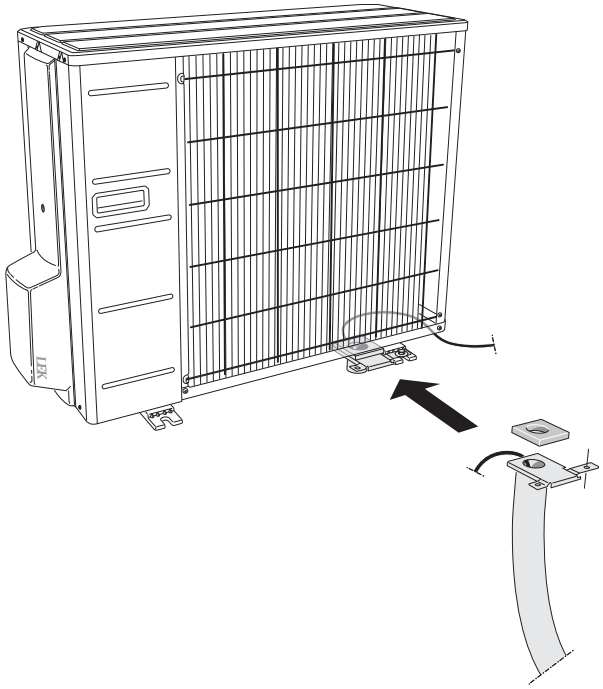

9. Włóż od spodu korki w otwory w tacy ociekowej AMS 10 / AMS 20. (Patrz rysunek odpowiedniego modelu).

AMS 10-6

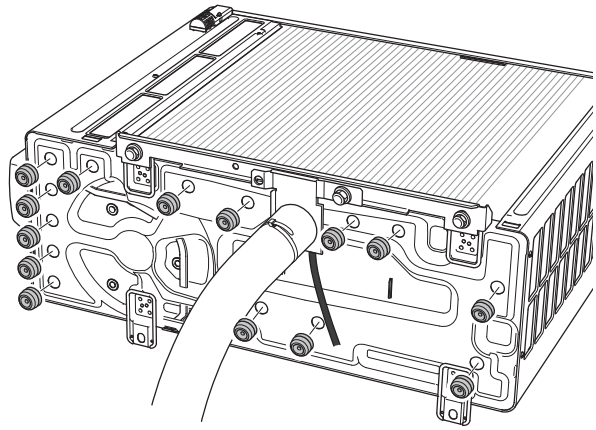

AMS 20-6

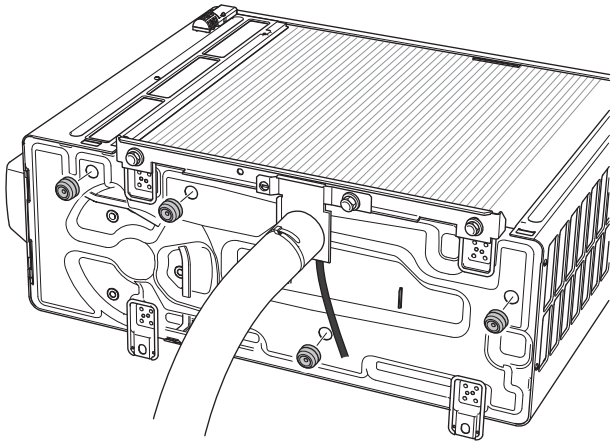

AMS 10-8, AMS 20-10

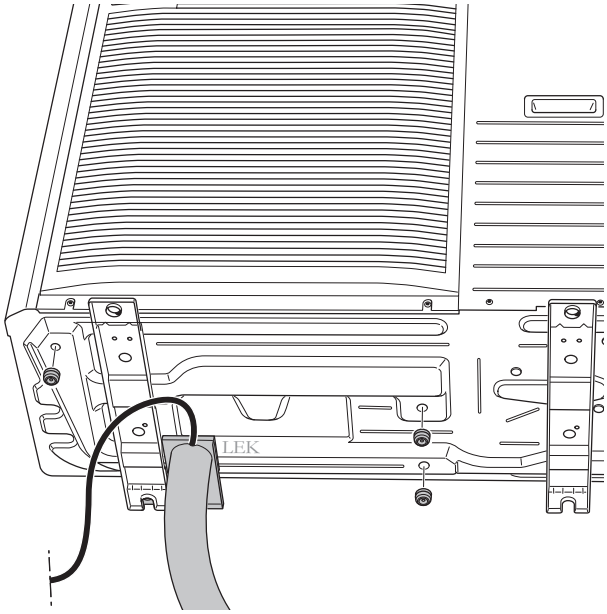

AMS 10-12

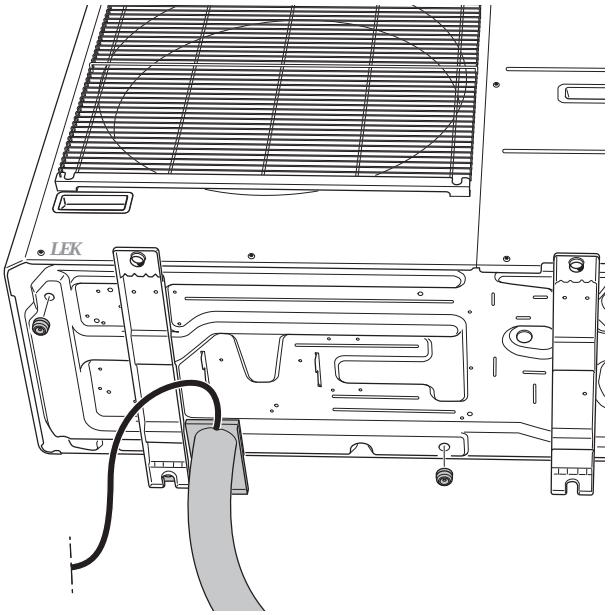

AMS 10-16

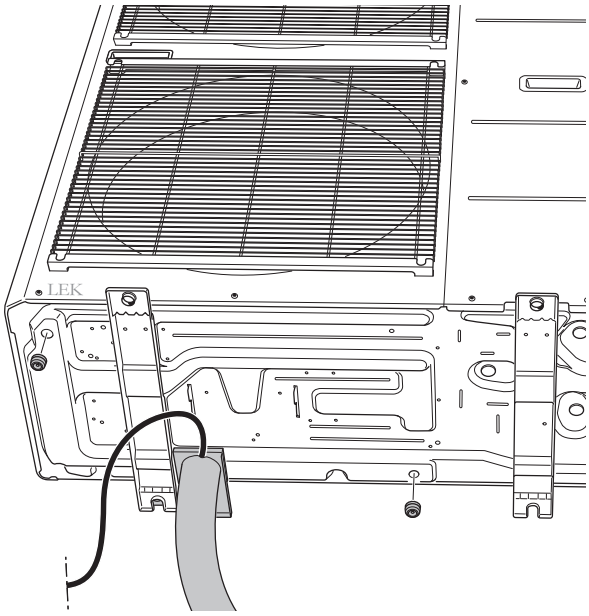

10. Zamocuj skrzynkę przyłączeniową na ścianie w pobliżu AMS 10 / AMS 20.

11. Wprowadź kabel grzejny do rozdzielni i podłącz go do listwy przyłącza elektrycznego HBS 05 / HBS 20, zgodnie z rysunkiem w punkcie „Podłączenie elektryczne”.

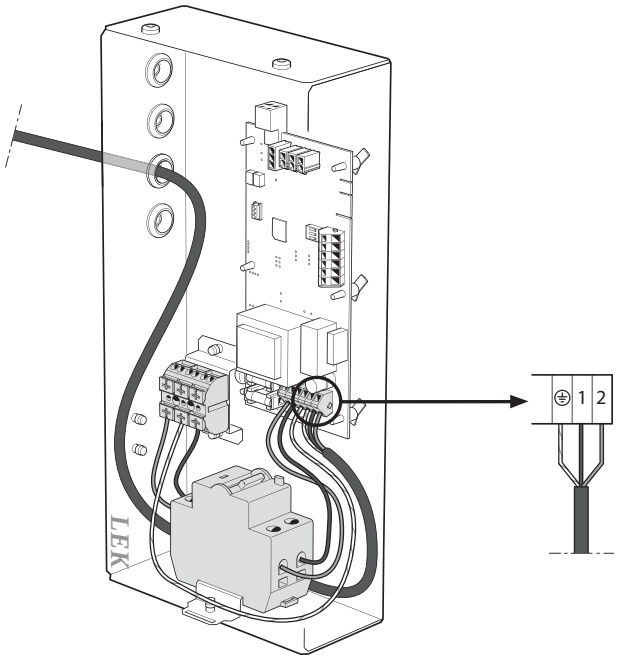

Rysunek przedstawia podłączenie w HBS 05 / HBS 20.

Informacje kontaktowe

AUSTRIA
KNV Energietechnik GmbH
Gahberggasse 11, 4861 Schörfling
Tel: +43 (0)7662 8963-0
mail@knv.at
knv.at

CZECH REPUBLIC
Družstevní závody Dražice - strojírna s.r.o.
Dražice 69, 29471 Benátky n. Jiz.
Tel: +420 326 373 801
nibe@nibe.cz
nibe.cz

DENMARK
Vølund Varmeteknik A/S
Industrivej Nord 7B, 7400 Herning
Tel: +45 97 17 20 33
info@volundvt.dk
volundvt.dk

FINLAND
NIBE Energy Systems Oy
Juurakkotie 3, 01510 Vantaa
Tel: +358 (0)9 274 6970
info@nibe.fi
nibe.fi

FRANCE
NIBE Energy Systems France SAS
Zone industrielle RD 28
Rue du Pou du Ciel, 01600 Reyrieux
Tél: 04 74 00 92 92
info@nibe.fr
nibe.fr

GERMANY
NIBE Systemtechnik GmbH
Am Reiherpfahl 3, 29223 Celle
Tel: +49 (0)5141 75 46 -0
info@nibe.de
nibe.de

GREAT BRITAIN
NIBE Energy Systems Ltd
3C Broom Business Park,
Bridge Way, S41 9QG Chesterfield
Tel: +44 (0)330 311 2201
info@nibe.co.uk
nibe.co.uk

NETHERLANDS
NIBE Energietechniek B.V.
Energieweg 31, 4906 CG Oosterhout
Tel: +31 (0)168 47 77 22
info@nibenl.nl
nibenl.nl

NORWAY
ABK-Qviller AS
Brobekkveien 80, 0582 Oslo
Tel: (+47) 23 17 05 20
post@abkqviller.no
nibe.no

POLAND
NIBE-BIAWAR Sp. z o.o.
Al. Jana Pawla II 57, 15-703 Bialystok
Tel: +48 (0)85 66 28 490
biawar.com.pl

SWEDEN
NIBE Energy Systems
Box 14
Hannabadsvägen 5, 285 21 Markaryd
Tel: +46 (0)433-27 30 00
info@nibe.se
nibe.se

SWITZERLAND
NIBE Wärmetechnik c/o ait Schweiz AG
Industriepark, CH-6246 Altishofen
Tel. +41 (0)58 252 21 00
info@nibe.ch
nibe.ch

W przypadku krajów nie wymienionych na tej liście, należy kontaktować się z firmą NIBE Sweden lub odwiedzić stronę nibe.eu, aby uzyskać dodatkowe informacje.

NIBE Energy Systems
Hannabadsvägen 5
Box 14
SE-285 21 Markaryd
info@nibe.se
nibe.eu

IHB PL 2216-4 M12310

To publikacja firmy NIBE Energy Systems. Wszystkie ilustracje produktów, fakty i dane bazują na informacjach dostępnych w czasie zatwierdzenia publikacji.

Firma NIBE Energy Systems nie ponosi odpowiedzialności za błędy techniczne lub drukarskie w niniejszej publikacji.

©2022 NIBE ENERGY SYSTEMS

M12310