Instrukcja instalatora

NIBE

Wąż odprowadzania skroplin
KVR 11



IHB PL 2641-4
M12852

Spis treści

1 Ważne informacje 4
- Informacje dotyczące bezpieczeństwa 4
- Symbole 4
- Oznaczenie 4

2 Informacje ogólne 5
- Różne wersje KVR 11 5

3 Przyłącza rurowe 6
- Informacje ogólne 6
- Keson kamienny 6
- Odpływ do rynny 6

4 Przyłącze elektryczne 7
- F2120 / S2125 7

Informacje kontaktowe 15

Ważne informacje

Informacje dotyczące bezpieczeństwa

Niniejsza instrukcja zawiera procedury instalacji i serwisowania dla specjalistów.

Instrukcję należy przekazać klientowi.

Najnowszą wersję dokumentacji produktu można znaleźć na stronie biawar.com.pl.

Urządzenie może być obsługiwane przez dzieci powyżej 8 roku życia oraz osoby o ograniczonej sprawności fizycznej, sensorycznej lub umysłowej oraz nie mające doświadczenia i wiedzy na temat jego obsługi, jeśli będą nadzorowane lub zostały poinstruowane w zakresie bezpiecznego użycia oraz jeśli będą rozumiały niebezpieczeństwo związane z jego używaniem. Urządzenie nie powinno służyć jako zabawka dla dzieci. Czynności związane z czyszczeniem i podstawową konserwacją urządzenia nie powinny być wykonywane przez dzieci bez nadzoru.

To jest oryginalna instrukcja obsługi. Zabrania się jej tłumaczenia bez zgody firmy NIBE.

Prawa do wprowadzania zmian konstrukcyjnych są zastrzeżone.

©NIBE 2026.

Symbole

Objaśnienie symboli, które mogą występować w tej instrukcji.

WAŻNE!

Ten symbol wskazuje na zagrożenie dla osób lub urządzenia.

UWAGA!

Ten symbol wskazuje ważne informacje, na co należy zwracać uwagę podczas instalowania lub serwisowania instalacji.

PORADA!

Ten symbol oznacza wskazówki ułatwiające obsługę produktu.

Oznaczenie

Objaśnienie symboli, które mogą występować na etykietach produktów.

Patrz instrukcja instalatora.

Informacje ogólne

Wyposażenie dodatkowe KVR 11 służy do bezpiecznego odprowadzania większości skroplin z pompy ciepła powietrze/woda do niezamarzającego miejsca zbiorczego. Kabel grzejny zapewnia, że woda pozostaje w postaci cieczy i nie powoduje oblodzenia w niskich temperaturach.

Wyposażenie dodatkowe jest przeznaczone do następujących produktów firmy NIBE:

- F2120
- S2125

WAŻNE!

Odprowadzanie skroplin jest ważne z punktu widzenia działania pompy ciepła. Odpływ skroplin należy tak skierować, aby nie mógł spowodować uszkodzenia budynku.

Kabel grzejny uruchamia się automatycznie przy temperaturze zewnętrznej 1,5°C. Kiedy temperatura przekracza 2°C, kabel grzejny ponownie wyłącza się.

WAŻNE!

Instalacja KVR 11 może wpływać na działanie urządzenia. Należy przeczytać całą Instrukcję instalatora wraz z Instrukcją instalatora urządzenia głównego!

Różne wersje KVR 11

KVR 11 występuje w trzech długościach. Poniżej przedstawiamy przykładową długość instalacji.

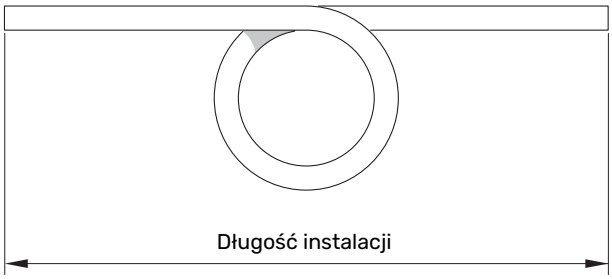

F2120 / S2125

	KVR 11	KVR 11 2x230V[1]
	Nr kat.	Nr kat.
Długość węża 1 metr (długość instalacji 1 m bez syfonu)	067 823	067 826
Długość węża 3 metry (długość instalacji 1-2,2 m z syfonem)	067 824	067 827
Długość węża 6 metrów (długość instalacji 2,2-5,2 m z syfonem)	067 825	067 828

1 Dotyczy tylko modeli F2120, 2 x 230 V, nr kat. 064 193 i 064 194.

ZAWARTOŚĆ

1 x	Wąż izolowany (średnica wewnętrzna 40 mm)
1 x	Kabel grzejny
1 x	Opaska zaciskowa
1 x	Bezpiecznik
6 x	Opaski kablowe
1 x	Zabezpieczenie automatyczne

Przyłącza rurowe

Informacje ogólne

Podłącz KVR 11 do tacy ociekowej na skropliny pompy ciepła. Użyj dostarczonej opaski zaciskowej, aby zabezpieczyć połączenie.

- Instalację rurową należy wykonać zgodnie z obowiązującymi normami i dyrektywami.
- Zalecamy trzy metody odprowadzania skroplin: keson kamienny, odpływ do rynny lub inne niezamarzające miejsce zbiorcze.
- Przy wylewaniu fundamentu średnica wewnętrzna otworu na KVR 11 musi wynosić 110 mm.
- Wąż należy poprowadzić w dół od pompy ciepła powietrze/woda.
- Izolacja KVR 11 musi ściśle przylegać do spodu tacy ociekowej produktu.
- Odpływ z KVR 11 należy umieścić poniżej głębokości przemarzania gruntu.
- Odpływ z KVR 11 musi być w stanie odebrać do 100 l skroplin na dobę.
- W instalacjach, gdzie w wężu odprowadzania skroplin może występować cyrkulacja powietrza, należy zainstalować syfon.

Keson kamienny

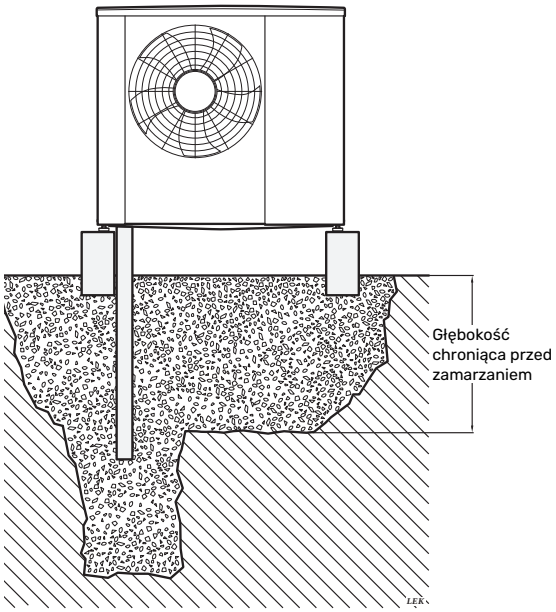

Jeśli budynek jest podpiwniczony, należy zastosować keson kamienny, aby skropliny nie spowodowały uszkodzenia budynku. W innych przypadkach keson kamienny można umieścić bezpośrednio pod pompą ciepła.

Wylot węża odprowadzania skroplin musi znajdować się na głębokości niezagrożonej zamarzaniem.

Odpływ do rynny

> **WAŻNE!**
> Wąż należy wygiąć, aby utworzyć syfon — patrz rysunek.

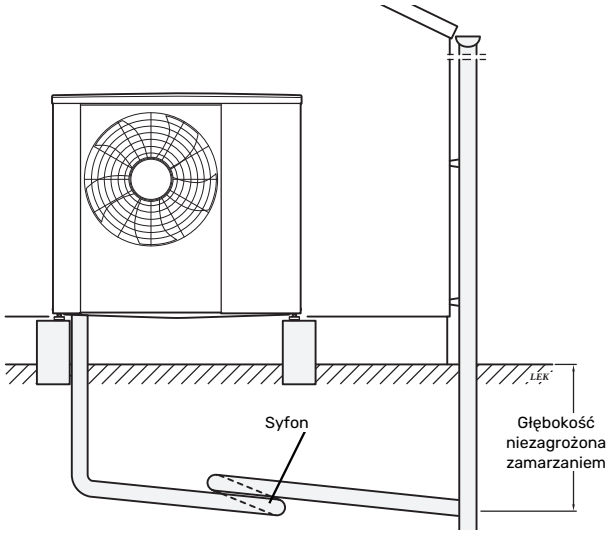

- Wylot węża odprowadzania skroplin musi znajdować się na głębokości niezagrożonej zamarzaniem.
- Wąż należy poprowadzić w dół od pompy ciepła powietrze/woda.
- Rurkę odprowadzającą skropliny należy wyposażyć w syfon, aby zapobiec cyrkulacji powietrza.
- Długość instalacji można dostosować, uwzględniając rozmiary syfonu.

Przyłącze elektryczne

> **WAŻNE!**
> Wszystkie połączenia elektryczne muszą zostać wykonane przez uprawnionego elektryka.

F2120 / S2125

KVR 11 podłącza się do płyty głównej AA2-X9 w F2120 / S2125. Przyłącze jest zabezpieczone fabrycznie 250 mA za pomocą zabezpieczenia F3.

POŁOŻENIE BEZPIECZNIKA

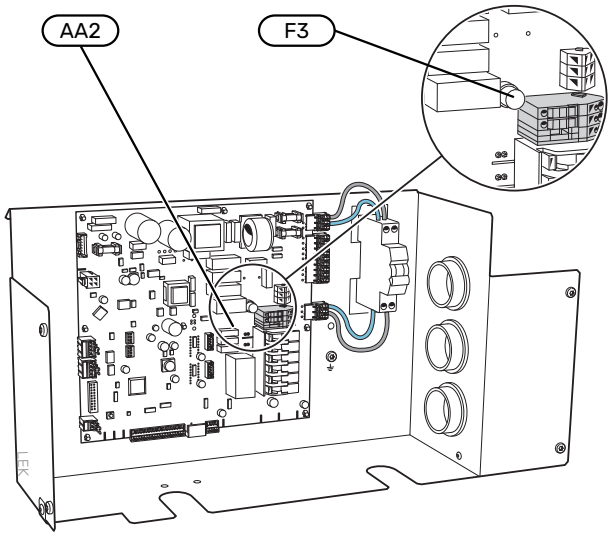

Bezpiecznik

Fabryczny bezpiecznik (F3) to 250 mA. W razie potrzeby należy wymienić F3, w zależności od długości kabla grzejnego, który ma zostać zainstalowany.

Długość, kabel grzejny (m)	Rezystor	P_{tot} (W)	Bezpiecznik (F3)	Nr kat.
1	3 527 Ω	15	T100mA/250V	718 085
3	1 175 Ω	45	T250mA/250V	518 900 [1]
6	588 Ω	90	T500mA/250V	718 086

1 Zainstalowane fabrycznie.

PRZYŁĄCZE ELEKTRYCZNE

Jednostki F2120 / S2125 są wyposażone w zacisk na zewnętrzny kabel grzejny (EB14). Przyłącze ma zabezpieczenie fabryczne 250 mA (F3).

Zewnętrzny kabel grzejny (EB14) należy podłączyć do zacisków X9:L i X9:N. Przewód ochronny należy podłączyć do X9:PE. Patrz rysunek poniżej.

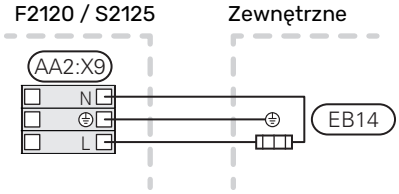

Podłączanie zabezpieczenia automatycznego

W przypadku instalacji KVR 11 wyłącznik nadprądowy (FC1) należy zastąpić dostarczonym zabezpieczeniem automatycznym (FB1).

Zabezpieczenie automatyczne (FB1) podłącza się, ustawiając -XJ4 w poz. -AA2:X4 i -XJ3 w poz. -AA2:X3.

S2125 3x400 V

1. Istniejący jednobiegunowy wyłącznik nadprądowy w S2125 3x400 V należy zastąpić dostarczonym dwubiegunowym zabezpieczeniem automatycznym.

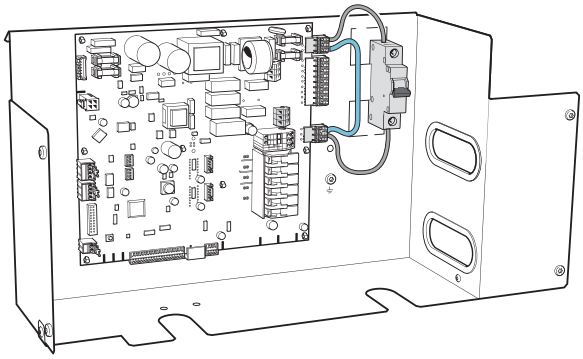

2. Odetnij niebieski przewód neutralny (N).

   Odłącz przewód fazowy (L) od jednobiegunowego wyłącznika nadprądowego w S2125 3x400 V.

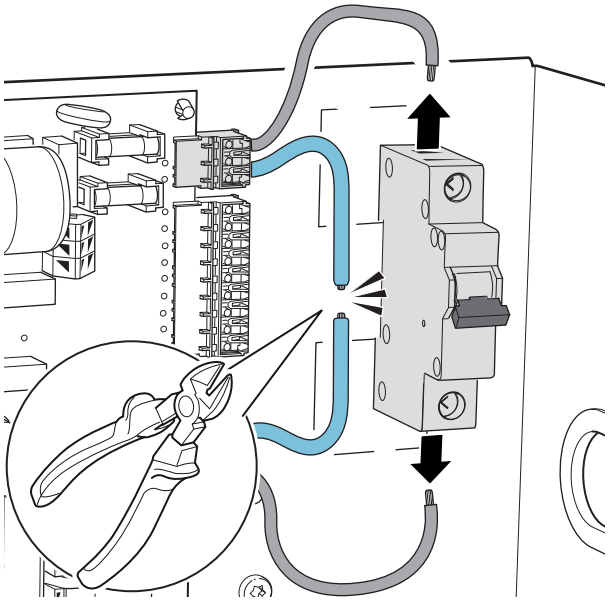

3. Zainstaluj dostarczone dwubiegunowe zabezpieczenie automatyczne (FB1).

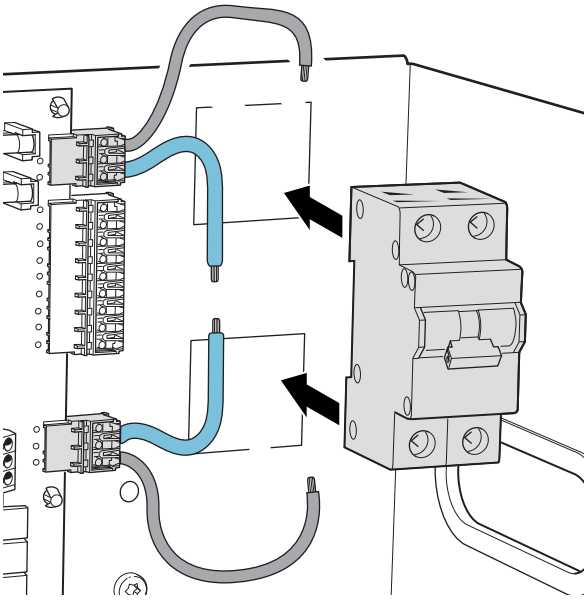

4. Podłącz oba przewody.

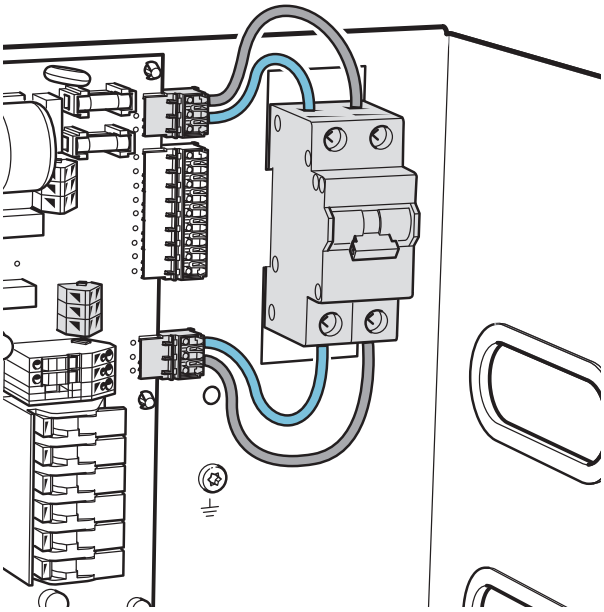

S2125 1x230 V och F2120

1. Istniejący dwubiegunowy wyłącznik nadprądowy należy zastąpić dostarczonym dwubiegunowym zabezpieczeniem automatycznym.

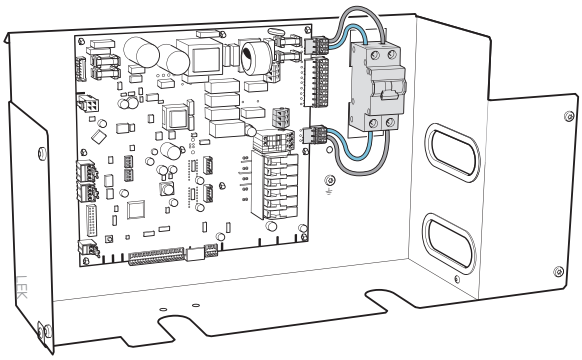

2. Zainstaluj dostarczone dwubiegunowe zabezpieczenie automatyczne (FB1) i podłącz oba przewody.

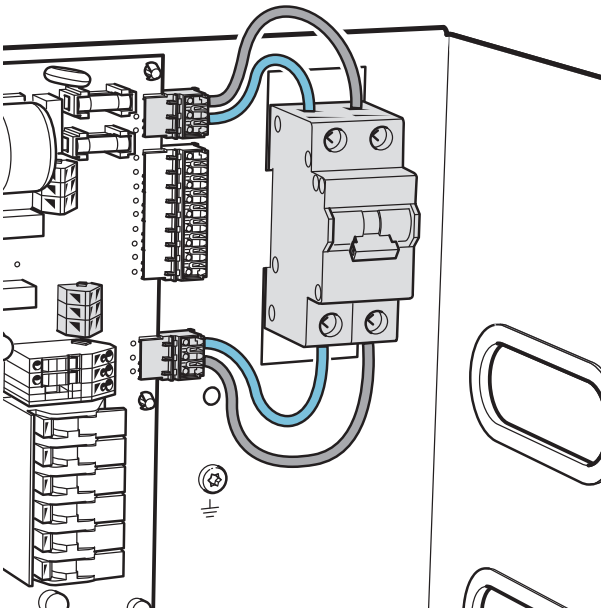

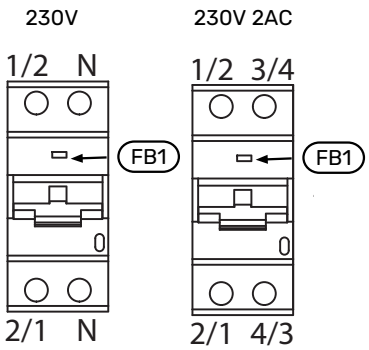

Prowadzenie kabla

Poniższy rysunek przedstawia zalecane poprowadzenie kabla wewnątrz F2120 / S2125 od rozdzielni do tacy ociekowej. Złącze przewodu elektrycznego i kabla grzejnego musi znajdować się za przelotką do tacy ociekowej. Odległość między rozdzielnią i przelotką do tacy ociekowej wynosi ok. 1 600 mm.

1. Zdejmij górny panel, górną izolację i panel boczny.

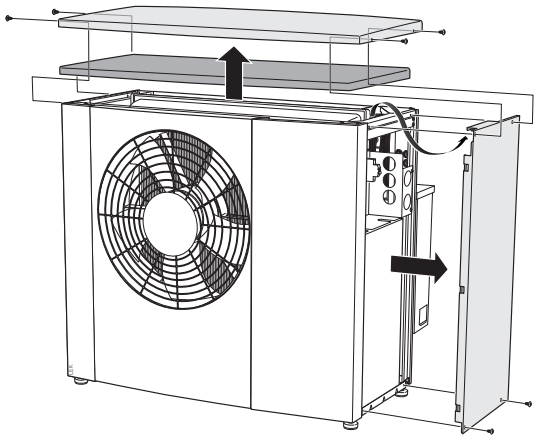

2. Załóż opaskę zaciskową na wąż.
3. Poprowadź kabel grzejny przez wąż odprowadzania skroplin.
4. Poprowadź kabel grzejny przez przyłącze odpływu skroplin z tyłu KVR 11. Zsuń nieco izolację.

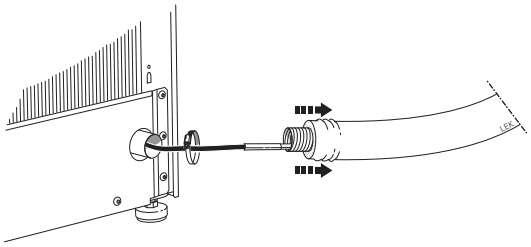

5. Rozciągnij kabel grzejny i umieść oznaczenie jak najbliżej przyłącza odpływu skroplin. Przymocuj kabel grzejny za pomocą opasek zaciskowych do górnej krawędzi parownika, zgodnie z rysunkiem w punkcie 9.

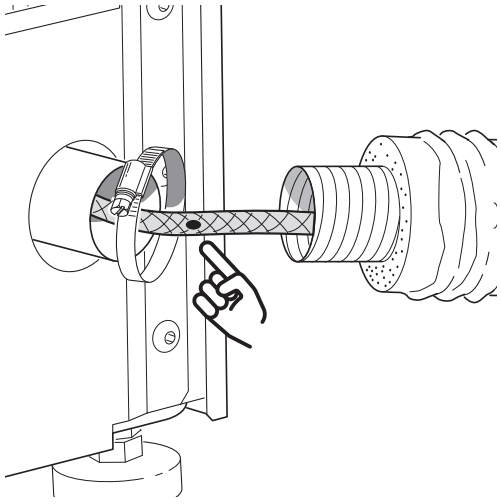

6. Podłącz wąż do przyłącza odpływu skroplin i zamocuj za pomocą opaski zaciskowej. Nasuń izolację w stronę pokrywy.

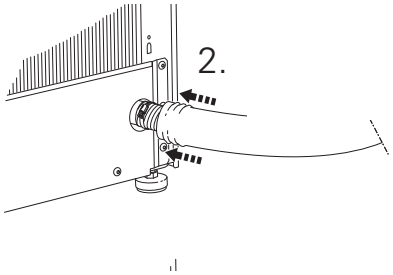

7. Zamocuj izolację opaską zaciskową.

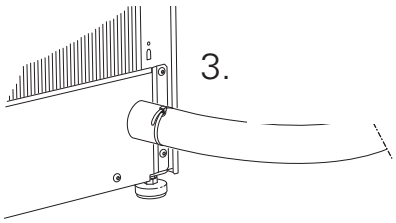

8. Poprowadź kabel grzejny do przyłącza elektrycznego.
9. Zamocuj kabel grzejny za pomocą opasek zaciskowych, zgodnie z rysunkami.

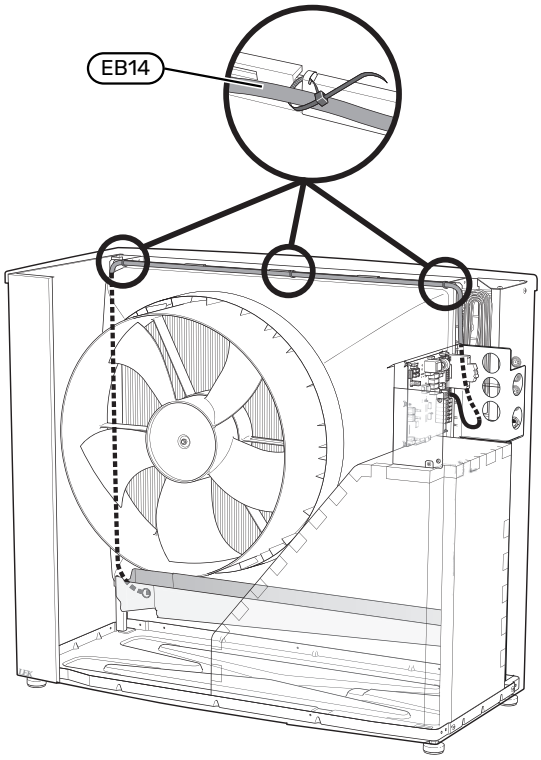

10. Podłącz kabel grzejny jak pokazano na „Przyłącze elektryczne”, patrz strona Przyłącze elektryczne. (Sprawdź zabezpieczenie w tabeli, patrz strona „Bezpiecznik”).

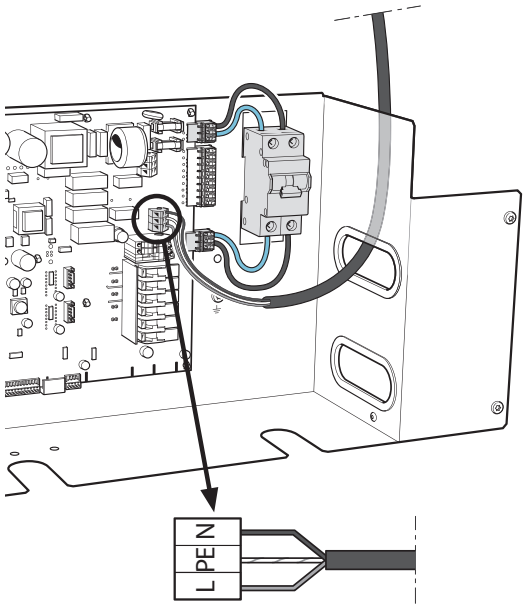

11. Załóż panel boczny, górną izolację i górny panel.

Informacje kontaktowe

AUSTRIA
NIBE GmbH
Gahberggasse 11
4861 Schörfling am Attersee
Tel: +43 (0)7662 8963-0
kontakt@nibe.at
nibe.at

CZECH REPUBLIC
Družstevní závody Dražice - strojírna s.r.o.
Dražice 69, 29471 Benátky n. Jiz.
Tel: +420 326 373 801
nibe@nibe.cz
nibe.cz

DENMARK
Vølund Varmeteknik A/S
Industrivej Nord 7B, 7400 Herning
Tel: +45 97 17 20 33
info@volundvt.dk
volundvt.dk

FINLAND
NIBE Energy Systems Oy
Juurakkotie 3, 01510 Vantaa
Tel: +358 (0)9 274 6970
info@nibe.fi
nibe.fi

FRANCE
NIBE Energy Systems France SAS
Zone industrielle RD 28
Rue du Pou du Ciel, 01600 Reyrieux
Tél: 04 74 00 92 92
info@nibe.fr
nibe.fr

GERMANY
NIBE Systemtechnik GmbH
Am Reiherpfahl 3, 29223 Celle
Tel: +49 (0)5141 75 46 -0
info@nibe.de
nibe.de

GREAT BRITAIN
NIBE Energy Systems Ltd
3C Broom Business Park,
Bridge Way, S41 9QG Chesterfield
Tel: +44 (0)330 311 2201
info@nibe.co.uk
nibe.co.uk

NETHERLANDS
NIBE Energietechniek B.V.
Bagven Park 11, 4838 EH Breda
Tel: +31 (0)168 47 77 22
info@nibenl.nl
nibenl.nl

NORWAY
ABK-Qviller AS
Brynsengfaret 6, 0667 Oslo
Tel: (+47) 23 17 05 20
post@abkqviller.no
nibe.no

POLAND
NIBE-BIAWAR Sp. z o.o.
Ul. Prof. Andrzeja Kalicinskiego 1
15-569 Bialystok
Tel: +48 (0)85 66 28 490
biawar.com.pl

SWEDEN
NIBE Energy Systems
Box 14
Hannabadsvägen 5, 285 21 Markaryd
Tel: +46 (0)433-27 30 00
info@nibe.se
nibe.se

SWITZERLAND
NIBE Wärmetechnik c/o ait Schweiz AG
Industriepark, CH-6246 Altishofen
Tel. +41 (0)58 252 21 00
info@nibe.ch
nibe.ch

W przypadku krajów nie wymienionych na tej liście, należy kontaktować się z firmą NIBE Sweden lub odwiedzić stronę nibe.eu, aby uzyskać dodatkowe informacje.

NIBE Energy Systems
Hannabadsvägen 5
Box 14
SE-285 21 Markaryd
info@nibe.se
nibe.eu

IHB PL 2641-4 M12852

To publikacja firmy NIBE Energy Systems. Wszystkie ilustracje produktów, fakty i dane bazują na informacjach dostępnych w czasie zatwierdzenia publikacji.

Firma NIBE Energy Systems nie ponosi odpowiedzialności za błędy techniczne lub drukarskie w niniejszej publikacji.

©2026 NIBE ENERGY SYSTEMS

M12852