KB 25/KB 32

SE Installatörshandbok - Påfyllnadssats

GB Installer Manual - Filling Kit

DE Installateurhandbuch – Füll- und Spülarmatur

NL Installatiehandleiding - Vulset

FR Manuel d'installation – Kit de remplissage

PL Instrukcja instalatora – Zestaw do napełniania

CS Instalační příručka – plnicí sada

SK Inštalačná príručka – súprava na plnenie

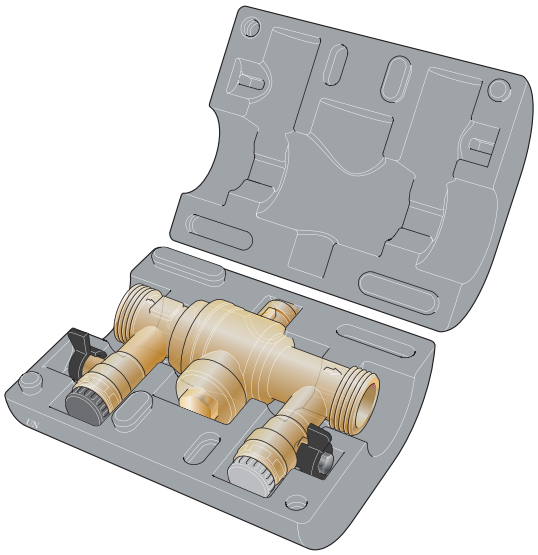

IHB 2409-2
431915

Svenska

Allmänt

Påfyllnadssatsen består av en kombinationsventil för påfyllning av köldbärare, ventilen finns i två storlekar. KB 25 för värmepumpsstorlek upp till 13 kW och KB 32 för värmepumpsstorlek upp till 30 kW.

TRYCKFALLSDIAGRAM

KB 25

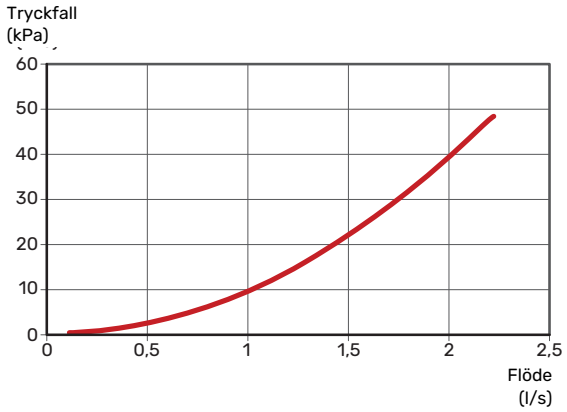

KB 32

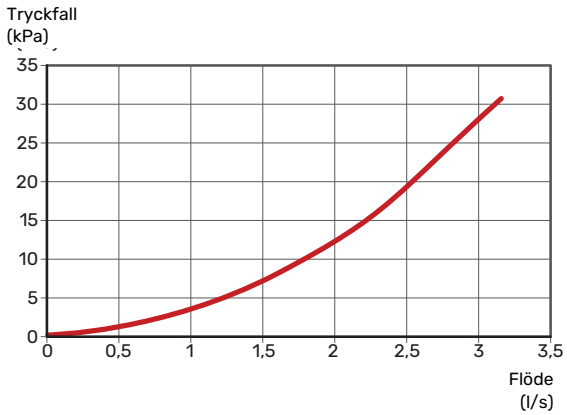

Montering

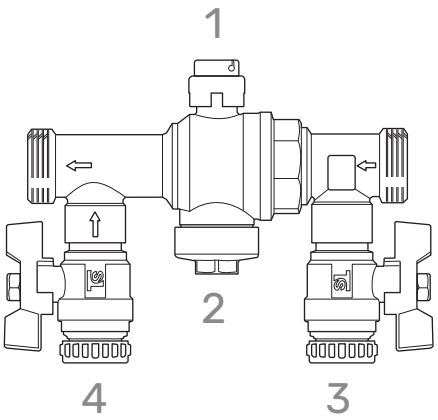

Pilen på ventilhuset anger flödesriktning.

1. Utvändig gänga tätas.
2. Vid påfyllning av köldbärarvätska stäng ventil nr 1.
3. Anslut köldbärarpåfyllningen enligt flödespil till ventil nr 4.
4. Anslut köldbärarpåfyllning retur till ventil nr 3.
5. Efter avslutad fyllning stäng ventilerna nr 3, 4 och öppna ventil nr 1.

Rengöring

Vid rengöring av filtret:

1. Stäng ventil nr 1.
2. Lossa/skruva av locket nr 2. Lyft ur filtret och spola rent.
3. Vid återmontering måste filtret sättas tillbaka enligt bild nedan.

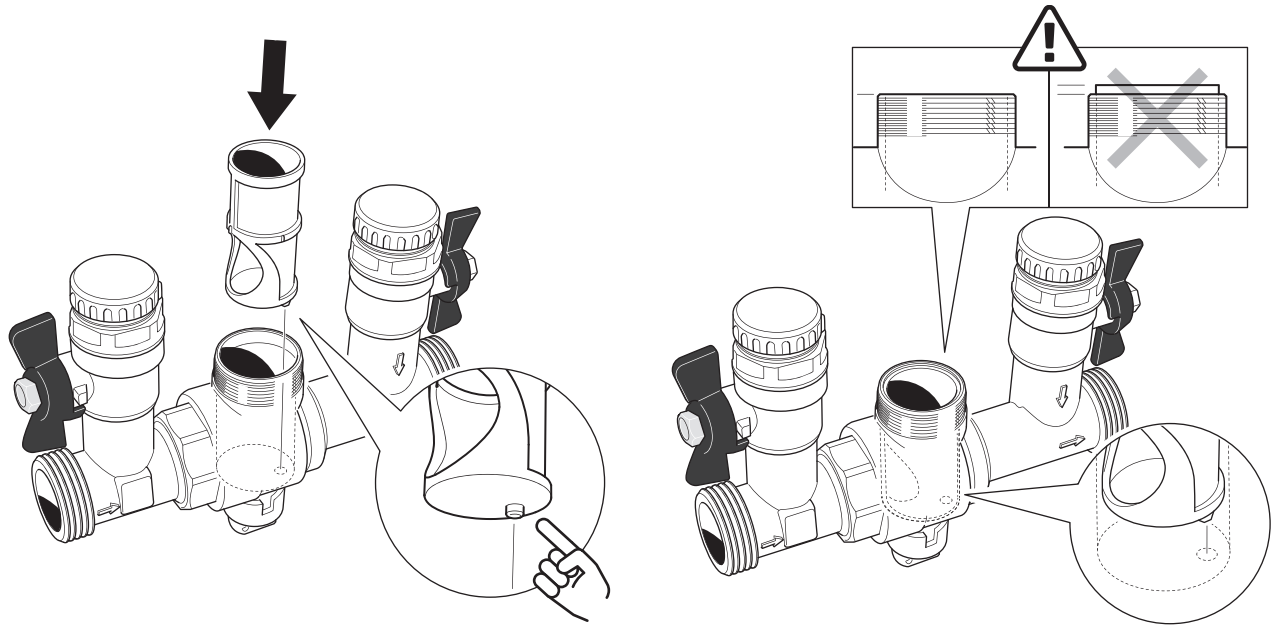

4. Skruva sedan tillbaka locket. Fyll därefter på med några centiliter köldbärarvätska för att undvika luft i systemet. För att motverka kondensutfällning samt eventuell isbildning ska påfyllningskopplet isoleras med avsedd isolering.

Tekniska uppgifter

MÅTT

KB 25

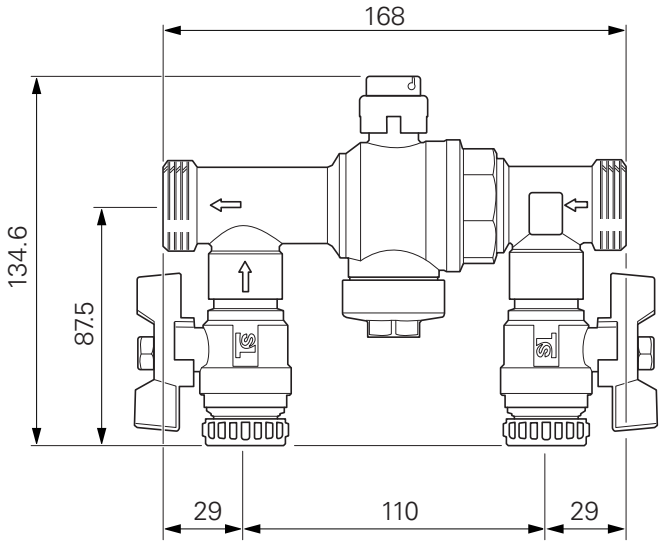

KB 32

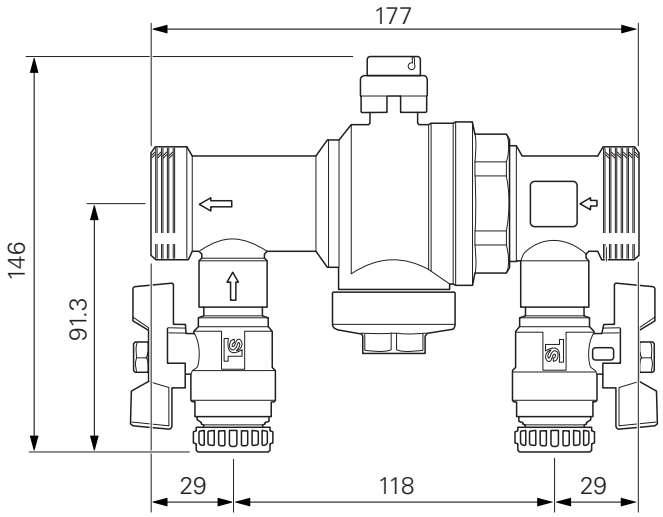

TEKNISKA DATA

		KB 25	KB 32
Anslutning, köldbärare	tum	1 G	1 ¼ G
Rekomenderad värmepumps effekt	kW	13	30
Anslutning påfyllning	tum	¾ G	
Max arbetstryck	MPa	1,0	
Arbetsområde	°C	-20 till +80	
Vikt	kg	2,5	3,3
Mått med isolering	Lx-BxH mm	207x165x110	
Ämnen enligt förordning (EG) nr. 1907/2006, artikel 33 (Reach)		Bly i mässingsdetaljer	
RSK nr		624 65 25	624 65 27

English

General

The filling kit comprises a combination valve for filling brine; the valve is available in two sizes. KB 25 for heat pump sizes up to 13 kW and KB 32 for heat pump sizes up to 30 kW.

PRESSURE DROP DIAGRAM

KB 25

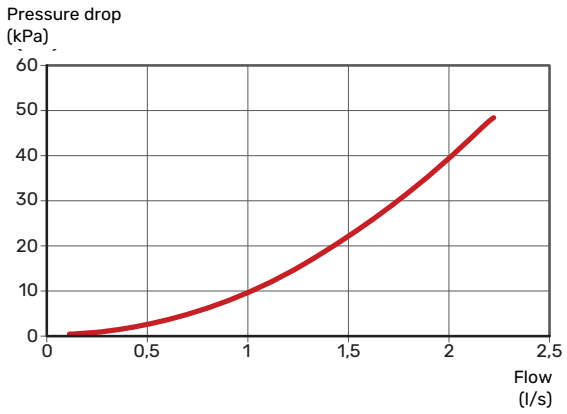

KB 32

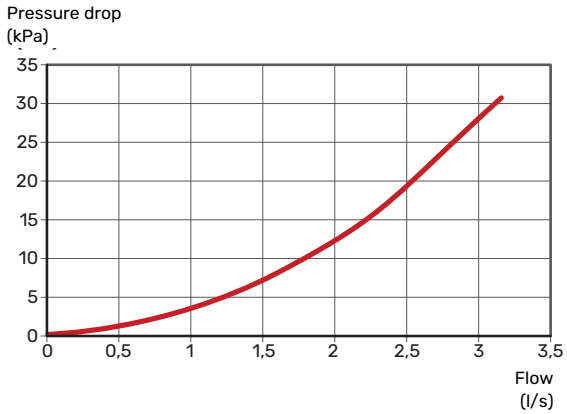

Mounting

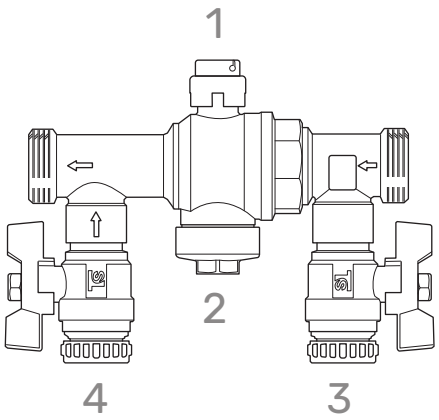

The arrow on the valve housing indicates the direction of flow.

1. The external thread is sealed.
2. When filling with brine, close valve no. 1.
3. Connect the brine filling according to the flow arrow for valve no. 4.
4. Connect brine filling return to valve no. 3.
5. Once filling is completed, close valves nos. 3, 4 and open valve no. 1.

Cleaning

When cleaning the filter:

1. Close valve no. 1.
2. Loosen/unscrew cover no. 2. Lift out the filter and rinse clean.
3. When refitting, the filter must be put back as illustrated below.

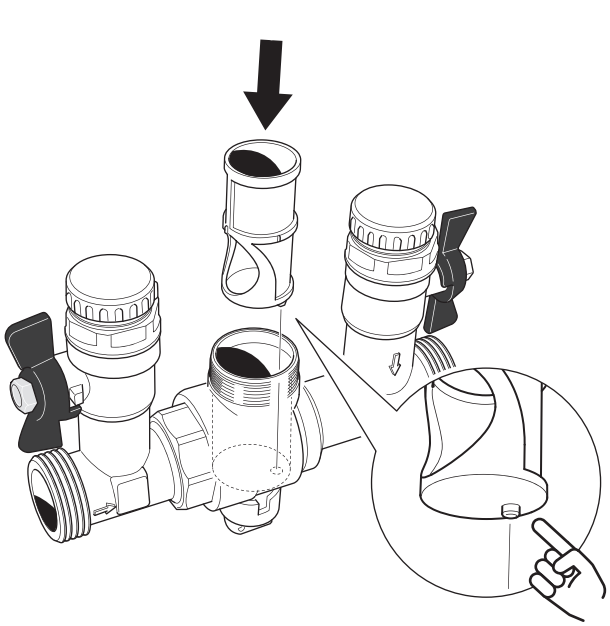

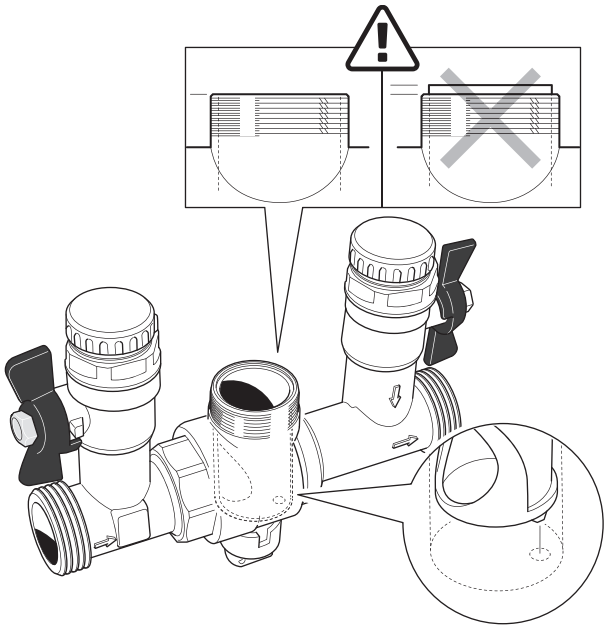

4. Then screw on the cover. After this, top up with a few centilitres of brine to ensure there is no air in the system. To prevent condensation and the possible formation of ice, the filling connection must be insulated with the intended insulation.

Technical data

DIMENSIONS

KB 25

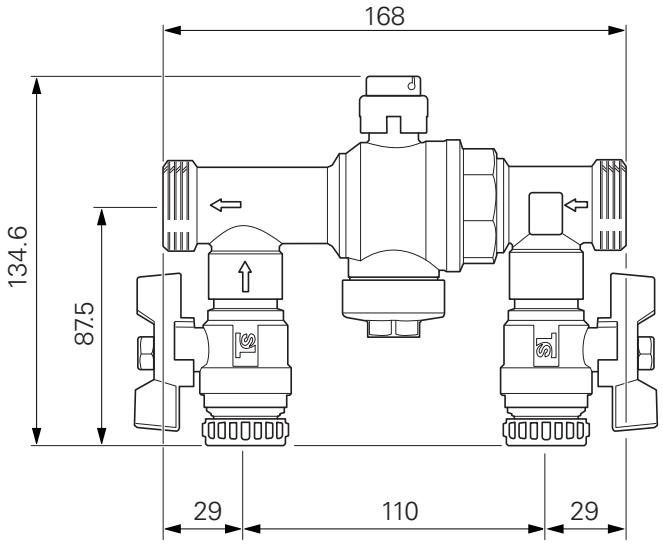

KB 32

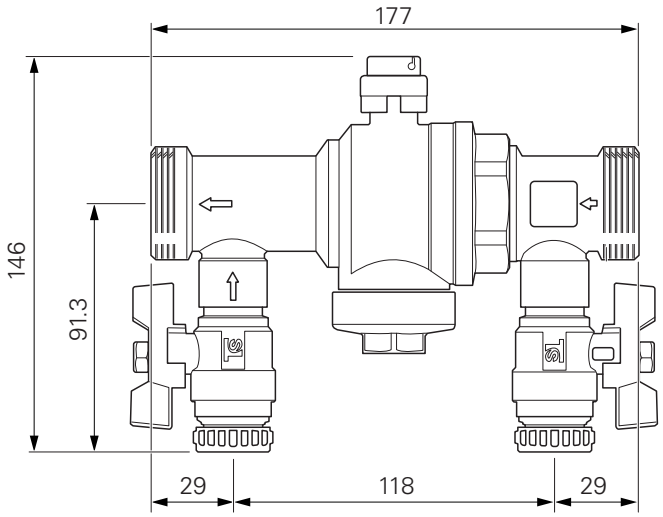

TECHNICAL SPECIFICATIONS

		KB 25	KB 32
Connection, brine	inches	1 G	1 ¼ G
Recommended heat pump power	kW	13	30
Connection, filling	inches	¾ G	
Max. operating pressure	MPa	1.0	
Working area	°C	-20 to +80	
Weight	kg	2.5	3.3
Dimensions with insulation	Lx-WxH mm	207x165x110	
Substances according to Directive (EG) no. 1907/2006, article 33 (Reach)		Lead in brass components	
RSK No.		624 65 25	624 65 27

Deutsch

Allgemeines

Die Füll- und Spülarmatur besteht aus einem Kombinationsventil für das Befüllen des Wärmequellenkreises. Das Ventil ist in zwei Größen erhältlich: KB 25 für Wärmepumpen mit einer Größe bis 13 kW und KB 32 für Wärmepumpen mit einer Größe bis 30 kW.

DRUCKABFALLDIAGRAMM

KB 25

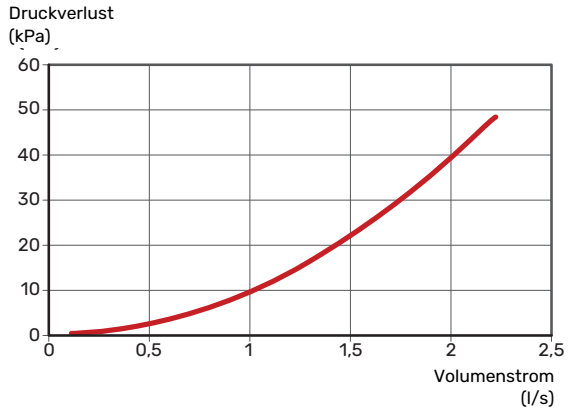

KB 32

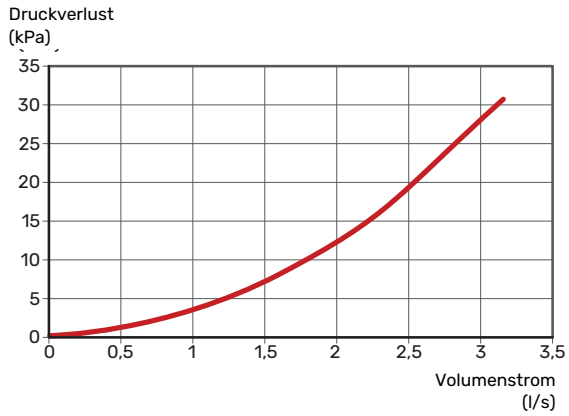

Montage

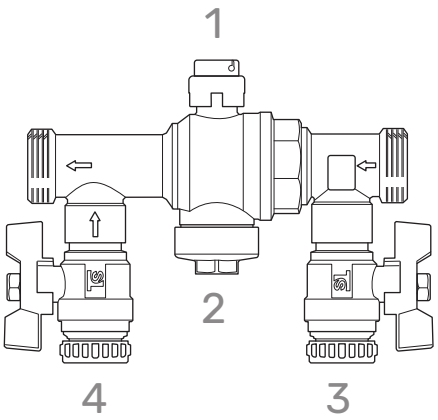

Der Pfeil auf dem Ventilgehäuse gibt die Fließrichtung an.

1. Außengewinde sind abzudichten.
2. Beim Befüllen mit dem Wärmequellenmedium muss Ventil Nr. 1 geschlossen sein.
3. Schließen Sie den Befüllungsvorlauf gemäß dem Fließpfeil an Ventil Nr. 4 an.
4. Schließen Sie den Befüllungsrücklauf an Ventil Nr. 3 an.
5. Schließen Sie nach erfolgter Befüllung die Ventile Nr. 3 und 4, und öffnen Sie Ventil Nr. 1.

Cleaning

Bei der Filterreinigung:

1. Schließen Sie Ventil Nr. 1.
2. Lösen Sie die Abdeckung Nr. 2. Nehmen Sie den Filter heraus und spülen Sie diesen ab.
3. Bei der erneuten Montage muss der Filter wieder wie im Bild unten dargestellt eingesetzt werden.

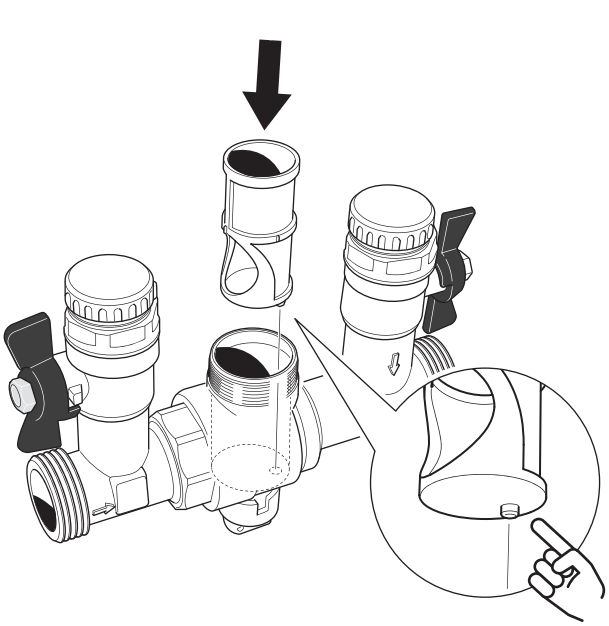

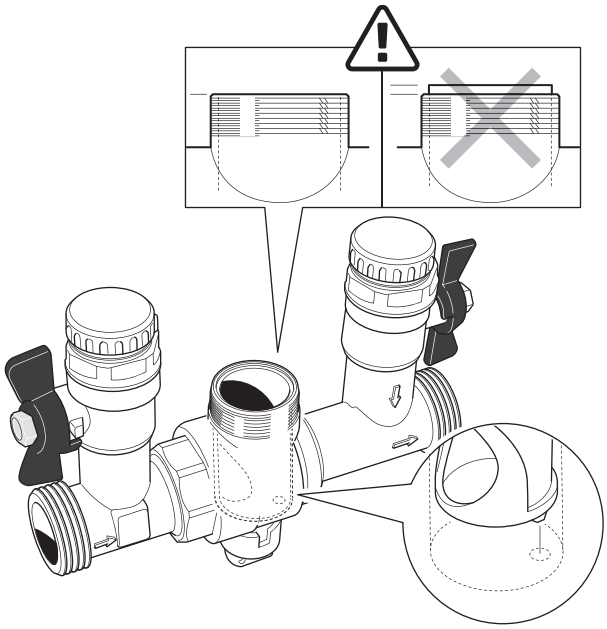

4. Bringen Sie dann die Abdeckung wieder mithilfe der Schrauben an. Füllen Sie anschließend ein paar Zentiliter Wärmequellenmedium ein, um Luft im System zu vermeiden. Um Kondensation und eine eventuelle Vereisung zu vermeiden, muss die Füllanschluss mit der entsprechenden Isolierung isoliert werden.

Technische Daten

MAßE

KB 25

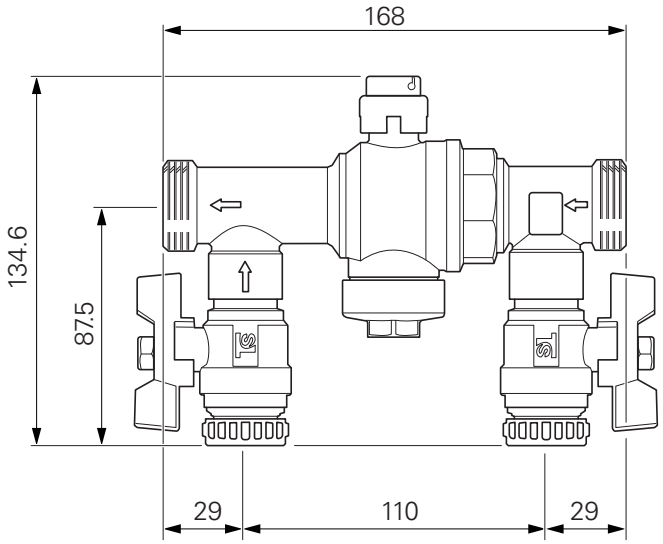

KB 32

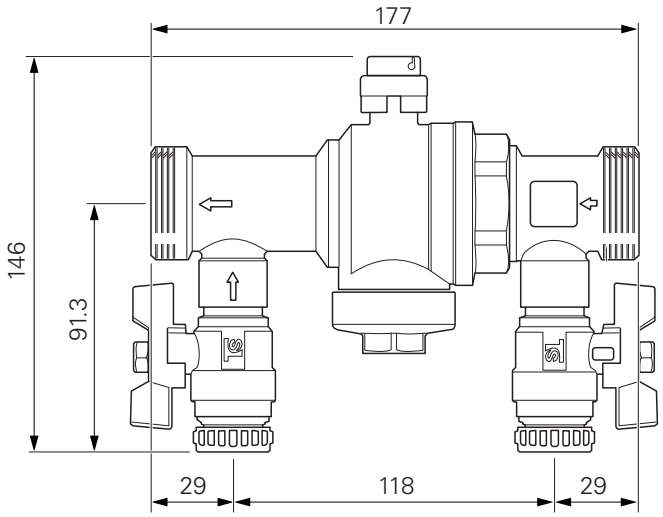

TECHNISCHE DATEN

		KB 25	KB 32
Anschluss, Wärmequellenmedium	Zoll	1 G	1 ¼ G
Empfohlene Wärmepumpenleistung	kW	13	30
Anschluss Befüllung	Zoll	¾ G	
Max. Arbeitsdruck	MPa	1,0	
Arbeitsbereich	°C	-20 bis +80	
Gewicht	kg	2,5	3,3
Abmessungen inkl. Isolierung	Lx-BxH mm	207x165x110	
Stoffe gemäß Verordnung (EG) Nr. 1907/2006, Artikel 33 (Reach)		Blei in Messingbauteilen	
RSK-Nr.		624 65 25	624 65 27

Français

Généralités

Le kit de remplissage comprend un jeu de vannes (disponible en deux tailles) pour le remplissage en eau glycolée. KB 25 pour pompes à chaleur jusqu'à 13 kW et KB 32 pour pompes à chaleur jusqu'à 30 kW.

DÉBIT ET PRESSION DISPONIBLES

KB 25

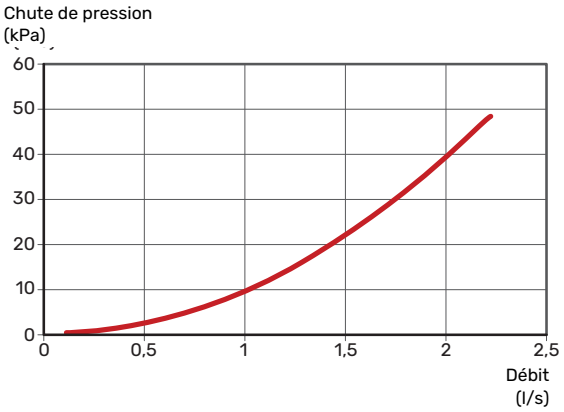

KB 32

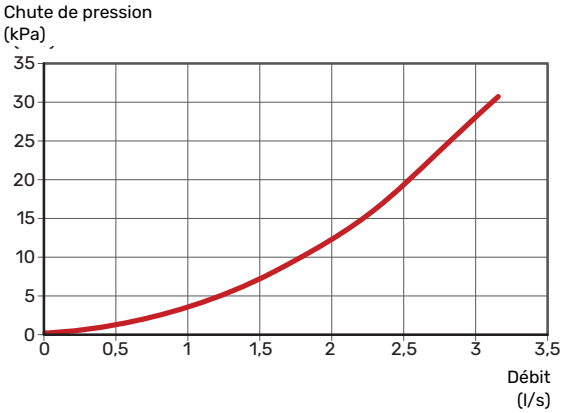

Installation

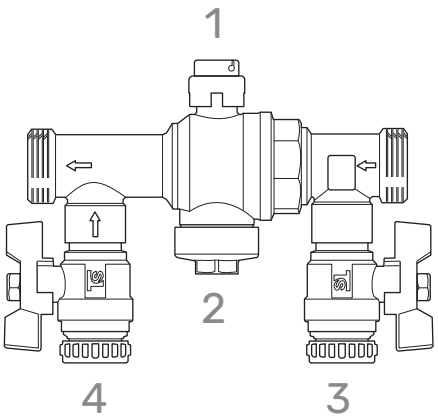

La flèche sur le corps de la vanne indique le sens du débit.

1. Le filetage extérieur est scellé.
2. Lors du remplissage en eau glycolée, fermez la vanne n° 1.
3. Raccordez le circuit de départ de l'eau glycolée en respectant le sens de la flèche de la vanne n° 4.
4. Raccordez le circuit de retour de l'eau glycolée à la vanne n° 3.
5. Une fois le remplissage terminé, fermez les vannes n° 3, 4 et ouvrez la vanne n° 1.

Nettoyage

Lors du nettoyage du filtre :

1. Fermez la vanne n° 1.
2. Desserrez/dévissez le cache n° 2. Retirez le filtre et rincez-le.
3. Lors du remontage, replacez le filtre comme illustré ci-dessous.

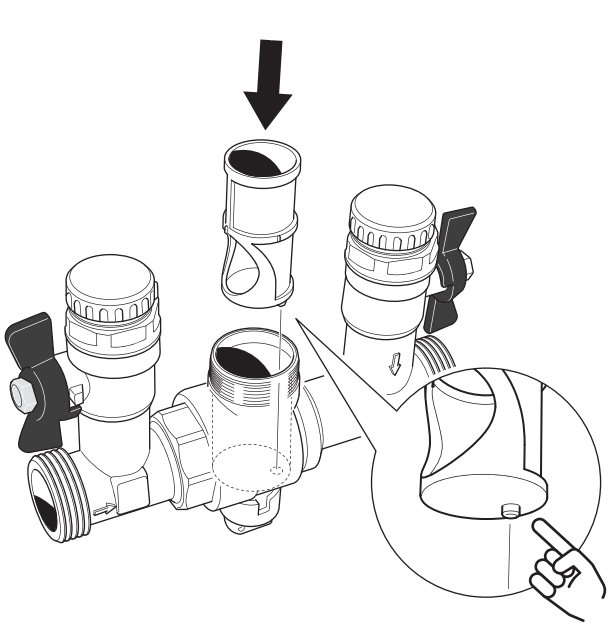

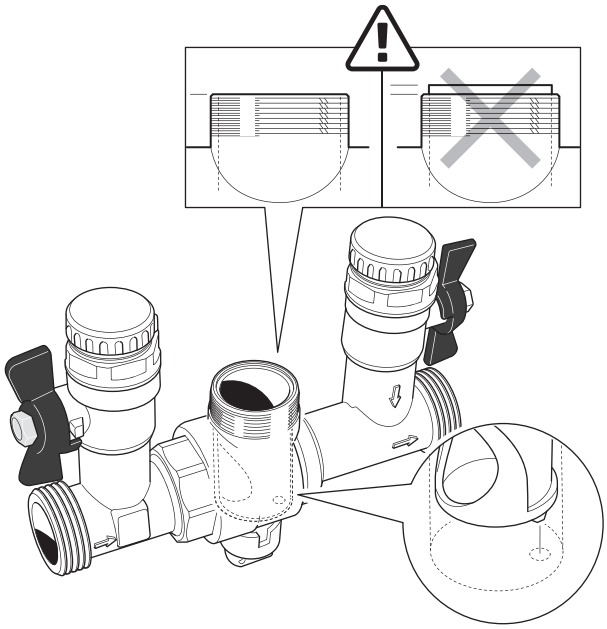

4. Revissez ensuite le cache, puis ajoutez quelques centilitres d'eau glycolée pour vous assurer qu'il n'y a pas d'air dans le système. Pour éviter toute condensation et la formation éventuelle de glace, le raccord de remplissage doit être isolé conformément aux recommandations.

Données techniques

DIMENSIONS

KB 25

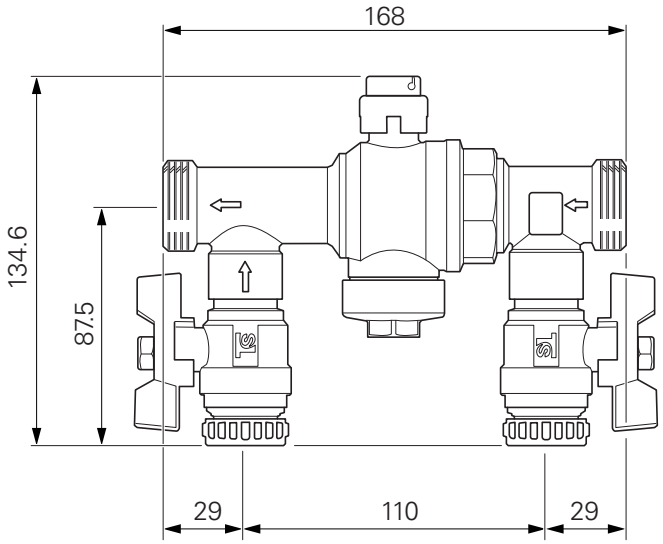

KB 32

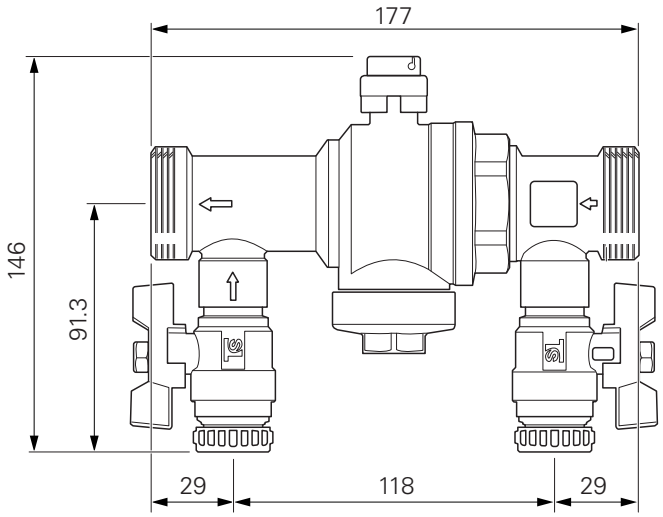

CARACTÉRISTIQUES TECHNIQUES

		KB 25	KB 32
Raccordement, eau glycolée	pouces	1 G	1 ¼ G
Puissance recommandée de la pompe à chaleur	kW	13	30
Raccordement, remplissage	pouces	¾ G	
Pression de fonctionnement max.	MPa	1,0	
Zone de fonctionnement	°C	-20 à +80	
Poids	kg	2,5	3,3
Dimensions avec isolation	L x l x H (mm)	207x165x110	
Substances selon directive (EG) no. 1907/2006, article 33 (Reach)		Présence de plomb dans les composants en laiton	
Référence RSK		624 65 25	624 65 27

Nederlands

Algemeen

De vulset bestaat uit een combinatieklep voor het bijvullen van bronvloeistof; de klep is verkrijgbaar in twee maten. KB 25 voor warmtepomptypen tot en met 13 kW en KB 32 voor warmtepomptypen tot en met 30 kW.

DRUKVERLIES DIAGRAM

KB 25

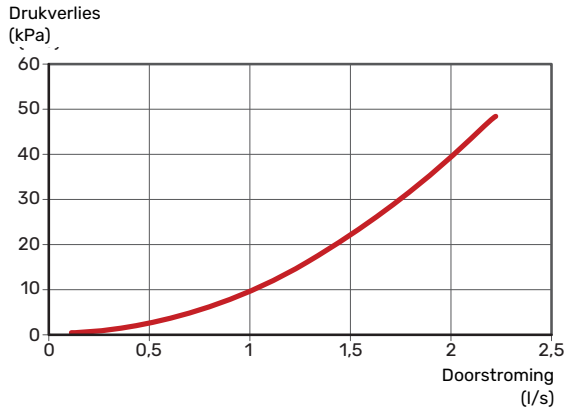

KB 32



Montage

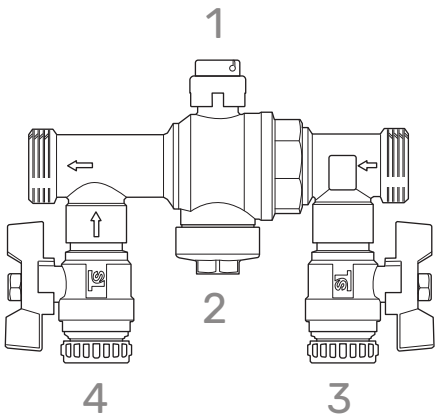

De pijl op de klepbehuizing geeft de doorstroomrichting aan.

1. Het uitwendige draad is afgedicht.
2. Sluit bij het vullen met bronvloeistof klep 1.
3. Sluit de toevoerleiding van de bronvloeistof aan volgens de doorstroompijl voor klep 4.
4. Sluit de retourleiding van de bronvloeistof aan op klep 3.
5. Als het bijvullen klaar is, sluit u kleppen 3, 4 en opent u klep 1.

Schoonmaken

Bij reinigen van het filter:

1. Sluit klep 1.
2. Maak/draai afdekking 2 los. Til het filter eruit en spoel het schoon.
3. Bij het terugmonteren moet het filter worden teruggeplaatst zoals op de afbeelding hieronder.

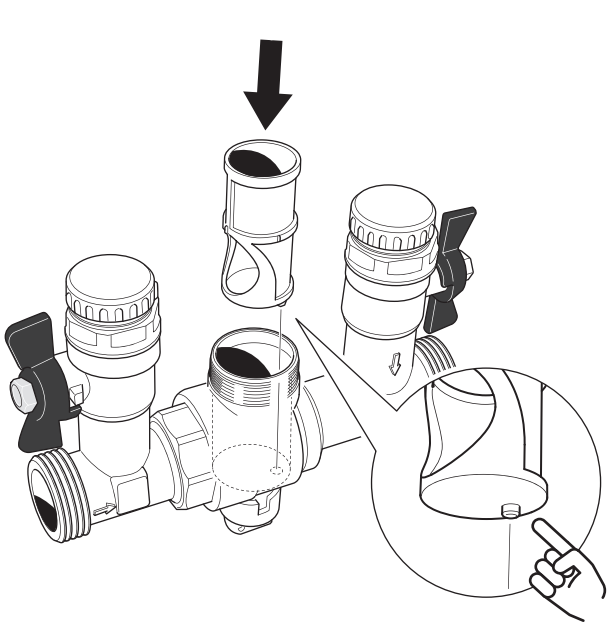

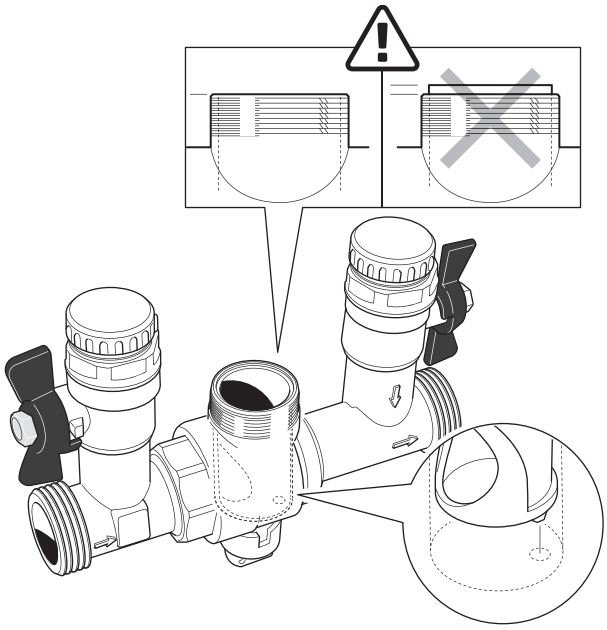

4. Draai vervolgens de afdekking er weer op. Vul daarna bij met een paar centiliter bronvloeistof om er zeker van te zijn dat er geen lucht in het systeem zit. Om condensatie en mogelijke ijsvorming te voorkomen, moet de vulaansluiting worden geïsoleerd met de daarvoor bedoelde isolatie.

Technische gegevens

AFMETINGEN

KB 25

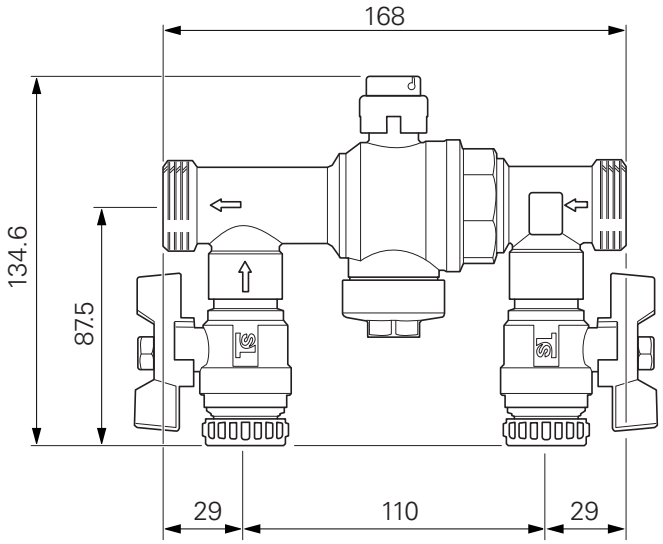

KB 32

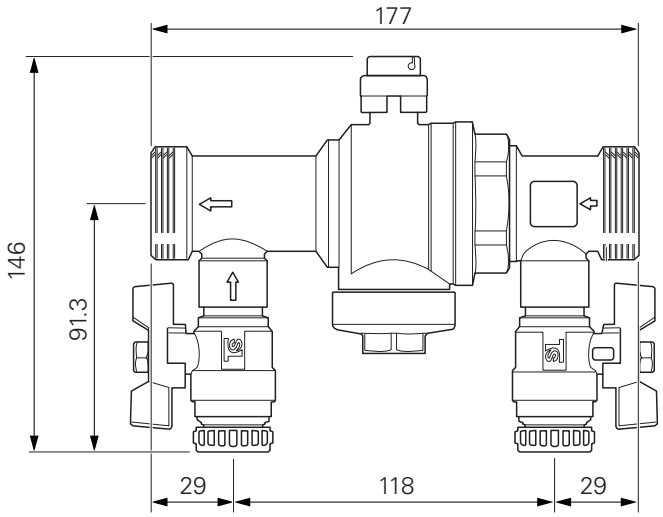

TECHNISCHE SPECIFICATIES

		KB 25	KB 32
Aansluiting, bronvloeistof	inches	1 G	1 ¼ G
Aanbevolen vermogen warmtepomp	kW	13	30
Aansluiting, vullen	inches	¾ G	
Max. werkdruk	MPa	1,0	
Werkgebied	°C	-20 tot +80	
Gewicht	kg	2,5	3,3
Afmetingen met isolatie	LxBxH mm	207x165x110	
Stoffen conform Richtlijn (EG) nr. 1907/2006, artikel 33 (Reach)		Lood in koperen onderdelen	
RSK Nr.		624 65 25	624 65 27

Polski

Informacje ogólne

Zestaw do napełniania składa się z zaworu wielofunkcyjnego do uzupełniania czynnika obiegu dolnego źródła. Zawór występuje w dwóch rozmiarach: KB 25 do pomp ciepła o mocy do 13 kW i KB 32 do pomp ciepła o mocy do 30 kW.

WYKRES SPADKU CIŚNIENIA

KB 25

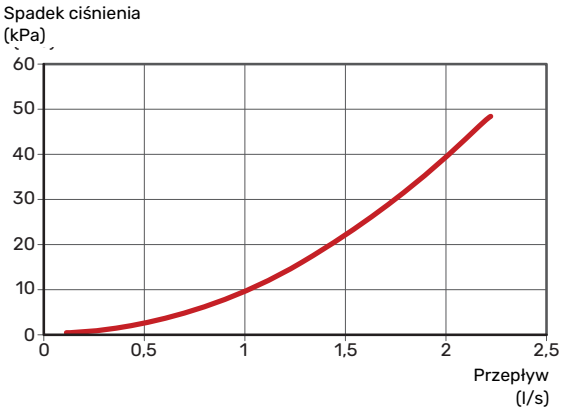

KB 32

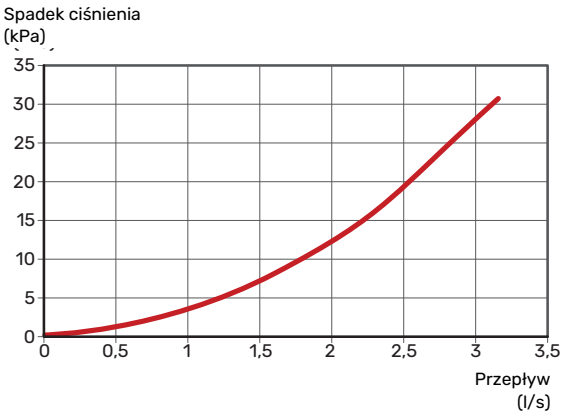

Montaż

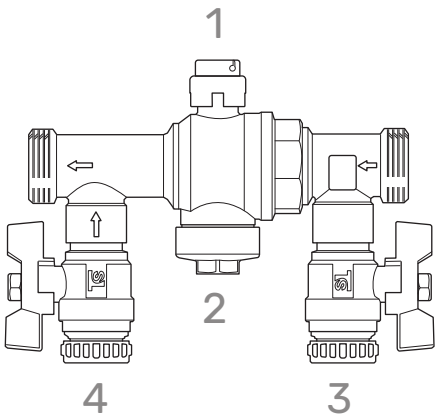

Strzałka na korpusie zaworu wskazuje kierunek przepływu.

1. Gwint zewnętrzny jest uszczelniony.
2. Uzupełniając czynnik obiegu dolnego źródła, należy zamknąć zawór nr 1.
3. Podłączyć uzupełnianie czynnika obiegu dolnego źródła zgodnie ze strzałką przepływu na zaworze nr 4.
4. Podłączyć powrót uzupełniania czynnika obiegu dolnego źródła do zaworu nr 3.
5. Po zakończeniu uzupełniania należy zamknąć zawory nr 3 i 4 oraz otworzyć zawór nr 1.

Czyszczenie

Podczas czyszczenia filtra:

1. Zamknąć zawór nr 1.
2. Poluzować/odkręcić korek nr 2. Wyjąć filtr i przepłukać do czysta.
3. Podczas wkładania filtra należy go włożyć zgodnie z rysunkiem poniżej.

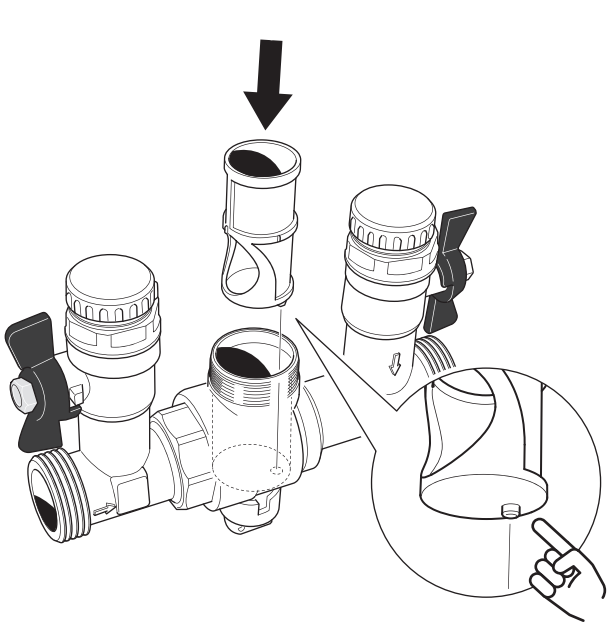

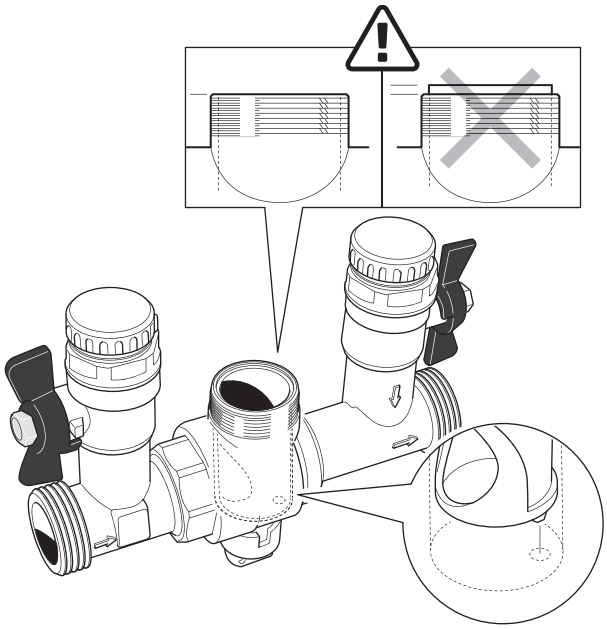

4. Następnie nakręcić korek. Uzupełnić kilkoma centymetrami czynnika obiegu dolnego źródła, aby mieć pewność, że w układzie nie ma powietrza. Aby zapobiec kondensacji i ewentualnemu powstaniu lodu, złącze do napełniania należy zaizolować odpowiednim materiałem izolacyjnym.

Dane techniczne

WYMIARY

KB 25

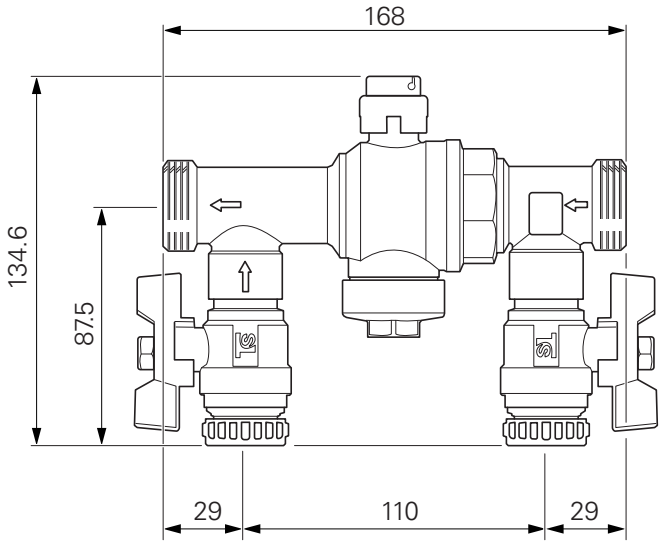

KB 32

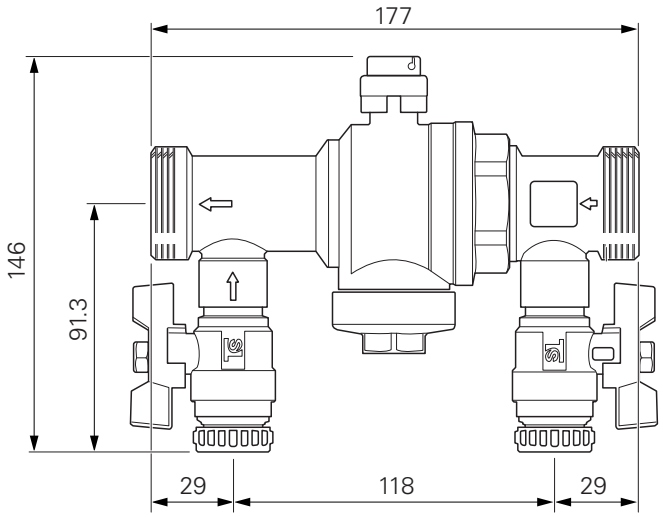

DANE TECHNICZNE

		KB 25	KB 32
Przyłącze, czynnik obiegu dolnego źródła	cale	1 G	1 ¼ G
Zalecana moc pompy ciepła	kW	13	30
Przyłącze, napełnianie	cale	¾ G	
Maks. ciśnienie robocze	MPa	1,0	
Zakres pracy	°C	Od -20 do +80	
Masa	kg	2,5	3,3
Wymiary z izolacją	DxSxW mm	207x165x110	
Substancje zgodnie z dyrektywą (EG) nr 1907/2006, artykuł 33 (Reach)		Ołów w elementach z mosiądzu	
Nr RSK		624 65 25	624 65 27

Český

Všeobecné informace

Plnicí sada obsahuje kombinovaný ventil pro plnění primárního okruhu; ventil je k dispozici ve dvou velikostech. KB 25 pro velikosti tepelného čerpadla do 13 kW a KB 32 pro velikosti tepelného čerpadla do 30 kW.

GRAF POKLESU TLAKU

KB 25

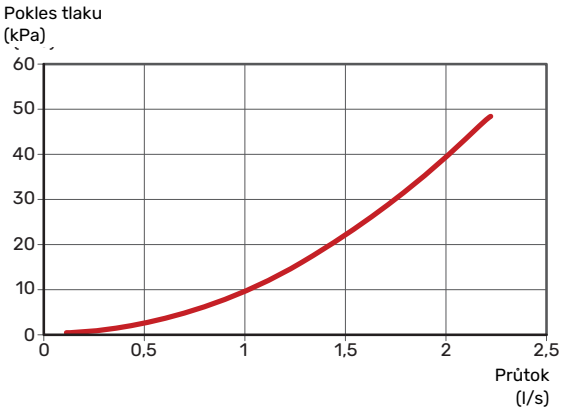

KB 32

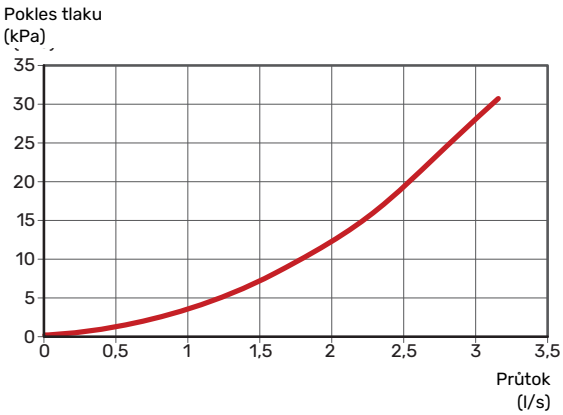

Montáž

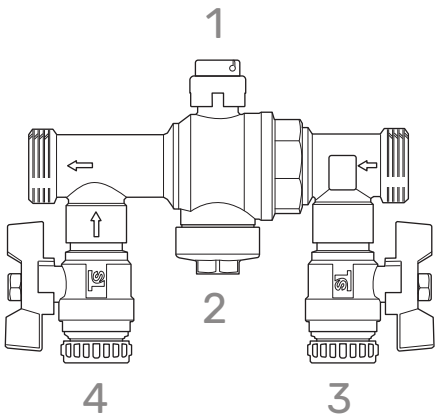

Šipka na tělese ventilu ukazuje směr průtoku.

1. Vnější závit je utěsněný.
2. Při plnění nemrznoucí kapalinou zavřete ventil č. 1.
3. Připojte přívod primárního okruhu pro plnění podle šipky znázorňující průtok ventilem č. 4.
4. Připojte zpátečku primárního okruhu pro plnění k ventilu č. 3.
5. Po naplnění zavřete ventily č. 3, 4 a otevřete ventil č. 1.

Čištění

Při čištění filtru:

1. Zavřete ventil č. 1.
2. Povolte/odšroubujte kryt č. 2. Vytáhněte filtr a opláchněte ho.
3. Při vracení je nutné umístit filtr na původní místo, jak je znázorněno níže.

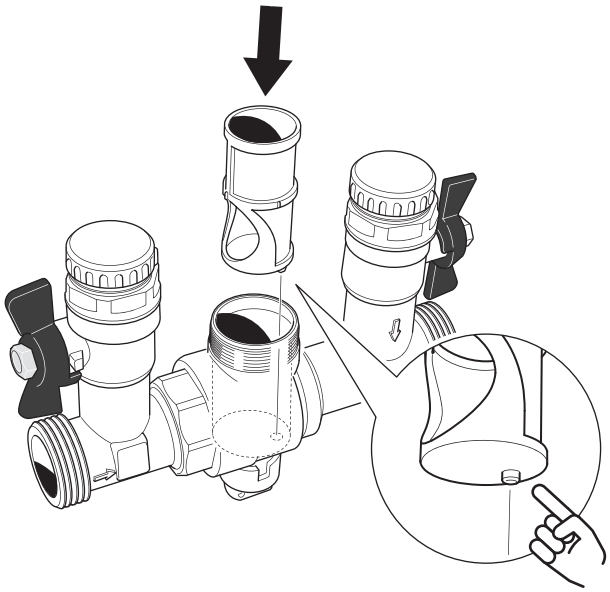

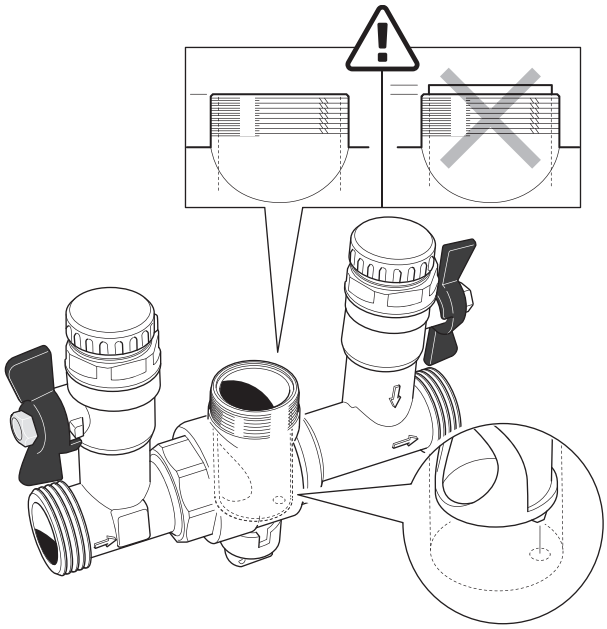

4. Potom zašroubujte kryt. Dále doplňte nemrznoucí kapalinu do výšky několika centimetrů, aby bylo jisté, že v systému nezůstane žádný vzduch. Plnicí přípojka musí být izolována určenou izolací, aby se předešlo kondenzaci a případnému namrzání.

Technické údaje

ROZMĚRY

KB 25

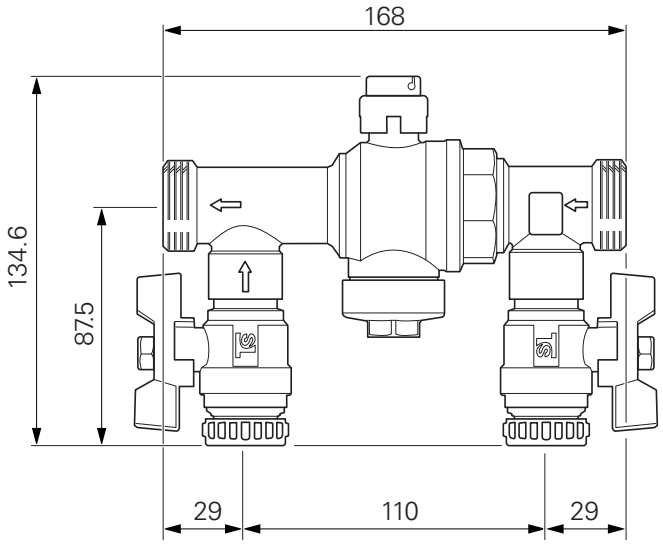

KB 32

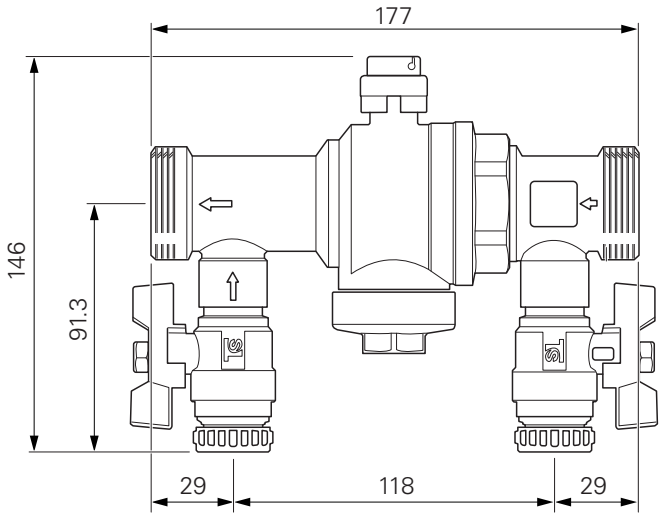

TECHNICKÉ SPECIFIKACE

		KB 25	KB 32
Připojení, primární okruh	in	1 G	1 ¼ G
Doporučený výkon tepelného čerpadla	kW	13	30
Připojení, plnění	in	¾ G	
Max. pracovní tlak	MPa	1,0	
Pracovní oblast	°C	-20 až +80	
Hmotnost	kg	2,5	3,3
Rozměry s izolací	DxŠxV mm	207 x 165 x 110	
Látky podle směrnice (EG) č. 1907/2006, článku 33 (Reach)		Olovo v mosazných součástech	
Č. RSK		624 65 25	624 65 27

Slovensko

Všeobecné

Súprava na plnenie obsahuje kombinovaný ventil na plnenie prim. okruhu, ventil je k dispozícii vo dvoch veľkostiach. KB 25 pre veľkosti tep. čerp. až 13 kW a KB 32 pre veľkosti tep. čerp. až 30 kW.

GRAF POKLESU TLAKU

KB 25

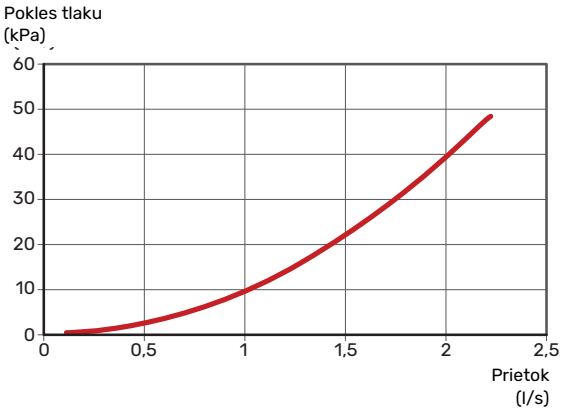

KB 32

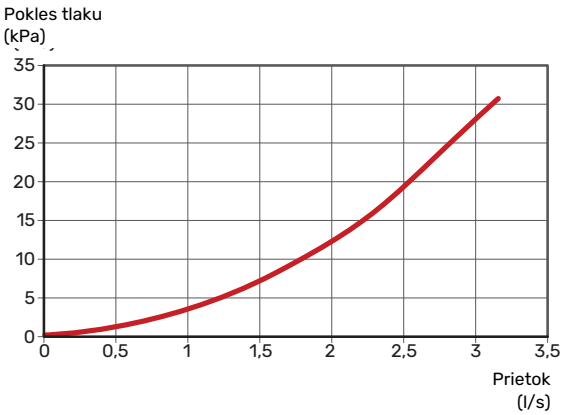

Montáž

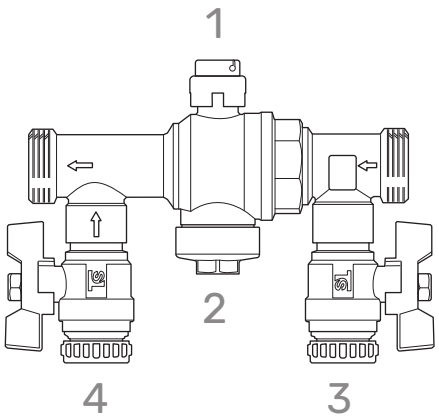

Šípka na puzdre ventilu indikuje smer prúdenia.

1. Vonkajší závit je utesnený.
2. Pri plnení prim. okruhu zatvorte ventil č. 1.
3. Pripojte plnenie prim. okr. podľa šípky prúdu pre ventil č. 4.
4. Pripojte plnenie prim. okruhu k ventilu č. 3.
5. Po dokončení plnenia zatvorte ventily č. 3, 4 a otvorte ventil č. 1.

Čistenie

Pri čistení filtra:

1. Zatvorte ventil č. 1.
2. Uvoľnite/odskrutkujte kryt č. 2. Zdvihnite filter a vypláchnite ho.
3. Pri opätovnej montáži musíte filter vložiť späť ako na ilustrácii nižšie.

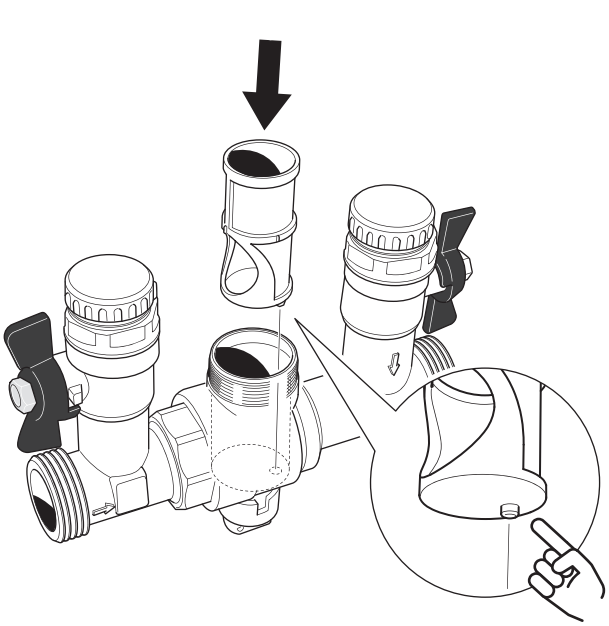

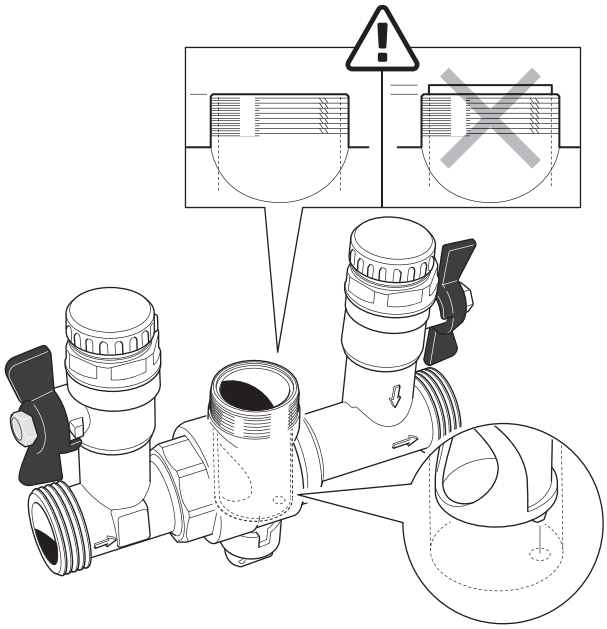

4. Potom zaskrutkujte na kryt. Potom doplňte prim. okruh niekoľkými centilitrami, aby ste sa uistili, že v systéme nie je žiadny vzduch. Aby ste predišli kondenzácii a možnej tvorbe námrazy, plniaca prípojka musí byť izolovaná určenou izoláciou.

Technické dáta

ROZMERY

KB 25

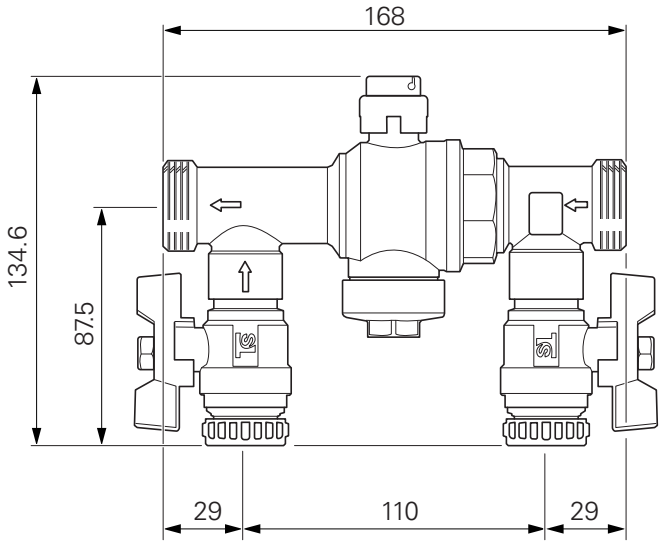

KB 32

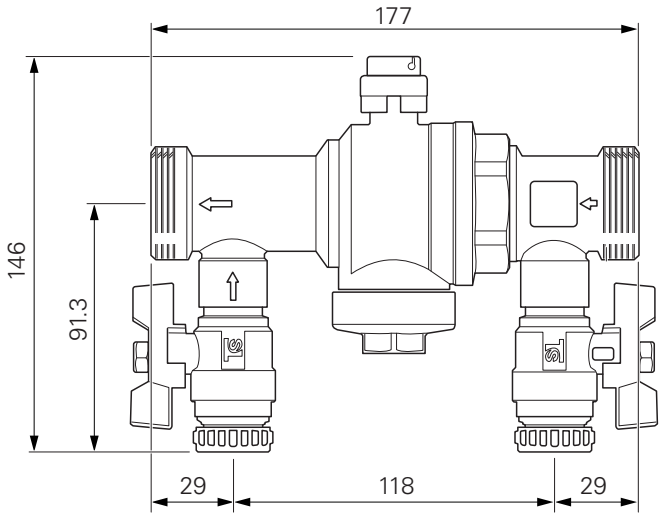

TECHNICKÉ ŠPECIFIKÁCIE

		KB 25	KB 32
Pripojenie, prim. okruh	palce	1 G	1 ¼ G
Odporúčaný výkon tep. čerpadla	kW	13	30
Pripojenie, plnenie	palce	¾ G	
Max. prevádzkový tlak	MPa	1,0	
Pracovná oblasť	°C	-20 až +80	
Hmotnosť	kg	2,5	3,3
Rozmery s izoláciou	DxŠxV mm	207x165x110	
Látky podľa smernice(EG) č. 1907/2006, článok 33 (Reach)		Olovo v mosadzných komponentoch	
RSK. č.		624 65 25	624 65 27

Kontaktinformation

AUSTRIA
KNV Energietechnik GmbH
Gahberggasse 11, 4861 Schörfling
Tel: +43 (0)7662 8963-0
mail@knv.at
knv.at

CZECH REPUBLIC
Družstevní závody Dražice - strojírna s.r.o.
Dražice 69, 29471 Benátky n. Jiz.
Tel: +420 326 373 801
nibe@nibe.cz
nibe.cz

DENMARK
Vølund Varmeteknik A/S
Industrivej Nord 7B, 7400 Herning
Tel: +45 97 17 20 33
info@volundvt.dk
volundvt.dk

FINLAND
NIBE Energy Systems Oy
Juurakkotie 3, 01510 Vantaa
Tel: +358 (0)9 274 6970
info@nibe.fi
nibe.fi

FRANCE
NIBE Energy Systems France SAS
Zone industrielle RD 28
Rue du Pou du Ciel, 01600 Reyrieux
Tél: 04 74 00 92 92
info@nibe.fr
nibe.fr

GERMANY
NIBE Systemtechnik GmbH
Am Reiherpfahl 3, 29223 Celle
Tel: +49 (0)5141 75 46 -0
info@nibe.de
nibe.de

GREAT BRITAIN
NIBE Energy Systems Ltd
3C Broom Business Park,
Bridge Way, S41 9QG Chesterfield
Tel: +44 (0)330 311 2201
info@nibe.co.uk
nibe.co.uk

NETHERLANDS
NIBE Energietechniek B.V.
Energieweg 31, 4906 CG Oosterhout
Tel: +31 (0)168 47 77 22
info@nibenl.nl
nibenl.nl

NORWAY
ABK-Qviller AS
Brobekkveien 80, 0582 Oslo
Tel: (+47) 23 17 05 20
post@abkqviller.no
nibe.no

POLAND
NIBE-BIAWAR Sp. z o.o.
Al. Jana Pawla II 57, 15-703 Bialystok
Tel: +48 (0)85 66 28 490
biawar.com.pl

SWEDEN
NIBE Energy Systems
Box 14
Hannabadsvägen 5, 285 21 Markaryd
Tel: +46 (0)433-27 30 00
info@nibe.se
nibe.se

SWITZERLAND
NIBE Wärmetechnik c/o ait Schweiz AG
Industriepark, CH-6246 Altishofen
Tel. +41 (0)58 252 21 00
info@nibe.ch
nibe.ch

NIBE Energy Systems
Hannabadsvägen 5
Box 14
SE-285 21 Markaryd
info@nibe.se
nibe.eu

IHB SV 2409-2 431915

Detta är en publikation från NIBE Energy Systems. Alla produktillustrationer, fakta och data bygger på aktuell information vid tidpunkten för publikationens godkännande.

NIBE Energy Systems reserverar sig för eventuella fakta- eller tryckfel.

©2024 NIBE ENERGY SYSTEMS

431915