KOSPEL

Zbiornik Buforowy
Pufferspeicher

PL
DE



SV/SVW

Instrukcja montażu i obsługi
Montage- und Betriebsanleitung

SV 200.2; SV 300.3; SV 400.2; SV 500.2

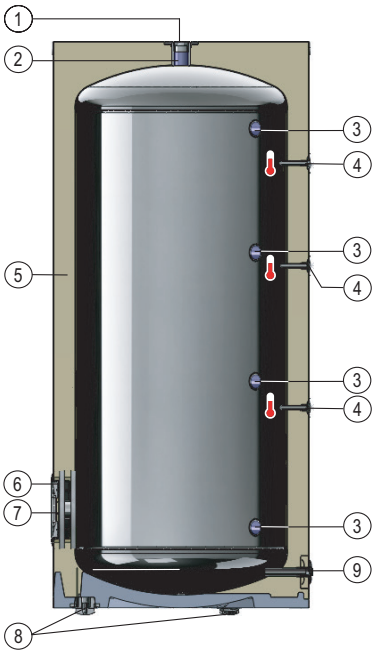

		SV 200.2	SV 300.3	SV 400.2	SV 500.2
D	mm	590	683	784	784
L		1173	1218	1137	1437
J		971	974	845	1057
I		619	612	557	662
G		267	250	268	268
H		1475	1523	1458	1758
F		1227	1272	1191	1491
E		1025	1028	899	1111
C		673	666	611	716
B		267	250	268	268
A		103	117	131	131
K		1570	1650	1635	1905

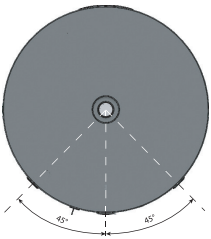

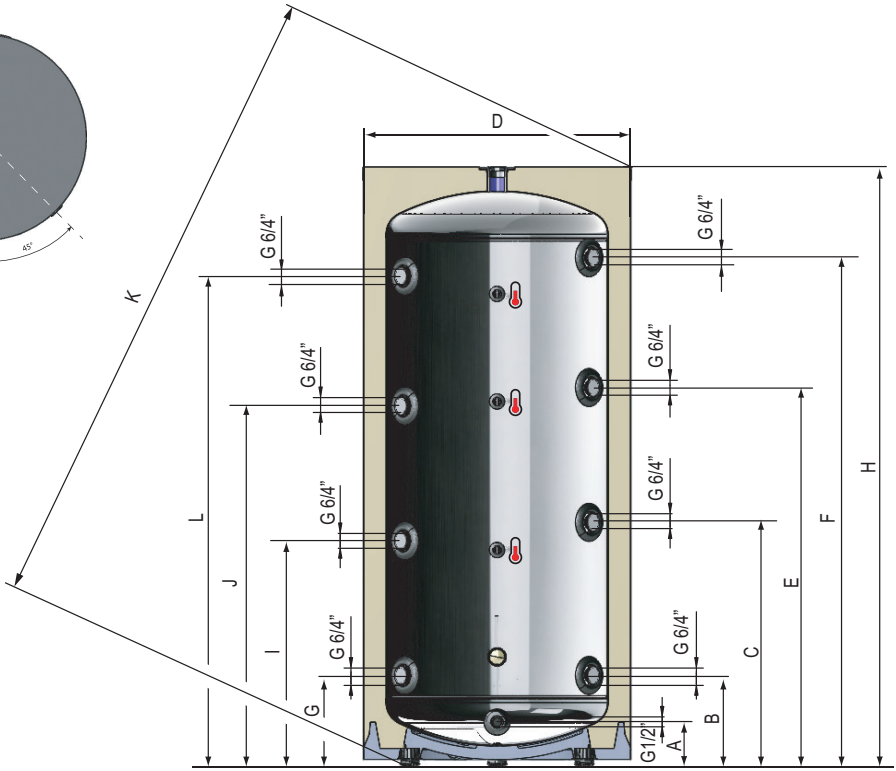

SVW 200.2; SVW 300.3; SVW 400.2; SVW 500.2

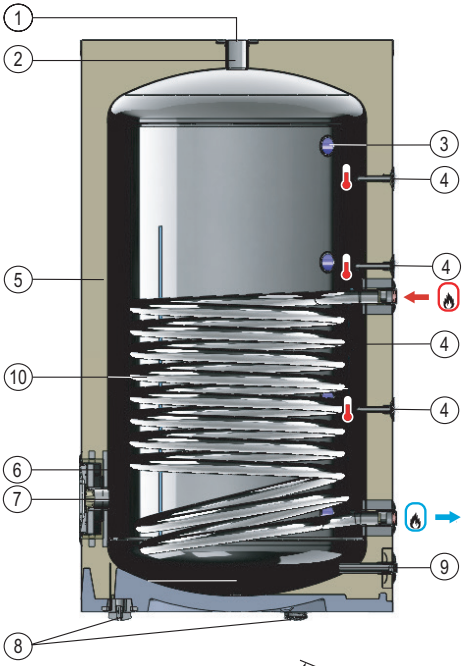

		SVW 200.2	SWV 300.3	SVW 400.2	SVW 500.2
D	mm	590	683	784	784
H		1475	1523	1458	1758
L		1173	1218	1137	1437
J		971	974	845	1057
I		619	612	557	662
G		267	250	268	268
F		1227	1272	1191	1491
E		1025	1028	899	1111
C		619	612	557	662
B		267	250	268	268
A		103	117	131	131
K		1570	1650	1635	1905
		812	850	813	980
		257	239	256	256

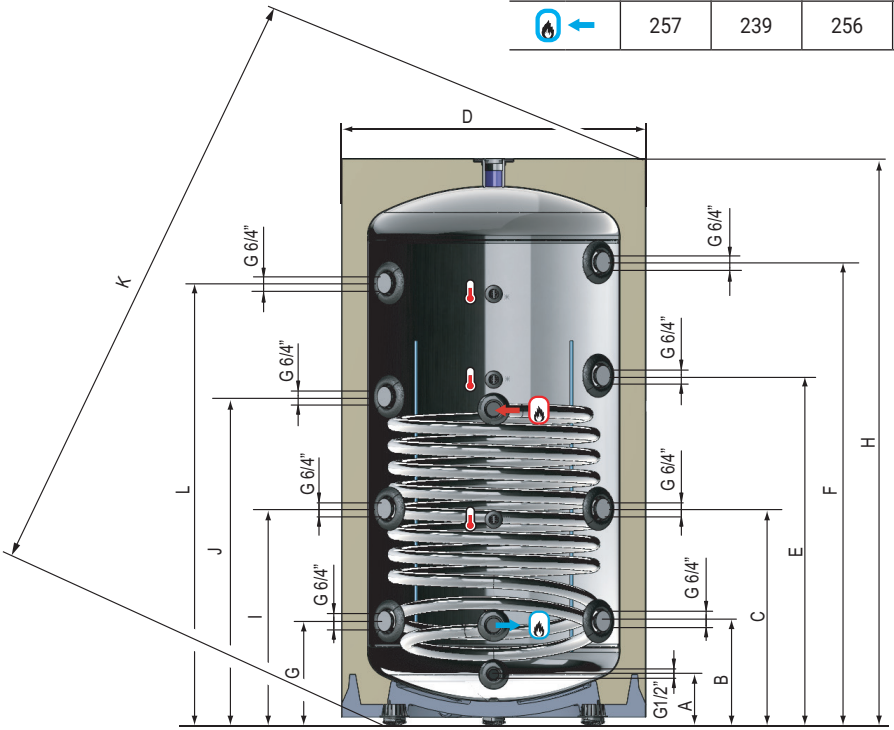

Spis treści

Objaśnienie piktogramów	6
Warunki bezpiecznej i niezawodnej pracy	7
Budowa	7
Opis urządzenia	8
Instalacja	8
Uruchomienie	9
Sposób postępowania w przypadku wystąpienia uszkodzeń lub nieprawidłowości	9
Wycofanie z eksploatacji	9
Recykling i usuwanie odpadów	9
Dane techniczne	10
Karta gwarancyjna	11



Przeczytaj uważnie przed użyciem.
Dla bezpiecznego i prawidłowego użytkowania, postępuj zgodnie z instrukcją.
Zachowaj tą instrukcje na przyszłość.
Ze względu na ciągłe doskonalenie produktu producent zastrzega sobie prawo do wprowadzania drobnych zmian technicznych oraz redakcyjnych. Zmiany te nie wpływają na funkcjonalność ani bezpieczeństwo urządzenia.

Objaśnienie piktogramów



Prosimy o dokładne przestrzeganie wskazówek bezpieczeństwa w celu wykluczenia ryzyka utraty zdrowia oraz powstania szkód materialnych.



Niebezpieczeństwo
Ten znak ostrzega przed niebezpieczeństwem zranienia.



Uwaga
Ten znak ostrzega przed stratami materialnymi i zanieczyszczeniem środowiska.

Wskazówka
Tekst oznaczony słowem Wskazówka zawiera dodatkowe informacje.



Wskazanie, że instrukcja obsługi powinna być brana pod uwagę podczas obsługi urządzenia lub sterowania w pobliżu miejsca, w którym umieszczony jest symbol.

Obowiązujące przepisy

- Krajowe przepisy dotyczące instalacji
- Ustawowe przepisy bezpieczeństwa i higieny pracy
- Ustawowe przepisy o ochronie środowiska
- Przepisy zrzeszeń zawodowo-ubezpieczeniowych
- Aktualne krajowe przepisy bezpieczeństwa

1. Zapoznanie się z treścią niniejszej instrukcji obsługi umożliwi prawidłową instalację i eksploatację urządzenia, zapewniając jego długotrwałą i niezawodną pracę.
2. Zainstalowanie i użytkowanie zbiornika buforowego niezgodne z niniejszą instrukcją jest niedozwolone - grozi awarią i powoduje utratę gwarancji.
3. Podczas wszystkich prac związanych z instalacją, serwisowaniem lub konserwacją urządzenia należy przestrzegać zasad BHP, ochrony przeciwwybuchowej, przeciwpożarowej oraz ochrony środowiska zgodnie z obowiązującymi wymaganiami oraz przepisami w danym państwie.
4. Urządzenia nie wolno instalować w pomieszczeniach, w których temperatura otoczenia może obniżyć się poniżej 0°C.
5. Zamontowanie i uruchomienie zbiornika buforowego oraz wykonanie instalacji towarzyszących należy powierzyć specjalistycznemu zakładowi usługowemu.
6. Woda grzewcza powinna spełniać wymagania normy PN-C-04607:1991.
7. Nie wolno przekraczać temperatury znamionowej 95ºC.

Budowa

Rysunki przedstawiajające budowę wymienników, znajdują się na 3 i 4 stronie instrukcji.

1	pokrywa górna
2	króciec przyłącza odpowietrznika (6/4”)
3	króciec przyłączeniowy (6/4”)
4	rurka czujnika temperatury
5	izolacja termiczna
6	pokrywa
7	króciec grzałki elektrycznej (korek 1½” - moment dokręcenia 18-20Nm)
8	stopki
9	króciec spustowy (1/2”)
10	wężownica grzejna

Opis urządzenia

Zbiorniki buforowe SV i SVW są urządzeniami przeznaczonymi do magazynowania wody grzewczej (i/lub chłodu - minimalna temp. wody lodowej 6ºC) we współpracy z kotłami grzewczymi i pompami ciepła. Dodatkowo pełnią funkcję rozdzielacza (sprzęgła), separatora hydraulicznego, obiegu grzewczego od kotłowni. Zbiornik SVW posiada wbudowaną wężownicę do przyłączenia innych źródeł ciepła. Zbiornik buforowy wykonany jest z blachy stalowej czarnej, wewnątrz w stanie surowym a na zewnątrz zabezpieczony jest przed korozją.

Zbiorniki SV i SVW posiadają izolację cieplną wykonaną z piany PUR
Duża ilość przyłączy umożliwia różne warianty przyłączenia.

Maksymalne ciśnienie pracy zbiornika 0,3MPa.
Maksymalne ciśnienie robocze w wężownicy 1MPa.

Zbiornik można dodatkowo wyposażyć w grzałkę elektryczną z termostatem:
- GRW-1,4/230; GRW-2,0/230, GRW-3,0/230
- GRW-4,5/400; GRW-6,0/400

Grzałki należy wkręcić w dedykowaną do tego mufę grzałki lub w dowolne króćce przyłączeniowe.
W przypadku zasobnika SVW w króćce powyżej górnego przyłącza wężownicy.

Maksymalna długość grzałki:

SV-200 - 500 mm,
SV-300 - 590 mm,
SV-400 - 690 mm,
SV-500 - 690 mm,

SVW-200 - 390 mm
SVW-300 - 500 mm
SVW-400 - 600 mm
SVW-500 - 600 mm

Instalacja

- Zbiornik buforowy montuje się wyłącznie w pozycji pionowej.
- Zbiornik buforowy może być zamontowany w instalacji centralnego ogrzewania:
  - systemu otwartego, wykonanej zgodnie z normą PN-B-02413:1191,
  - systemu zamkniętego, wykonanej zgodnie z normą PN-B-02414:1999.
- Zbiornik musi być zamontowany w takim miejscu i w taki sposób, aby wyciek awaryjny ze zbiornika lub przyłączy nie spowodował zalania pomieszczenia.

Uruchomienie

Przed uruchomieniem zbiornika buforowego należy optycznie sprawdzić prawidłowość podłączenia urządzenia.
Sprawdzić szczelność połączeń. Sprawdzić działanie zaworu bezpieczeństwa (zgodnie z instrukcją producenta zaworu).

Sposób postępowania w przypadku wystąpienia uszkodzeń lub nieprawidłowości

Nieprawidłowość	**Instrukcja postępowania**
Wyciek wody ze zbiornika	należy zakręcić zawory odcinające instalacje CO i skontaktować się z serwisem
Nadmierny wzrost ciśnienia w zbiorniku	

Wycofanie z eksploatacji

Zużyty produkt nie może być traktowany jako odpad komunalny. Odpowiednie zadysponowanie zużytego produktu zapobiega potencjalnym negatywnym wpływom na środowisko jakie mogłyby wystąpić w przypadku niewłaściwego zagospodarowania odpadów. W celu uzyskania bardziej szczegółowych informacji na temat recyklingu tego produktu, należy skontaktować się z lokalną jednostką samorządu terytorialnego, ze służbami zagospodarowania odpadów.

Recykling i usuwanie odpadów

Usuwanie produktu i wyposażenia:
Produktu ani wyposażenia nie wolno usuwać wraz z odpadami domowymi.
Należy zadbać, aby produkt i całe wyposażenie zostały usunięte w sposób prawidłowy.
Należy przestrzegać wszystkich obowiązujących przepisów.

Dane techniczne

Zbiornik buforowy			**SV 200.2**	**SV 300.3**	**SV 400.2**	**SV 500.2**
Pojemność		l	200	300	400	500
Straty postojowe		W	59	67	74	79
Pojemność magazynowa		l	202	304	400	500
Ciśnienie znamionowe	zbiornik	MPa	0,3			
Max. temperatura pracy zbiornika		°C	95			
Masa (bez wody)		kg	46	65	77	90

Zbiornik buforowy			**SVW 200.2**	**SVW 300.3**	**SVW 400.2**	**SVW 500.2**
Pojemność		l	200	300	400	500
Straty postojowe		W	59	67	74	79
Pojemność magazynowa		l	200	302	397	496
Ciśnienie znamionowe	zbiornik	MPa	0,3			
	wężownica		1			
Max. temperatura pracy zbiornika		°C	95			
Max. temperatura pracy wężownicy			110			
Powierzchnia wężownicy		m^2	0,75	1,5	1,7	2,25
Pojemność wężownicy		dm^3	4,5	9,1	10	13,7
Moc wężownicy		kW	22*	45*	50*	65*
			7**	14**	16**	21**
Masa (bez wody)		kg	60	84	100	120

*80/20/45°C } temp. zasilania wężownicy/temp. powrotu z CO /temp. zasilania CO; przepływ wody przez
**55/20/45°C } wężownicę 2,5m^3/h

1. Producent KOSPEL Sp. z o.o. w Koszalinie, udziela kupującemu gwarancji co do jakości wyrobu, licząc od daty sprzedaży, na okres 8 lat:
2. Kupujący jest zobowiązany, pod rygorem utraty uprawnień z tytułu gwarancji:

a) powierzyć zainstalowanie urządzenia specjalistycznemu zakładowi usługowemu oraz ściśle stosować się do instrukcji montażu i obsługi wyrobu,

b) W przypadku wystąpienia awarii urządzenia należy niezwłocznie dokonać zgłoszenia reklamacji gwarancyjnej w terminie 7 dni od daty tego zdarzenia. Aby dokonać zgłoszenia należy podać numer fabryczny urządzenia, datę produkcji (znajdują się na tabliczce znamionowej urządzenia), przedstawić kopię dowodu zakupu zawierającą datę oraz podać dane kontaktowe.

Zgłoszenia reklamacyjnego można dokonać jedynie poprzez:

- stronę www.kospel.pl wypełniając formularz reklamacyjny zawierający wymagane dane,
- zgłaszając reklamację do najbliższego autoryzowanego punktu serwisowego.

Podstawą do rozwiązywania kwestii spornych będzie podanie numeru reklamacji gwarancyjnej otrzymanego w momencie zgłoszenia.

3. Odpowiedzialność z tytułu gwarancji obejmuje tylko wady powstałe z przyczyn tkwiących w samym urządzeniu.
4. Prawo wyboru do usunięcia wady lub wymiany urządzenia na nowe należy do producenta.
5. Naprawa gwarancyjna jest bezpłatna.
6. Producent wykona obowiązki wynikające z gwarancji niezwłocznie, po zgłoszeniu wady urządzenia do autoryzowanego punktu serwisowego lecz w terminie nie dłuższym niż 30 dni. Warunkiem dokonania naprawy gwarancyjnej jest posiadanie niniejszej karty i dokumentu zakupu.
7. Producent może odmówić wykonania naprawy gwarancyjnej w przypadku braku swobodnego dostępu do reklamowanego urządzenia.
8. Gwarancja dotyczy tylko wyrobów zakupionych i użytkowanych na terytorium Polski.
9. Udzielona gwarancja nie wyłącza, ani nie ogranicza uprawnień kupującego z tytułu rękojmi za wady fizyczne.

Numer seryjny urządzenia

Pieczęć i podpis sprzedawcy

Miejscowość i data

Pieczęć i podpis instalatora

ADNOTACJE SERWISU

Inhaltsverzeichnis

Erläuterung der Piktogramme	14
Bedingungen für sicheren und zuverlässigen Betrieb	15
Aufbau	15
Anwendungsbereich	16
Montage	16
Inbetriebnahme	17
Vorgehen bei Schäden oder Unregelmäßigkeiten	17
Außerbetriebnahme	17
Recycling und Entsorgung	17
Technische Daten	18
Garantiebedingungen	19



Bitte vor Gebrauch sorgfältig lesen.
Die Anweisungen in dieser Anleitung befolgen, um eine [...] korrekte und sichere Funktionsweise des Produkts sicherzustellen.
Die Anleitung zum späteren Nachschlagen aufbewahren.
Aufgrund der kontinuierlichen Produktverbesserung behält sich der Hersteller das Recht vor, kleine technische und redaktionelle Änderungen vorzunehmen. Diese Änderungen beeinträchtigen weder die Funktionalität noch die Sicherheit des Geräts.

Erläuterung der Piktogramme



Bitte die Sicherheitshinweise sorgfältig befolgen, um Gesundheits- und Sachschäden auszuschließen.



Gefahr
Dieses Zeichen warnt vor Verletzungsgefahr.



Achtung
Dieses Zeichen warnt vor Sachschäden und Umweltverschmutzung.

Hinweis
Text, der mit dem Wort Hinweis gekennzeichnet ist, enthält zusätzliche Informationen.



Ein Hinweis darauf, dass die Bedienungsanleitung bei der Bedienung oder Steuerung des Geräts in der Nähe der Stelle, an der das Symbol angebracht ist, gelesen werden sollte.

Geltende Vorschriften

- Nationale Installationsvorschriften.
- Gesetzliche Arbeitsschutzvorschriften.
- Gesetzliche Vorschriften zum Umweltschutz.
- Berufsgenossenschaftliche und versicherungsrechtliche Vorschriften.
- Aktuelle nationale Sicherheitsvorschriften.

1. Die Bedienungsanleitung ermöglicht eine richtige Installation und Nutzung, bzw. sichert die dauerhafte und sichere Arbeit des Geräts.
2. Es ist unzulässig den Pufferspeicher auf eine andere Weise als in de Bedienungsanleitung beschrieben zu montieren – das Nichtbeachten dieser Regeln kann zu Störungen am Gerät und zu einem Garantieverlust führen.
3. Bei allen Arbeiten im Zusammenhang mit der Installation, Wartung oder Instandhaltung des Geräts sollten die Regeln des Arbeits-, Explosions-, Brand- und Umweltschutzes entsprechend den im jeweiligen Land geltenden Vorschriften beachtet werden.
4. Das Gerät darf nicht dort montiert werden wo die Umgebungstemperatur unter 0°C fallen kann.
5. Die Montage und Inbetriebnahme des Pufferspeichers, als auch alle Installationstätigkeiten sollten durch einen Fachbetrieb durchgeführt werden.
6. Das Heizwasser sollte die Normen erfüllen.
7. Man darf die Nennbetriebstemperatur von 95ºC nicht überschreiten.

Aufbau

Zeichnungen, die den Aufbau der Wärmetauscher darstellen, befinden sich auf Seite 3 und 4 der Anleitung.

1	obere Abdeckung
2	Anschlussstutzen des Entlüfters (6/4”)
3	Anschlussstutzen (6/4”)
4	Temperaturfühlerrohr
5	Wärmedämmung
6	Abdeckung
7	Stutzen für Elektroheizstab (Verschlussstopfen 1½” - Anzugsdrehmoment 18-20 Nm)
8	Füße
9	Ablassstutzen (1/2”)
10	Heizschlange

Anwendungsbereich

Die Pufferbehälter SV und SVW sind Geräte zur Speicherung von Heizwasser (und/oder Kälte - minimale Temperatur des Kaltwassers 60 °C) in Zusammenarbeit mit Heizkesseln und Wärmepumpen. Zusätzlich fungieren sie als Verteiler (Kupplung), hydraulischer Separator und Heizkreislauf vom Heizraum. Der Behälter SVW verfügt über eine eingebaute Heizschlange zum Anschluss weiterer Wärmequellen. Der Pufferbehälter ist aus schwarzem Stahlblech gefertigt, innen im Rohzustand und außen vor Korrosion geschützt.

Die Behälter SV und SVW sind mit einer Wärmedämmung aus PUR-Schaum ausgestattet.
Die Vielzahl der Anschlüsse ermöglicht verschiedene Anschlussvarianten.

Der maximale Betriebsdruck des Behälters beträgt 0,3 MPa.
Der maximale Betriebsdruck in der Heizschlange beträgt 1 MPa.

Der Behälter kann zusätzlich mit einem elektrischen Heizstab mit Thermostat ausgestattet werden:

- GRW-1,4/230; GRW-2,0/230, GRW-3,0/230
- GRW-4,5/400; GRW-6,0/400

Die Heizstäbe sollten in die hierfür vorgesehenen Heizkörpermuffen oder in beliebige Anschlussstutzen eingeschraubt werden.
Beim SVW-Behälter in die Stutzen oberhalb des oberen Anschlusspunktes der Heizschlange.

Maximale Länge des Heizstabes:

SV-200 - 500 mm,
SV-300 - 590 mm,
SV-400 - 690 mm,
SV-500 - 690 mm,

SVW-200 - 390 mm
SVW-300 - 500 mm
SVW-400 - 600 mm
SVW-500 - 600 mm

Montage

- Der Pufferspeicher darf ausschließlich in vertikaler Position montiert werden.
- Der Pufferspeicher kann in einer Heizinstallation montiert werden:
  - eine offene Anlage gemäß Norm.
  - eine geschlossene Anlage gemäß Norm.
- Der Speicher sollte an solchem Ort und auf bestimmte Weise montiert werden, um eventuellen Wasseraustritt aus dem Behälter oder den Wasseranschlüssen im Raum zu vermeiden.

Inbetriebnahme

Vor der Inbetriebnahme sollte man optisch die Anschlüsse des Geräts prüfen. Funktion des Sicherheitsventils überprüfen (gemäß der Bedienungsanleitung des Ventilherstellers).

Vorgehen bei Schäden oder Unregelmäßigkeiten

Unregelmäßigkeit	**Verfahrensanweisung**
Wasseraustritt aus dem Speicher	Die Absperrventile der Zentralheizungsanlagen Schließen und sich an den Service wenden.
Übermäßiger Druckaufbau im Speicher	

Außerbetriebnahme

Das gebrauchte Produkt kann nicht als Siedlungsabfall behandelt werden. Eine sachgerechte Entsorgung des gebrauchten Produkts verhindert mögliche negative Umweltauswirkungen, die bei unsachgemäßer Entsorgung auftreten könnten. Für detailliertere Informationen zum Recycling dieses Produkts wenden Sie sich bitte an Ihre lokale Regierungsbehörde, Abfallentsorgungsdienst.

Recycling und Entsorgung

Entfernung von Geräten und Zubehör:
Geräte und Zubehör dürfen nicht mit dem Hausmüll entsorgt werden.
Es sollte geachtet werden, dass das Produkt und alle Zubehörteile ordnungsgemäß entsorgt werden.
Alle geltenden Gesetze müssen eingehalten werden.

Technische Daten

Pufferspeicher			**SV 200.2**	**SV 300.3**	**SV 400.2**	**SV 500.2**
Kapazität		l	200	300	400	500
Stillstandsverluste		W	59	67	74	79
Speichervolumen		l	202	304	400	500
Nenndruck	Tank	MPa	0,3			
Max. Betriebstemperatur des Behälters		°C	95			
Gewicht ohne Wasser		kg	46	65	77	90

Pufferspeicher			**SVW 200.2**	**SVW 300.3**	**SVW 400.2**	**SVW 500.2**
Kapazität		l	200	300	400	500
Stillstandsverluste		W	59	67	74	79
Speichervolumen		l	200	302	397	496
Nenndruck	Tank	MPa	0,3			
	Wärmetauscher (Spirale)		1			
Max. Betriebstemperatur des Behälters		°C	95			
Max. Betriebstemperatur des Wärmetauschers			110			
Heizregisterfläche		m^2	0,75	1,5	1,7	2,25
Heizregisterkapazität		dm^3	4,5	9,1	10	13,7
Heizregisterleistung		kW	22*	45*	50*	65*
			7**	14**	16**	21**
Gewicht ohne Wasser		kg	60	84	100	120

*80/10/45°C
**55/10/45°C
} Zasiltemperatur des Wärmetauschers/Rücklauftemperatur der Heizung/Zasiltemperatur der Heizung; Wasserdurchfluss durch den Wärmetauscher 2,5 m^3/h.

Garantiebedingungen

DE

1. Hersteller KOSPEL Sp. z o.o. z o. o. in Koszalin gewährt dem Käufer eine Garantie auf die Qualität des Produkts, gerechnet ab dem Verkaufsdatum, für einen Zeitraum von 8 Jahren.
2. Unter Androhung des Verlustes der Gewährleistungsrechte ist der Käufer verpflichtet:

a) die Installation des Geräts einer Fachwerkstatt überlassen und die Anweisungen zur Installation und zum Betrieb des Produkts strikt befolgen,

b) Im Falle eines Geräteausfalls muss ein Garantieanspruch unverzüglich innerhalb von 7 Tagen ab dem Datum des Ereignisses geltend gemacht werden. Um einen Bericht zu erstellen, geben Sie bitte die Seriennummer des Geräts und das Produktionsdatum (auf dem Typenschild des Geräts zu finden) sowie eine Kopie des Kaufbelegs mit Datum und Kontaktdaten an.
Beschwerden können nur eingereicht werden von:

- Website www.kospel.pl durch Ausfüllen des Beschwerdeformulars mit den erforderlichen Daten,
- indem Sie eine Beschwerde an die nächstgelegene autorisierte Servicestelle melden.

Grundlage für die Beilegung von Streitigkeiten ist die Angabe der zum Zeitpunkt der Meldung erhaltenen Garantiereklamationsnummer.

c) Bei der Meldung eines Garantieanspruchs, müssen unter anderem die Seriennummer des Geräts, das Herstellungsdatum, das Kaufdatum und die Beschreibung der Störung angegeben werden. Die Garantiereparatur des Geräts kann in dem Ort durchgeführt werden, in dem das Gerät installiert ist, oder beim autorisierten Servicepartner des Herstellers.

3. Die Garantie erstreckt sich auf Mängel, die nachweislich auf Material- oder Herstellungsfehler zurückzuführen sind. Die Änderungen und Eingriffe, die von Personen vorgenommen wurden, können das Gerät beschädigen und das Erlöschen des Garantieanspruches zur Folge haben.
4. Das Recht zu entscheiden, ob eine Reparatur durchzuführen ist oder ein fehlerfreies Gerät geliefert werden soll, liegt an der Seite des Herstellers.
5. Die Garantiereparatur ist kostenfrei.
6. Der Hersteller wird die Garantieansprüche umgehend ab dem Eingang der Störungsmeldung an das entsprechende Service weiterleiten. (Hotline - Bundesweit 0 800 186 21 55). Vor der Reparatur durch Service, muss der Kaufbeleg oder Rechnung vorgelegt werden.
7. Der Hersteller kann die Durchführung der Garantiereparatur verweigern, wenn kein freier Zugang zu dem beworbenen Gerät besteht.
8. Diese Garantiebedingungen gelten nur für die in Deutschland gekauften und installierten Geräte.
9. Die Garantie erstreckt sich nicht auf Ereignisse, die sich unter anderem ergeben aus:

- Eingriffe in den Aufbau des Gerätes
- Die Montage des Geräts entspricht nicht den in der Bedienungsanleitung angegebenen Bedingungen
- Verwendung des Geräts wider die in der Bedienungsanleitung beschriebenen Verwendungszwecken und Bedingungen
- bei Schäden oder Funktionsstörungen, die unter anderem auf Grund der Verkalkung entstanden sind
- Mechanische Schaden auf dem Gerät
- Durch Frost verursachte Schaden am Gerät

10. Die gewährte Garantie schließt die Rechte des Käufers aus der Gewährleistung für physische Mängel nicht aus oder schränkt sie nicht ein.

Herstellungsnummer

Stempel und Unterschrift des Verkäufers

Ort Datum

Stempel und Unterschrift des Installateurs

ZUSÄTZLICHE SERVICEINFORMATIONEN

KOSPEL

KOSPEL Reparatur - Hotline 0241 910504 50
Technische Unterstützung (kostenlose) 0 800 18 62 155*
*nur aus dem deutschen Festnetz erreichbar
kundendienst@kospel.pl

Rew.000
SV/SVW_PL/DE

KOSPEL Sp. z o.o. 75-136 Koszalin, ul. Olchowa 1, Poland
tel. +48 94 31 70 565
serwis@kospel.pl www.kospel.pl
Made in Poland